Fig. 1

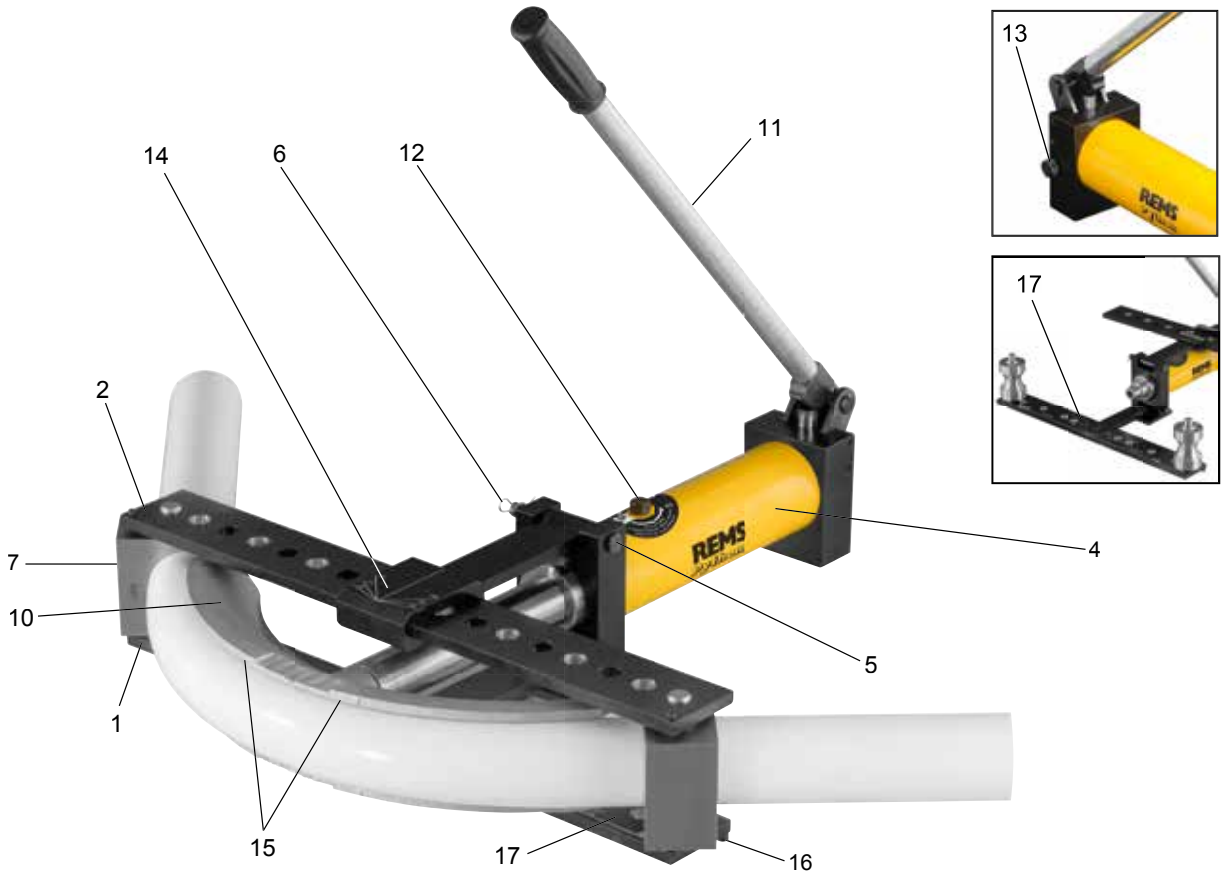

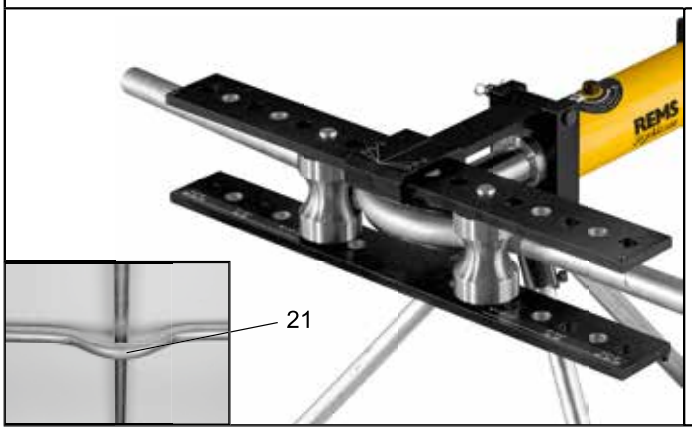

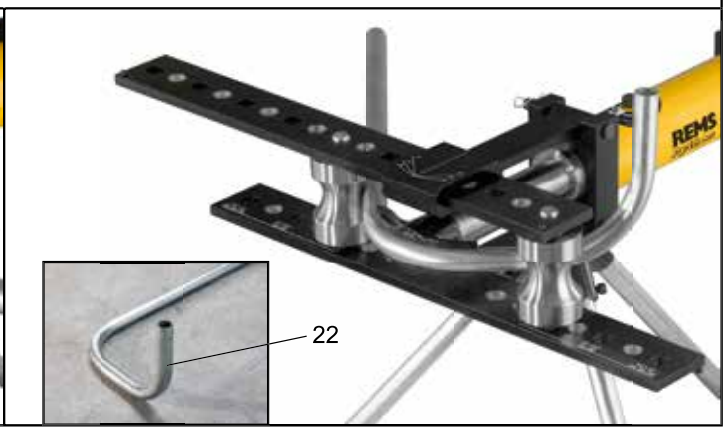

Fig. 2

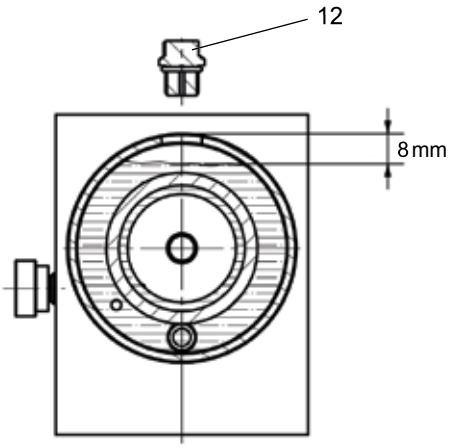

Fig. 3

Biege-segment für Rohre Ø Zoll/mm	Biege-radius[1] mm	Biege-radius[2] mm	Geeignet für St 10255	Geeignet für V				
St ⅜"	50		●					590051
St ½"	65		●					590052
St ¾"	85		●					590053
St 1"	100		●					590054
St 1¼"	150		●					590055
St 1½"	170		●					590056
St 2"	220		●					590057
V 32 mm	112	128		●				590061
V 40 mm	140	160		●				590058
V 50 mm	175	200		●				590059
V 63 mm	220	252		●				590060
V 75 mm	260	298		▲				590062

St 10255: Stahlrohre (Gewinderohre) EN 10255
V: Verbundrohre der Pressfitting-Systeme
▲ Gleitstück Ø 75 mm, 2er-Pack (Art.-Nr. 590111), erforderlich
[1] Biegeradius mm der Innenseite des Bogens (EN 10255)
[2] Biegeradius mm der neutralen Achse des Bogens (DVGW VP 632)

Fig. 4

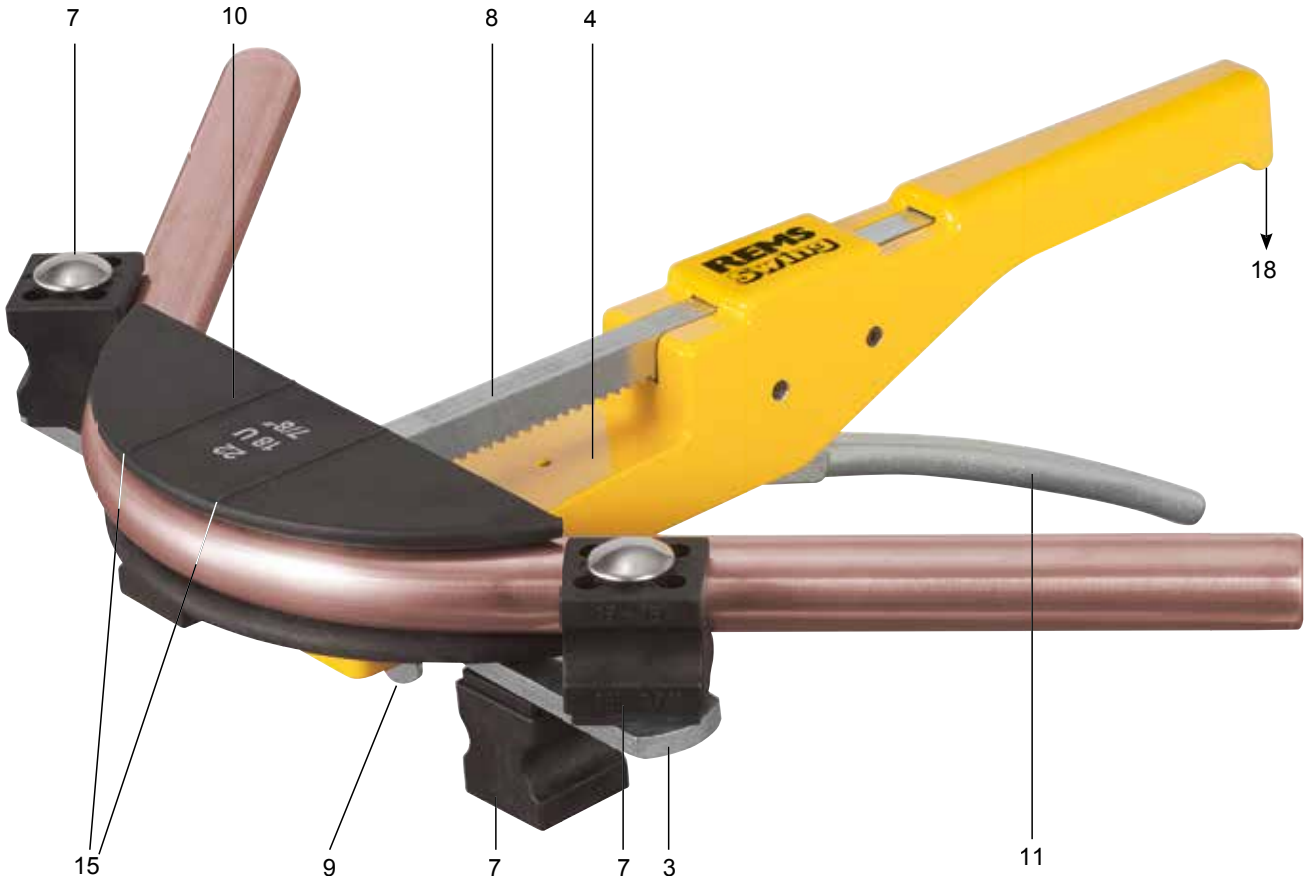

Fig. 5

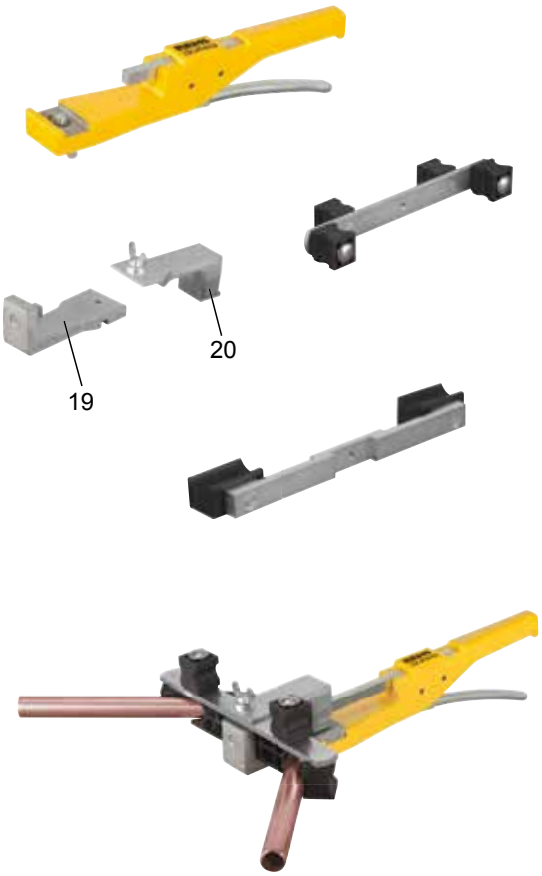

Fig. 6

Biegesegment für Rohre Ø mm/Zoll	Biege-radius[1] mm	Geeignet für Cu	Cu-U	St 10305-U	St 10305	V	
10, ⅜	30	•			•		153155
12, 10 U, ½	36	•	•		•		153160
14, 12 U	50	•		•	•	•	153170
15, 12 U, ⅝	55	•	•		•		153175
16, 14 U	55	•	•		•	•	153180
17, 15 U	60			•		•	153185
18, 14 U, 15 U, 16 U, ¾	72	•	•		•	•	153190
20, 18 U	79	•	•	•		•	153195
22, 18 U, ⅞	86	•	•				153200
25, 26	88					•	153205
32	128					•	153210

[1] Biegeradius mm der neutralen Achse des Bogens (DVGW GW 392)

Cu: weiche Kupferrohre, auch dünnwandig

St 10305-U: weiche ummantelte C-Stahlrohre der Pressfitting-Systeme EN 10305-3

St 10305: weiche Präzisionsstahlrohre EN 10305-1, EN 10305-2, EN 10305-3

U: ummantelt

V: Verbundrohre der Pressfitting-Systeme

Fig. 7

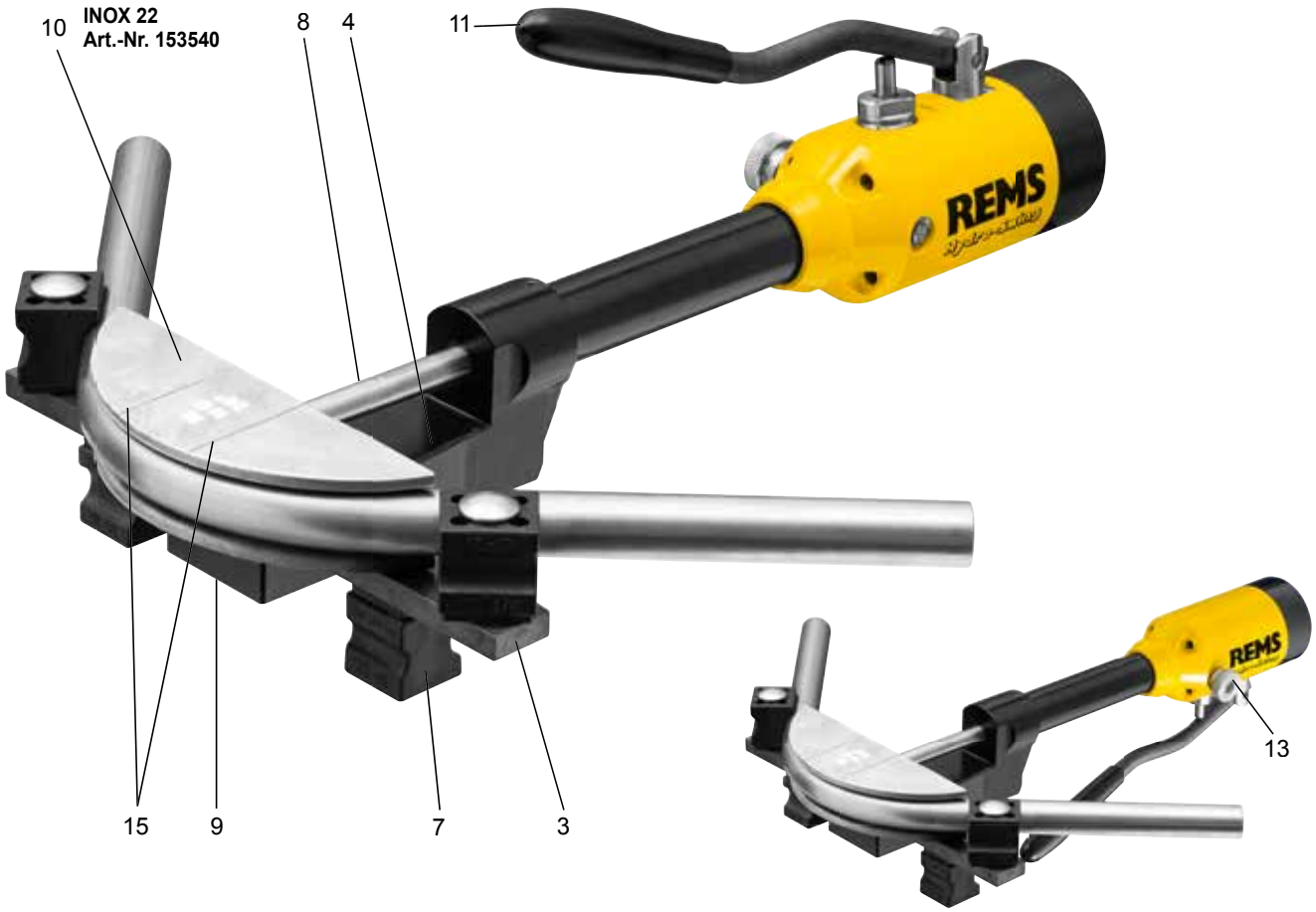

Fig. 8

Biegesegment für Rohre Ø mm/Zoll	Biege-radius[1] mm	Geeignet für Cu	Cu-U	St 10217	St 10305	St 10305-U	V	
10, ⅜	30	●			●			153155
12, 10 U, ½	36	●	●	●	●			153160
14, 12 U	50	●			●	●	●	153170
15, 12 U, ⅝	55	●	●	●	●			153175
16, 14 U	55	●	●		●		●	153180
17, 15 U	60					●	●	153185
18, 14 U, 15 U, 16 U, ¾	72	●	●	●	●		●	153190
20, 18 U	79	●	●			●	●	153195
22, 18 U, ⅞	86	●	●	●	●			153540
25, 26	88						●	153205
32	128						●	153210

[1] Biegeradius mm der neutralen Achse des Bogens (DVGW GW 392)

Cu: weiche Kupferrohre, auch dünnwandig, EN 1057

St 10217: nichtrostende, nickelhaltige Stahlrohre der Pressfitting-Systeme EN 10217-7, EN 10312, Reihe 2

St 10305: weiche Präzisionsstahlrohre EN 10305-1, EN 10305-2, EN 10305-3

St 10305-U: weiche ummantelte C-Stahlrohre der Pressfitting-Systeme EN 10305-3

U: ummantelt

V: Verbundrohre der Pressfitting-Systeme

Fig. 9

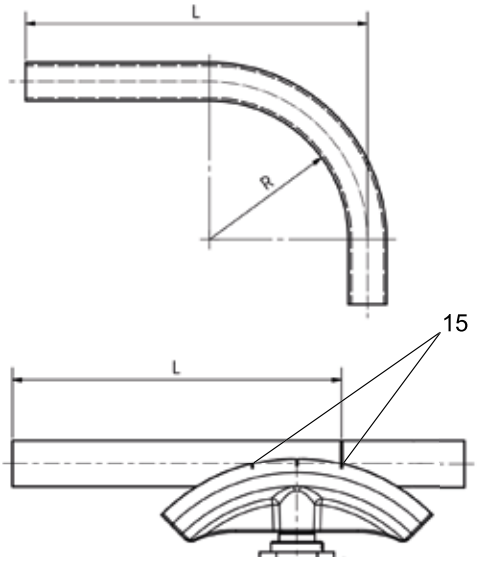

Oversættelse af den originale brugsanvisning

Fig. 1 – 9

1 Gliderulleholder nedre
2 Gliderulleholder øvre sideværts forskydelig
3 Glidestykke-holder
4 Rørbukker
5 Bolt
6 Fjedersplit
7 Glideruller / glidestykker
8 Tandstang / fremføringsstempel
9 Vingeskrue
10 Bukkesegment
11 Fremføringsarm
12 Fastgørelsesskrue
13 Tilbageløbsventil
14 Vinkelmarkering
15 Markering til nøjagtig bukning
16 Fod
17 Skala
18 Pilens retning
19 Bukkesegment-holder
20 Glidestykke-holder
21 Overbukning
22 Etagebukning på flere niveauer.

Generelle sikkerhedsanvisninger

⚠ FORSIGTIG

Læs alle sikkerhedshenvisninger, anvisninger, illustrationer og tekniske data, som følger med værktøj. *Hvis overholdelsen af sikkerhedshenvisningerne og anvisningerne negligeres, kan det føre til alvorlige kvæstelser.*

Opbevar alle sikkerhedshenvisninger og anvisninger til fremtiden.

Brug altid kun værktøjet i overensstemmelse med formålet og under overholdelse af de generelle forskrifter vedr. sikkerhed og forebyggelse af ulykker.

a) **Hold orden på arbejdspladsen.** *Uorden på arbejdsområdet kan medføre ulykker.*
b) **Brug det rigtige værktøj.** *Brug aldrig effektsvagt værktøj til tungt arbejde. Brug aldrig værktøjet til formål, det ikke er beregnet til.*
c) **Kontroller værktøjet for eventuelle beskadigelser.** *Inden enhver brug af værktøjet skal let beskadigede dele inspiceres for, om de arbejder korrekt og i overensstemmelse med formålet. Kontroller, at de bevægelige dele fungerer korrekt og ikke er klemt fast eller er beskadiget. Alle dele skal være monteret korrekt og opfylde alle betingelser for at garantere en korrekt brug af værktøjet. Beskadigede dele skal repareres eller udskiftes korrekt af en autoriseret fagmand, såfremt der ikke er angivet andet i brugsanvisningen.*
d) **Vær opmærksom.** *Vær opmærksom på det, du laver. Arbejd med fornuft.*
e) **Værktøjet må ikke overbelastes.** *Du arbejder bedre og mere sikkert inden for det angivede arbejdsområde. Udskift rettidigt nedslidt værktøj.*
f) **Bær egnet arbejdstøj.** *Brug hverken løstsiddende tøj eller smykker, der kunne blive holdt fast af bevægelige dele. Ved udendørs arbejde anbefales det at bruge gummihandsker og skridsikkert fodtøj. Brug hårnet, hvis du har langt hår.*
g) **Brug beskyttelsesudstyr.** *Brug beskyttelsesbriller. Brug beskyttelseshandsker.*
h) **Undgå en unormal kropsholdning.** *Sørg for at stå sikkert og for, at du altid holder balancen.*
i) **Plej dit værktøj omhyggeligt.** *Hold værktøjet rent, så du kan arbejde bedre og mere sikkert. Overhold forskrifterne for vedligeholdelse og henvisningerne. Hold grebene tørre, rene og frie for fedt og olie.*
j) **Tag hensyn til miljøpåvirkninger.** *Udsæt aldrig værktøj for regn. Sørg for god belysning.*
k) **Hold andre personer væk.** *Lad aldrig andre personer røre værktøjet. Hold andre personer - især børn - væk fra arbejdsområdet.*
l) **Brug, for din personlige sikkerhed og den korrekte funktion af værktøjet, altid kun originalt tilbehør og originale reservedele.** *Brug af andet indsatsværktøj og andet tilbehør kan medføre, at du evt. kommer til skade.*
m) **Lad dit værktøj reparere af en autoriseret fagmand.** *Dette værktøj opfylder de gældende sikkerhedsbestemmelser. Reparationer må kun udføres af en autoriseret fagmand eller en instrueret person under brug af originale reservedele, ellers kan der opstå ulykker for brugeren. Enhver form for ændring, der gennemføres på eget initiativ på værktøjet, er af sikkerhedsmæssige årsager forbudt.*

Sikkerhedsoplysninger til oliehydraulisk rørbukker, 1-hånds-rørbukker, oliehydraulisk hånd-rørbukker

⚠ FORSIGTIG

Læs alle sikkerhedshenvisninger, anvisninger, illustrationer og tekniske data, som følger med værktøj. *Hvis overholdelsen af sikkerhedshenvisningerne og anvisningerne negligeres, kan det føre til alvorlige kvæstelser.*

Opbevar alle sikkerhedshenvisninger og anvisninger til fremtiden.

- **Brug ikke værktøjet, hvis det er beskadiget.** *Fare for ulykker.*
- **Stik ikke fingrene ind mellem rør, glideruller / glidestykker (7) og bukkesegmentet under bukkearbejdet (10).** *Fare for kvæstelser.*
- **Beskyt arbejdsledsagende personer mod det bevægende rør under bukningen.** *Fare for kvæstelser.*
- **Vær forsigtig, når der bukkes med en REMS Python og REMS Hydro-Swing. Denne udvikler en stor bukkekraft.** *Fare for kvæstelser, hvis produktet bruges i strid med den tilsigtede anvendelse.*
- **REMS Python må hverken løftes eller bæres i det påsatte håndtag (11).** *Håndtaget er kun sat på, men ikke sikret. Drevenheden (4) kan løsne sig fra håndtaget (11) og falde ned. Fare for kvæstelser.*
- **Børn og personer, som på grund af deres fysiske, sensoriske eller åndelige evner eller uerfarenhed eller ukendskab ikke er i stand til at betjene værktøjet sikkert, må ikke bruge dette værktøj uden tilsyn eller anvisning fra en ansvarlig person. Ellers er der fare for fejlbetjening og kvæstelser.**
- **Sørg for, at værktøjet kun håndteres af instruerede personer. Unge må kun bruge værktøjet, hvis de er mindst 16 år, hvis det er nødvendigt for deres uddannelse, og de er under tilsyn af en fagkyndig.**

Forklaring på symbolerne

⚠ FORSIGTIG Fare med en lav risikograd, som ved manglende overholdelse kan medføre moderate (reversible) kvæstelser.

BEMÆRK Materiel skade, ingen sikkerhedshenvisning! Ingen fare for kvæstelser.


Læs brugsanvisningen inden ibrugtagning

CE-overensstemmelsesmarkering

1. Tekniske Data

Brug i overensstemmelse med formålet

⚠ FORSIGTIG

REMS Python, REMS Swing, REMS Hydro-Swing er beregnet til kold trækbukning af rør op til 90°.
Enhver anden brug stemmer ikke overens med formålet og er derfor forbudt.

1.1. Leveringsomfang

REMS Python:	Oliehydraulisk rørbukker, 2 gliderulleholdere, 2 glideruller, bukkesegmenter iht. bestilt sæt, brugsanvisning, transportkasse
REMS Swing op til Ø 26 mm:	1-hånds-rørbukker, bukkesegmenter henhold til bestilt sæt, glidestykke-holder S Ø 10 – 26 mm, stålkasse, brugsanvisning.
REMS Swing op til Ø 32 mm:	1-hånds-rørbukker, bukkesegmenter henhold til bestilt sæt, glidestykke-holder S Ø 10 – 26 mm, glidestykke-holder Ø 32 mm, kuffert, brugsanvisning.
REMS Hydro-Swing op til Ø 26 mm:	Oliehydraulisk hånd-rørbukker, bukkesegmenter henhold til bestilt sæt, glidestykke-holder S Ø 10 – 26 mm, kuffert, brugsanvisning.
REMS Hydro-Swing Ø 32 mm:	Oliehydraulisk hånd-rørbukker, bukkesegmenter henhold til bestilt sæt, glidestykke-holder S Ø 10 – 26 mm, glidestykke-holder Ø 32 mm, kuffert, brugsanvisning.

1.2. Artikelnumre

	REMS Python	REMS Swing	REMS Hydro-Swing
Drevenhed	590000	153100	153500
Bukkesegmenter	se fig. 3	se fig. 6	se fig. 8
Gliderulle (pakke à 2 stk.)	590110		
Glidestykke Ø 75 mm (pakke à 2 stk.)	590111		
Glidestykke-holder S Ø 10–26 mm		153125	
Glidestykke-holder H-S Ø 10–26 mm			153501
Glidestykke-holder Ø 32 mm		153115	153115
3-ben-understel	590150		
Anordning til omvendt bukning		153140	
Transportkasse	590160		
Stålkasse		153265	
Kuffert		153270	153570
Vinkelmåler	590153	590153	590153
REMS CleanM	140119	140119	140119

1.3. Arbejdsområde

Udføres koldbukningen korrekt, må der ikke opstå revner eller folder. Rørkvaliteter og mål, der ikke kan garantere dette, er ikke egnet til bukning med REMS Python, REMS Swing und REMS Hydro-Swing.

	REMS Python	REMS Swing	REMS Hydro-Swing
Stålrør EN 10255	Ø ⅜ – 2"		
Bløde kobberrør, også med tynde vægge		Ø 10 – 22 mm, Ø ⅜ – ⅞", s ≤ 1 mm	Ø 10 – 22 mm, Ø ⅜ – ⅞", s ≤ 1 mm
Bløde plastbelagte kobberrør		Ø 10 – 18 mm, Ø ⅜ – ⅝", s ≤ 1 mm	Ø 10 – 18 mm, Ø ⅜ – ⅝", s ≤ 1 mm
Rustfrie, nikkelholdige stålrør i pressfitting systemerne			Ø 12 – 22 mm, s ≤ 1,2 mm
Bløde plastbelagte C-stålrør til pressfitting systemerne		Ø 12 – 18 mm, s ≤ 1,2 mm	Ø 12 – 18 mm, s ≤ 1,2 mm
Bløde præcisionsstålrør		Ø 10 – 18 mm, s ≤ 1 mm	Ø 10 – 22 mm, s ≤ 1,5 mm
Plastrør	Ø 32 – 75 mm	Ø 14 – 32 mm	Ø 14 – 32 mm
Største bukkevinkel	90°	90°	90°
Hårde kobberrør skal blødgøres via udglødning!			

1.4. Mål L × B × H

Drevenhed med	670 × 680 × 620 mm	318 × 252 × 140 mm	428 × 252 × 170 mm
Glideruller-/glidestykke-holdere	(26,4" × 26,8" × 24,4")	(12,5" × 9,9" × 5,5")	(16,9" × 9,9" × 6,7")
3-ben-understel	650 × 630 × 525 mm (25,6" × 24,8" × 20,7")		

1.5. Vægte

Drevenhed med glideruller-/ glidestykke-holdere	35,0 kg (77,2 lb)	1,4 kg (3,1 lb)	3,1 kg (6,8 lb)
3-ben-understel	4,6 kg (10,1 lb)		
Bukkesegmenter fra – til	0,4 – 4,9 kg (0,9 – 10,8 lb)	0,06 – 0,3 kg (0,13 – 0,7 lb)	0,06 – 0,3 kg (0,13 – 0,7 lb)

2. Ibrugtagning

⚠ FORSIGTIG

Transportvægte over 35 kg skal bæres af mindst 2 personer. Under transporten og opstillingen af værktøjet skal man være opmærksom på, at værktøjet med eller uden understel har et højt tyngdepunkt dvs. at den er næsetung.

2.1. REMS Python fig. 1 – 3

Stil drevenheden (4) på et fast, jævnt underlag. Sørg for, at der er tilstrækkelig plads til den komplet monterede rørbukker og det rør, som skal bukkes. Sæt glideruller holderen forneden (1) således ind i drevenhedens (4) nederste not, at fødderne (16) peger nedad og bolten (5) kan stikkes i. Bolten (5) sikres med fjederstik (6). Sæt glideruller holderen foroven (2) således ind i drevenhedens (4) øverste not, at vinkelmarkeringen (14) kan læses, fastgør med bolten (5), sikr bolten med fjederstikket (6). Indsæt glideruller (7) svarende til rørstørrelsen, se skala (17), i boringerne mellem glideruller holderne (1 og 2). Til bukning af plastrør med metallisk indlæg med en diameter på 75 mm anbringes glidestykkerne med en diameter på 75 (tilbehør) i stedet for glideruller ne (7) mellem glideruller holderne (1 og 2). Øverste glideruller holders (2) glideruller jeleplade kan forskydes sidelæns efter behov, f.eks. til fremstilling af en etagebue (22). Glideruller ne skal altid være sat ind i boringerne i øverste og nederste glideruller holder (1 og 2) for at bukke. Sæt bukkesegmentet (10), som svarer til rørstørrelsen, på drevenheden (4). Sæt håndtaget (11) på drevenheden (4). Åbn lukkeskruen (12) ca. 1 omdrejning. Luk kontraventilen (13) ved at dreje den ind og spænd den fast med hånden.

2.2. REMS Swing fig. 4 – 6

Sæt glidestykke-holderen (3) således på drevenheden (4), at glidestykkerne (7) til den ønskede rørstørrelse ligger i retning af tandstangen (8). Glidestykkerne er mærkede med rørstørrelsen. Fastgør glidestykke-holderen (3) med vingeskruen (9). Vælg det bukkesegment (10), som svarer til rørstørrelsen, og sæt det på tandstangen (8). Tryk håndtaget (11) nedad i pilens retning (18) og skub bukkesegmentet (og tandstangen) helt tilbage. Slip håndtaget.

Indretning til omvendt bukning Fig. 5 (tilbehør)

Sæt bukkesegment-holderen (19) således på drevenheden (4), at firkanten på til bukkesegmentet peger i retning af tandstangen (8). Fastgør bukkesegment-holderen (19) med vingeskruen (9). Anbring holderen til glidestykke-holderen (20) på tandstangen (8). Fastgør holderen til glidestykke-holderen (20) med vingeskruen. Sæt glidestykke-holderen (3) ind i holderen til glidestykke-holderen (20), så glidestykkerne (3) til den ønskede rørstørrelse ligger i retning af bukkesegment-holderen (19). Glidestykkerne (7) er mærkede med rørstørrelsen. Fastgør glidestykke-holderen (3) med vingeskruen. Vælg et bukkesegment (10), som svarer til rørstørrelsen, og sæt det op på bukkesegment-holderen (19). Tryk håndtaget (11) nedad i pilens retning (18) og skub glidestykke-holderen (tandstangen) helt tilbage. Slip håndtaget.

2.3. REMS Hydro-Swing fig. 7 – 8

Sæt glidestykke-holderen (3) således på drevenheden (4), at glidestykkerne (7) til den ønskede rørstørrelse ligger i retning af fremføringsstemplet (8). Glidestykkerne er mærkede med rørstørrelsen. Fastgør glidestykke-holderen (3) med vingeskruen (9). Vælg et bukkesegment (10) svarende til rørstørrelsen, juster firkant af fremføringsstemplet (8) efter bukkesegmentet (10) firkant ved at dreje håndtaget og sæt bukkesegmentet på fremføringsstemplet (8). Luk kontraventilen (13) ved at dreje den ind og spænd den fast med hånden. Drevenheden (4) kan drejes ca. 360°. Derved er det muligt at positionere håndtaget (11) til bukkesegmentet (10) og glidestykke-holderen (3) efter behov.

3. Drift

3.1. REMS Python fig. 1 – 3

Vip den øverste glideruller-holder (2) op. Læg røret ind imellem glideruller ne (7) og bukkesegmentet (10). Vip den øverste glideruller-holder (2) ned. Bevæg håndtaget (11) flere gange op og ned, indtil røret har nået den ønskede bukkevinkel. Åbn kontraventilen (13) ca. 1 omdrejning, bukkesegmentet (10) kører sammen med rørbøjningen tilbage til udgangspositionen. Vip den øverste glideruller holder (2) op og tag det bukkede rør ud. Bukkesegmenterne St 1" til St 2" har en sekskantskrue. Med denne kan et rør, der er klemt fast i bukkesegmentet, tvinges ud.

Til orientering på bukkevinklen er der anbragt en vinkelmarkering (14) øverst på glideruller-holderen (2).

NOTICE

For at garantere funktionssikkerheden og undgå udløbende olie skal lukkeskruen (12) lukkes efter endt bukning og under drevenhedens transport.

3.2. REMS Swing fig. 4 – 6

Drej glidestykkerne (7) således, at radius passende til rørstørrelsen ligger på siden mod bukkesegmentet (10). Læg røret ind imellem bukkesegmentet (10) og glidestykkerne (7). Tryk håndtaget (11) flere gange imod pilens retning (18), indtil røret har nået den ønskede bukkevinkel. Tryk håndtaget (11) i pilens retning (18) og skub evt. bukkesegmentet tilbage med bukket rør. Tag røret ud.

NOTICE

REMS Swing bukkesegmenter (10) og glidestykker (7) er fremstillet af glasfiberforstærket polyamid. Dette plastmateriale har specielle gode glideegenskaber, er slagfast og varmebestandigt op til ca. 150 °C. Udglødede kobberrør skal nedkøles til under denne temperatur.

3.3. REMS Hydro-Swing fig. 7 – 8

Drej glidestykkerne (7) således, at radius passende til rørstørrelsen ligger på siden mod bukkesegmentet (10). Læg røret ind imellem bukkesegmentet (10) og glidestykkerne (7). Bevæg håndtaget (11) flere gange op og ned, indtil røret har nået den ønskede bukkevinkel. Åbn tilbageløbsventilen (13) ca. 1 omdrejning, bukkesegmentet (10) kører sammen med rørbøjningen tilbage til udgangspositionen. Tag røret ud.

NOTICE

REMS Hydro-Swing bukkesegmenter (10) og glidestykker (7) er fremstillet af glasfiberforstærket polyamid. Dette plastmateriale har specielle gode glideegenskaber, er slagfast og varmebestandigt op til ca. 150°C. Udglødede kobberrør skal nedkøles til under denne temperatur.

3.4. Bukning efter mål Fig. 9

På ydersiden af bukkesegmenterne (10) er der anbragt to markeringer (15), som giver mulighed for målfaste bukninger. Stregen, hvor 90°-bukningen skal stoppe, lægges ved markeringen ovenover midten (15).

4. Pasning

4.1. Vedligeholdelse

Kontroller regelmæssigt håndtaget (11) for beskadigelser ved REMS Python, skift håndtaget i tilfælde af beskadigelser. REMS Swing og REMS Hydro-Swing er vedligeholdelsesfrie.

Rengør rørbukkeren regelmæssigt, især hvis den ikke bruges i længere tid. Hold bukkekonturer på bukkesegmentet (10) og glideruller/ glidestykker (7) rene. Rengøres med maskinrens REMS CleanM (art.nr. 140119) eller med mild sæbe og en fugtig klud. Brug ikke husholdningsrengøringsmidler. De indeholder

ofte kemikalier, som kan beskadige plastdele. Brug aldrig benzin, terpentinolie, fortyndervæske eller lignende produkter til at rengøre med. Dyp aldrig rørbukkeren ned i væske.

4.2. Inspektion/istandsættelse

⚠ **FORSIGTIG**

Dette arbejde må kun gennemføres af kvalificeret fagpersonale.

Kontroller hydraulikolien ved REMS Python (fig. 2), påfyld evt. hydraulikolie (art.nr. 091026). Forsøg ikke at overfylde, da hydraulikolie ellers strømmer ud under arbejdet.

5. Fejl

5.1. Fejl: Bukkesegmentet (10) kører ikke frem, selv om håndtaget (11) bevæges flere gange op og ned.

Årsag:

- Tilbageløbsventil (13) ikke lukket (REMS Python, REMS Hydro-Swing).
- For lidt hydraulikolie i systemet (REMS Python, REMS Hydro-Swing).
- Luft i systemet (REMS Python).
- Håndtag (11) bliver ikke trykket rigtigt ned (REMS Swing).
- Overtryksventil reagerer (REMS Python, REMS Hydro-Swing).
- Rørbukker defekt.

Afhjælpning:

- Luk tilbageløbsventilen (13) ved at dreje den ind og spænd den fast med hånden.
- Påfyld hydraulikolie ved REMS Python (fig. 2 og 4.2. Inspektion/reparation). Få REMS Hydro-Swing kontrolleret/repareret på et autoriseret REMS kundeserviceværksted.
- Åbn tilbageløbsventilen (13) og bevæg den med ca. 1 omdrejning og bevæg håndtaget (11) flere gange op og ned, indtil luften er sivet ud.
- Tryk flere gange på håndtaget (11) mod pilens retning (18).
- Røret er ikke egnet til bukning. Brug kun godkendte rør.
- Få rørbukkeren kontrolleret/repareret på et autoriseret REMS kundeserviceværksted.

5.2. Fejl: 90° bøjning kan ikke fremstilles fuldstændigt.

Årsag:

- For lidt hydraulikolie i systemet (REMS Python, REMS Hydro-Swing).
- Glideruller (7) er i forkert position mellem gliderulleholdere (1 og 2) (REMS Python).
- Glidestykke-holder (3) forkert monteret (REMS Python, REMS Hydro-Swing).

Udbedring:

- Påfyld hydraulikolie ved REMS Python (fig. 2 og 4.2. Inspektion/reparation). Få REMS Hydro-Swing kontrolleret/repareret på et autoriseret REMS kundeserviceværksted.
- Indsæt glideruller svarende til rørstørrelsen, se skala (17), i boringerne mellem gliderulleholderne (1 og 2).
- Monter glidestykke-holderen som beskrevet i hhv. 2.2. og 2.3.

5.3. Fejl: Ingen brugbar bukning.

Årsag:

- Rørstørrelsen svarer ikke til bukkesegmentet (10) og/eller gliderullerne/ glidestykkerne (7).
- Glideruller (7) er i forkert position mellem gliderulleholdere (1 og 2) (REMS Python).
- Glidestykke-holder (3) forkert monteret (REMS Python, REMS Hydro-Swing).
- Røret er ikke egnet til bukning.

Udbedring:

- Brug bukkesegment og/eller glideruller/ glidestykker i overensstemmelse med rørstørrelsen.
- Anbring glideruller svarende til rørstørrelsen, se skala (17), i boringerne mellem gliderulleholderne (1 og 2).
- Monter glidestykke-holderen som beskrevet i hhv. 2.2. og 2.3.
- Brug kun godkendte rør.

5.4. Fejl: Håndtaget (11) er svært eller umuligt at trykke ned (REMS Swing).

Årsag:

- Røret er ikke egnet til bukning.
- Enhånds-rørbukker defekt.

Udbedring:

- Brug kun godkendte rør.
- Få Enhånds-rørbukkeren kontrolleret/repareret på et autoriseret REMS kundeserviceværksted.

6. Bortskaffelse

REMS Python, REMS Swing, REMS Hydro-Swing må ikke smides ud som almindeligt husholdningsaffald, når de er slidt op. De skal bortskaffes korrekt i overensstemmelse med loven.

7. Producent-garanti

Garantiperioden er på 12 måneder fra overdragelsen af det nye produkt til første bruger. Tidspunktet for overdragelsen skal dokumenteres ved at indsende de originale købsdokumenter, som skal indeholde angivelser om købsdatoen og produktbetegnelsen. Alle funktionsfejl, som opstår i løbet af garantiperioden, og som påvisligt skyldes fremstillings- eller materialefejl, udbedres gratis. Ved udbedringen af manglen bliver garantiperioden for produktet hverken forlænget eller fornyet. Skader, som skyldes naturlig slitage, ukorrekt behandling eller misbrug, manglende overholdelse af driftsforskrifterne, uegnede driftsmidler, for stor belastning, brug i modstrid med formålet, egne indgreb eller indgreb af andre eller andre grunde, som REMS ikke skal indestå for, er udelukket fra garantien.

Garantiydelser må kun udføres af et autoriseret REMS kundeserviceværksted. Reklamationer vil kun blive anerkendt, hvis produktet indsendes til et autoriseret REMS kundeserviceværksted uden forudgående indgreb i ikke splittet tilstand. Udskiftede produkter og dele overgår til REMS' eje.

Brugeren skal betale fragtomkostningerne til og fra værkstedet.

Brugerens lovfæstede rettigheder, især hans garantikrav over for forhandleren i tilfælde af mangler, indskrænkes ikke af denne garanti. Denne producent-garanti gælder kun for nye produkter, som købes og bruges i den Europæiske Union, i Norge eller i Schweiz.
For denne garanti gælder tysk ret under udelukkelse af De Forenede Nationers Konvention om aftaler om internationale køb (CISG).

8. Reservedelsliste

Reservedelsliste: se www.rems.de → Downloads → Reservedelstegninger.