HUMBAUR

MACHT'S MÖGLICH

BRUGERVEJLEDNING

DEL 2 ▶ KABELTROMLETRANSPORTER

SERIE 8500

DK





Humbaur GmbH
Mercedesring 1
86368 Gersthofen
Tyskland

Tlf. + 49 821 24929-0 l info@humbaur.com
Fax + 49 821 249-100 l www.humbaur.com

Anhængerdata:

Dato for første indregistrering _____

Totalvægt _____

Nyttelast _____

1. ejer

Navn _____

Adresse _____

Dato (fra - til) _____

2. ejer

Navn _____

Adresse _____

Dato (fra - til) _____

3. ejer

Navn _____

Adresse _____

Dato (fra - til) _____

Sørg for at opbevare denne specifikke brugervejledning Del 2 og den generelle brugervejledning Del 1, så de er ved hånden i trækkøretøjet!

Hvis anhængeren afhændes, skal den næste ejer have udleveret hele dokumentationen.

Anvendelsesforholdsregler

DEL 2

Denne brugervejledning " Kabeltromleanhænger/Del 2" er henvendt til dig som bruger af en færdigmonteret anhænger.

Den indeholder beskrivelser af detaljerede trin vedr. håndtering af en kabeltromleanhænger og specifikt tilbehør til denne.

Den indeholder supplerende oplysninger vedr. sikker drift, pleje/rengøring, vedligeholdelse og fejlafhjælpning på anhængeren.
Denne tilhørende brugervejledning til anhængeren (del 2) kan hentes på internettet på **www.humbaur.com under overskriften: Download - brugervejledninger**.

DEL 1

Alle yderligere generelle oplysninger vedr. personvognsanhængere fremgår af brugervejledningen "Personvognsprogram/Del 1 - Generelt".



Supplerende oplysninger fremgår af den tekniske dokumentation til de monterede komponenter, f.eks. elektrisk spil.

Operatørens forpligtelser

Brug kun anhængeren, hvis den er i upåklagelig stand.



Sørg for, at brugervejledningen overholdes i samtlige faser af anhængerens levetid, og at de foreskrevne personlige værnemidler bæres.

Sørg for, at de nødvendige drifts- og hjælpestoffer er til rådighed.

Det skal kunne dokumenteres, at personalet har modtaget anvisninger i sikker betjening af kabeltromleanhængeren!

Stikordsregister

Benyt **stikordsregisteret** fra side **3** for at søge **målrettet** efter emner.

1 Sikkerhed

– fra side **5**
– Sikkerhedsrelevante oplysninger
– Læs dette kapitel forud for første kørsel

2 Generelle oplysninger

– fra side **11**
– Angivelser vedr. anhængeridentifikation

3 Drift

– fra side **15**
– Sikkerhed ved betjening af tromlen
– Lastfordeling/sikring
– Henstillen/parkering

4 Chassis

– fra side **23**
– Chassis
– Støtteanordninger

5 Overbygning

– fra side **29**
– Betjening overbygning/stativ
– Sikring af kabeltromlen

6 Elektrisk anlæg

– fra side **41**
– Belysningsanlæg
– Batteri

7 Kontrol, pleje, vedligeholdelse

– fra side **47**
– Opretholdelse af driftssikkerheden
– Nødvendig rengøring, pleje
– Regelmæssig vedligeholdelse

8 Rådgiver vedr. funktionsfejl

– fra side **57**
– Selvhjælp ved funktionsfejl

A

Anvendelse
- Forkert anvendelse, der med rimelighed kan forudses .. 6
- Tilsigtet 6

Anvendelsesforholdsregler i brugervejledningen 1
Automatikstøttehjul 24

B

Batteri oplade/vedligeholdelsesladning 45
Belysningsanlæg 42
Betjening
- Chassis 23

Bremseramme
- betjene 38
- låse 40

C

CE-overensstemmelse 13

D

Drift 15

E

Elektrisk anlæg 41
Elektrisk batteri 43

F

Forholdsregler i tilfælde af funktionsfejl 58
Funktionsfejlafhjælpning 59

G

Generelle oplysninger 11

H

Håndbremse 25
Hjælp i tilfælde af problemer 59
Hjul/dæk 25

I

Inspektion regelmæssig 48

K

Kabeltromle
- anbringe 19
- betjene 21
- sikre 20

Kabeltromleanhænger
- Udstyr 14

Kabeltromleanhængerens komponenter 12
Kapitel
- Betjening chassis 23
- Drift 15
- Elektrisk anlæg 41
- Generelle oplysninger 11
- Kontrol, pleje og vedligeholdelse 47
- Overbygning 29
- Rådgiver vedr. funktionsfejl 57
- Sikkerhed 5

Kontakt
- Adresse på Humbaur GmbH 58
- Dellogistik 58
- Humbaur-servicepartnere 58
- Teknisk kundeservice 58

Kontroller 47
Kørsel med vogntog 15

O

Operatørens forpligtelser 1

P

Personlige værnemidler 6

R

Rådgiver vedr. funktionsfejl 57

S

Sikkerhed
- Kabeltromle på-/aflæsse 7
- Kørsel med/uden kabeltromle 8
- Parkere med/uden kabeltromle 9

Spil
- sikre i kørselsstilling 37

Spil elektrisk 34
Spil manuelt 32
Stikord 3
Stikordsregister 1
Stopklodser 25
Støtteben udkøre 18

T

Teleskopstøtteben med håndsving
- fastgjort (bagest) 24
- svingbart (forrest) 24

Tilsigtet anvendelse 6
Transportaksel
- afsikre 16
- fastgøre 18

Tromlestativ
- betjene 30
- sikre 36

Troubleshooting 59

V

Værktøjskasse (ekstraudstyr) 26
Vedligeholdelse 47
- Aksler/hjul 48
- Gastrykfjedre 51
- Mekanik/sikringselementer 50
- Påløbsanordning 48
- Smørearbejder 52

HUMBAUR

Competence in Trailers



1 Sikkerhed

Tilsigtet anvendelse

Kabeltromleanhængeren er udviklet specielt til anvendelse og transport af kabeltromler.

Følgende er tilladt:

– Transport af en kabeltromle.
– Afrulning af kablet fra kabeltromlen.

Forkert anvendelse, der med rimelighed kan forudses

Enhver anvendelse, der går ud over den lovteknisk korrekte transportanvendelse, betragtes som ikke-tilsigtet.

Hertil hører i særdeleshed:

– Kørsel med ikke-sikret kabeltromle/kabeltromle, der ikke er bragt i kørselsstilling.
– Tipning af kabeltromlestativet, mens der befinder sig personer/genstande i farezonen.
– Aftipning af last på personer eller genstande.
– Kørsel med tippet/ikke-sikret kabeltromlestativ.
– Kørsel med sænkede/neddrejede støtteben.
– Opstigning på stativet hhv. ophold under det tippede stativ.
– Undladt overholdelse af sikkerhedsanvisningerne i brugervejledningen "Personvognsprogram / Del 1 - Generelt".

Personlige værnemidler

Brugeren skal være iført følgende personlige værnemidler af hensyn til vedkommendes egen sikkerhed:



Kabeltromleanhængeren må kun betjenes af personer, der har modtaget instruktion i brugen af den!

De pågældende personer skal være opmærksomme på restfaremomenterne for at være i stand til at handle i overensstemmelse hermed.

HUMBAUR
Competence in Trailers

Sikkerhed ved på-/aflæsning af kabeltromlen



Fig. 1 Faremomenter ved på-/aflæsning

Optagning og henstillen af en kabeltromle er farlig og må kun udføres af personer, der har modtaget instruktion!

Forudsætninger:

- Personen, der betjener anhængeren, skal holde anhængeren under opsyn under hele optagnings-/henstilleproceduren.
- Personer, der ikke har modtaget instruktioner (børn), må ikke opholde sig i nærheden af anhængeren.
- Optagnings-/henstilleproceduren i forbindelse med kabeltromlen må kun finde sted med anhængeren koblet sammen med trækkøretøjet.
- Anhængeren skal stå med alle 4 støtteben og hjulene stabilt på et plant underlag.

FARE

Ikke-sikret/rullende kabeltromle!

Personer kan blive kørt over/klemt af kabeltromlen.

- ▶ Sørg for, at kabeltromlen henstilles på et plant underlag og ikke kan sætte sig i bevægelse af sig selv.
- ▶ Sørg for at sikre kabeltromlen ved hjælp af sikringselementer, så den ikke kan rulle væk, f.eks. med stopklodser.
- ▶ Hold medhjælpende personale hhv. tredjepart væk fra fareområdet omkring kabeltromlen.

ADVARSEL

Bevægeligt stativ/bevægelige rammedele!

Personer kan få fingrene/hænderne/fødderne i klemme.

- ▶ Hold altid en sikkerhedsafstand ved bevægelse af stativet - Der må ikke gribes ind i fareområdet med nogen form for kropsdele.
- ▶ Kabeltromlen må først sikres, når stativet ikke længere bevæger sig.
- ▶ Sørg for, at du altid kan se en eventuel medhjælper.

Sikkerhed under kørsel med/uden kabeltromle

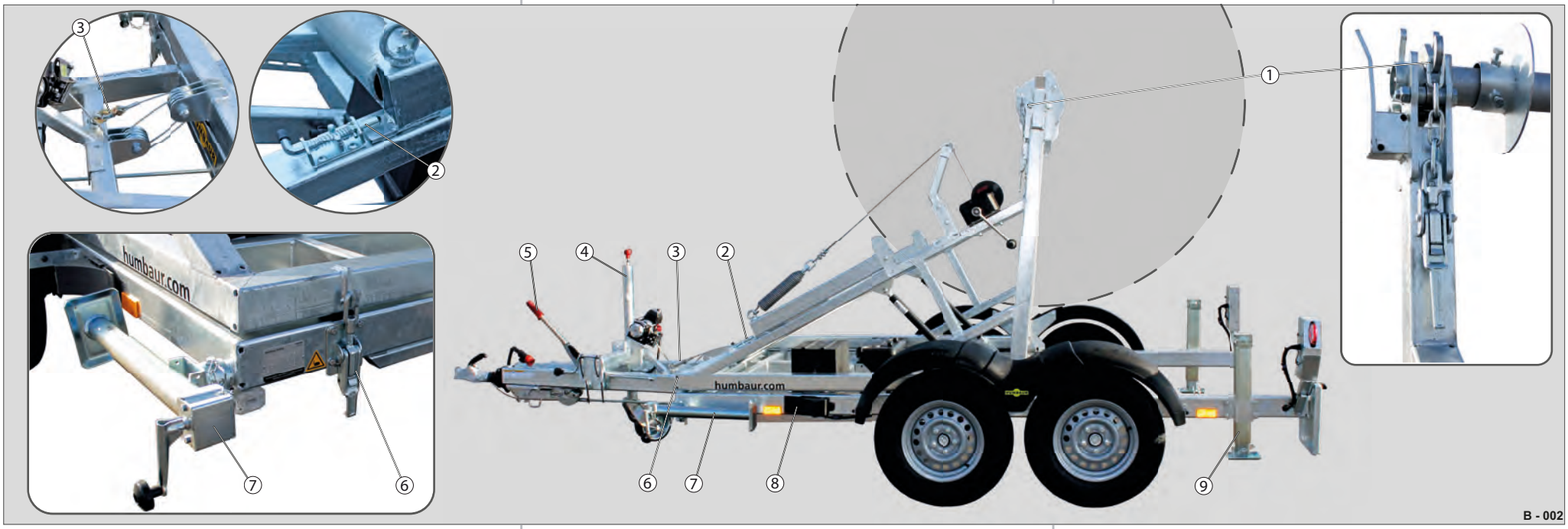

Fig. 2 Sikring af stativet

1 Sikring af transportakslen (excenterlukning med kæde)
2 Sikring af bremserammen (rigelbolt)
3 Sikring af wiren (spil)
4 Automatikstøtteben, drejet op
5 Håndbremse, slækket
6 Sikring af kabeltromlestativet (excenterlukning)
7 Støtteben, sikret i kørselsstilling (vandret)
8 Stopklodser, sikret i holder
9 Støtteben, drejet op (lodret)

⚠ ADVARSEL

Ikke-sikret kabeltromle/-stativ

Der kan opstå uventede svingningsbevægelser (i kurver) - fare for slingren/ulykker!

▶ Kontrollér forud for kørslen, at kabeltromlestativet/bremserammen/transportakslen er låst.

Der må kun køres med kabeltromleanhængeren, når kabeltromlestativet er bragt i kørselsstilling og låst med samtlige sikringselementer!

Forudsætninger for kørsel:

– Transportakslen til kabeltromlen er anbragt i midten og sikret i højre/venstre side med låsehåndtaget og excenterlukningen (Fig. 2 /1).
– Kabeltromlen er anbragt midt på transportakslen og fastgjort med flanger.
– Bremserammen (Fig. 2 /2) er klappet ned og fastgjort med rigelen.
– Kabeltromlestativet ligger an imod chassiset og er sikret ved hjælp af excenterlukningerne (Fig. 2 /6) i højre/venstre side.
– Støttebenene forrest (Fig. 2 /7) er sikret i vandret stilling.
– Støttebenene bagest (Fig. 2 /9) er drejet helt op og sikret.
– Håndsvinget til støttebenene er opbevaret forsvarligt.
– Stopklodserne (Fig. 2 /8) er fastgjort i beslag.
– Spillet (Fig. 2 /3) er kørt ind og fastgjort.
Wiren er aflastet - ikke strammet.
Betjeningshåndtag hhv. fjernbetjening er opbevaret.
– Automatikstøttehjulet (Fig. 2 /4) er drejet op.
– Håndbremsen (Fig. 2 /5) er slækket helt.

Sikkerhed ved parkering med/uden kabeltromle

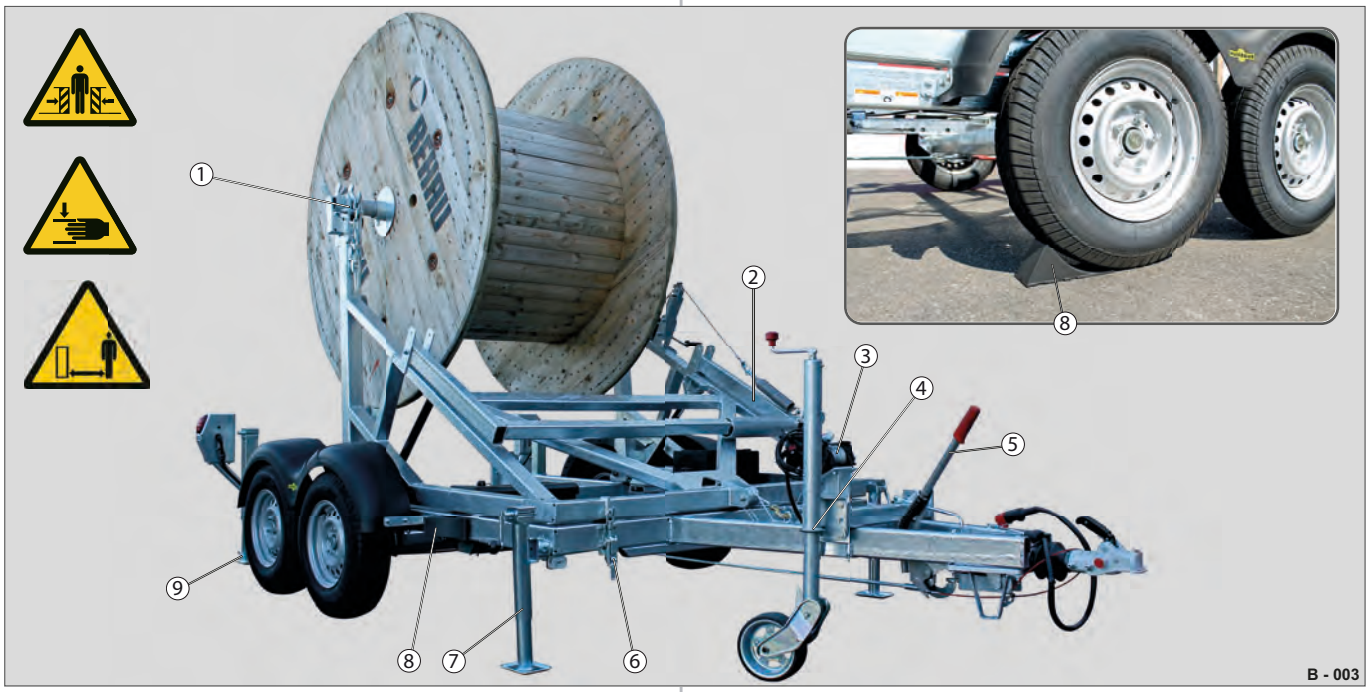

Fig. 3 Sikring af stativet/anhængeren

1 Sikring af transportakslen (excenterlukning med kæde)
2 Sikring af bremserammen (rigelbolt)
3 Sikring af wiren (spil)
4 Automatikstøtteben, drejet ned
5 Håndbremse, trukket helt
6 Sikring af kabeltromlestativet (excenterlukning)
7 Støtteben, i støttestilling (lodret)
8 Stopklodser, lagt under hjulene
9 Støtteben, drejet ned

Kabeltromleanhængeren kan kobles fra trækkøretøjet med pålæsset kabeltromle og parkeres.

Kabeltromleanhængeren må kun henstilles på et plant/fast underlag - ikke på en skråning uden sikring.

Kabeltromleanhængeren må kun kobles fra trækkøretøjet og parkeres, når kabeltromlestativet er bragt i kørselsstilling og låst med samtlige sikringselementer!

Forudsætninger for parkering:

– Kabeltromlen er anbragt midt på transportakslen (Fig. 3 /1) og sikret ved hjælp af låsehåndtaget og excenterlukningen.
– Bremserammen (Fig. 3 /2) er klappet ned og fastgjort med rigelen.
– Kabeltromlestativet ligger an imod chassiset og er sikret ved hjælp af excenterlukningerne (Fig. 3 /6) i højre/venstre side.
– Støttebenene forrest (Fig. 3 /7) er svinget ned i støttestillingen og drejet ned til underlaget.
– Støttebenene bagest (Fig. 3 /9) er drejet helt ned.
– Stopklodserne (Fig. 3 /8) er lagt under hjulene.
– Spillet (Fig. 3 /3) er kørt ind og fastgjort.
Wiren er aflastet - ikke strammet.
Betjeningshåndtag hhv. fjernbetjening er opbevaret.
– Automatikstøttehjulet (Fig. 3 /4) er drejet ned.
– Håndbremsen (Fig. 3 /5) er trukket helt.

HUMBAUR
Competence in Trailers

HUMBAUR

Competence in Trailers



2 Generelle oplysninger

Kabeltromleanhængerens komponenter

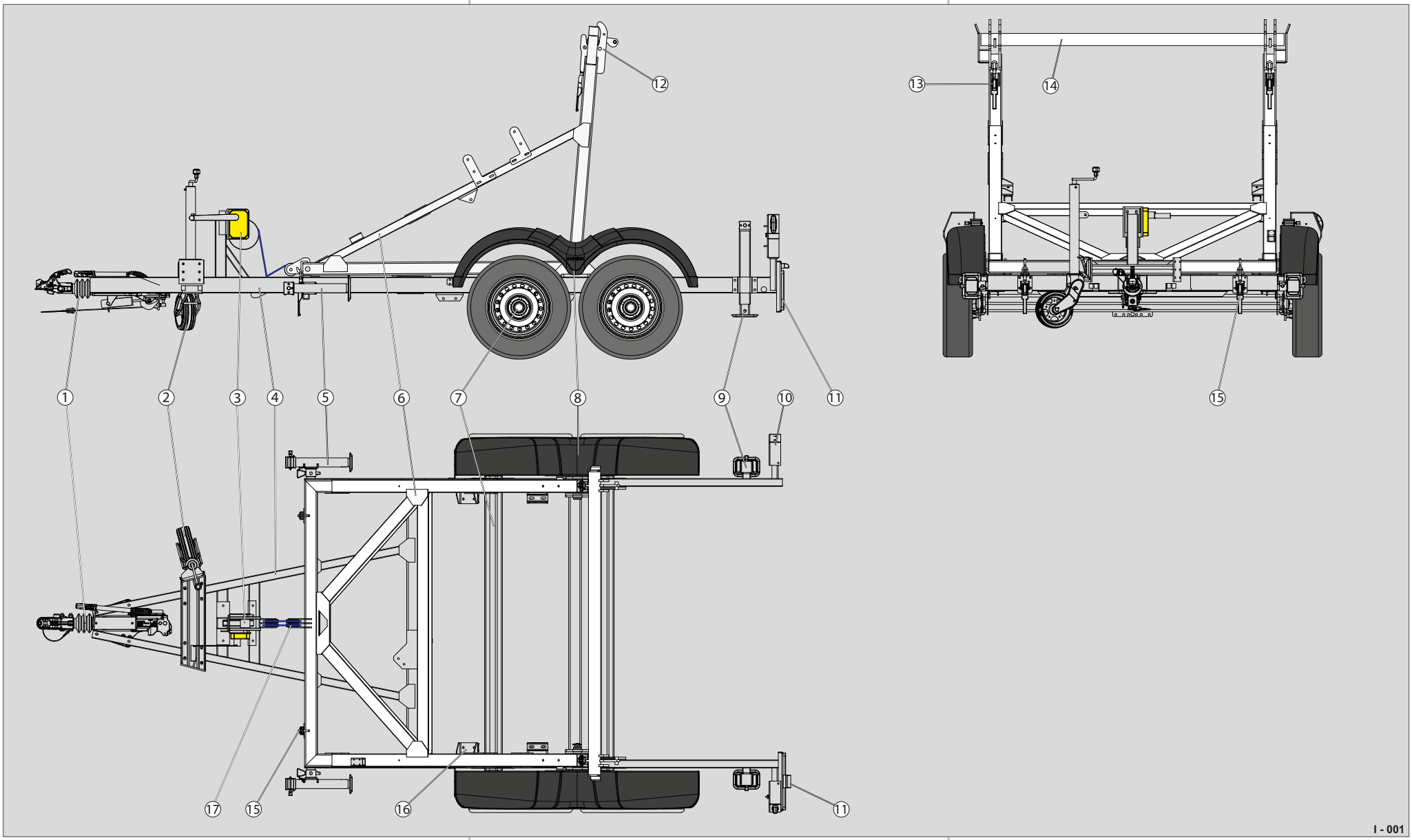

Fig. 1 Den komplette kabeltromleanhænger (standard)

HUMBAUR
Competence in Trailers

1 Påløbsanordning med håndbremsehåndtag, bremsestang, fjederakkumulator
2 Automatikstøttehjul, monteret på flange i siden
3 Spil på spilbuk i midten, manuelt
4 V-trækstang/chassis
5 Teleskopstøtteben med håndsving, svingbart
6 Kabeltromlestativ
7 Hjul (dæk)/aksel
8 Skærme
9 Teleskopstøtteben med håndsving, fastgjort lodret
10 Lygteholder med multifunktionslygte, anbragt lodret
11 Nummerpladeholder, til nummerplade med to linjer
12 Lukkehåndtag til transportakslen
13 Excenterlukning med kædesikring
14 Transportaksel
15 Excenterlukning til kabeltromlestativ
16 Holder til gastrykfjedre
17 Wireomledningsruller/stålwire

Kabeltromleanhængeren som bogieanhænger i udførelsen zGG 3,0 t /3,5 t består af et svejset, galvaniseret chassis.

Anhængeren er som standard udstyret med 14" dæk.

De fire teleskopstøttefødder sikrer, at anhængeren står stabilt ved optagning og henstillen af kabeltromlen.

Kabeltromlestativet kan ved hjælp af spillet manuelt tippes bagover og løftes.

Ekstraudstyr:

– Værktøjskasse
– Elektrisk spil med batteri
– Bremseramme til kabeltromlen

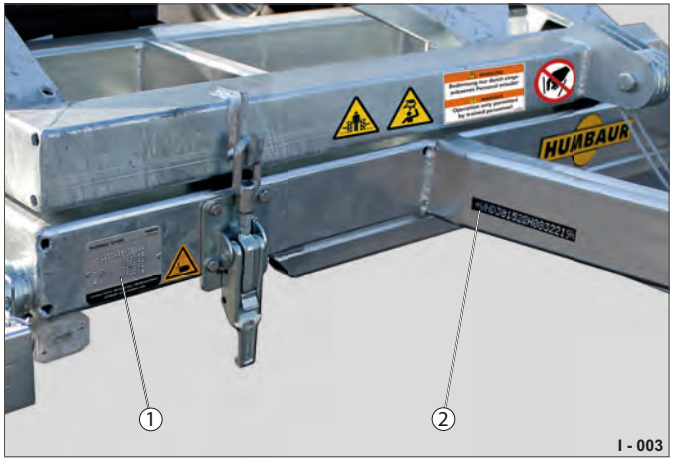

Fig. 2 Køretøjsidentifikation

1 Producent-typeskilt
2 Stelnummer (FIN) indgraveret

Kabeltromleanhængeren fås i to forskellige størrelser:

Model	Totalvægt maks. (kg)	Nyttelast (kg)
8500	3000	2240
8502	3500	2700

Konstrueret til kabeltromler med målene:
D = maks. 2800 mm, bredde = maks. 1450 mm

CE-overensstemmelse

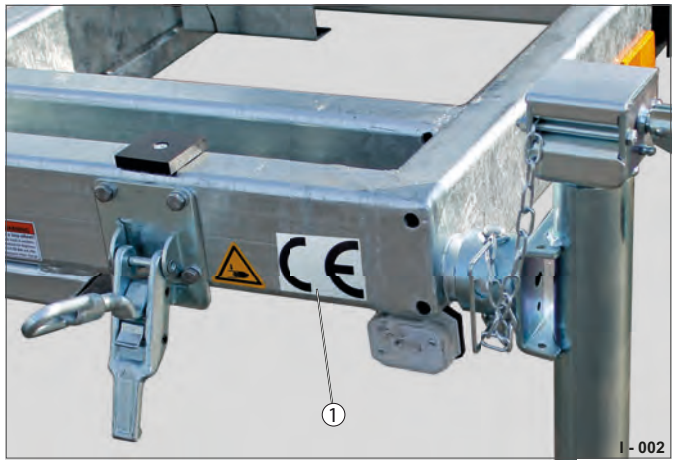

Fig. 3 CE-overensstemmelse

1 CE-mærkat

Hermed bekræfter firmaet Humbaur GmbH overensstemmelse med samtlige relevante EF-direktiver for godkendelse og sikker drift vedr. kabeltromleanhængeren.

▶ Vi udleverer en EF-overensstemmelseserklæring ved henvendelse.

Manuelt spil

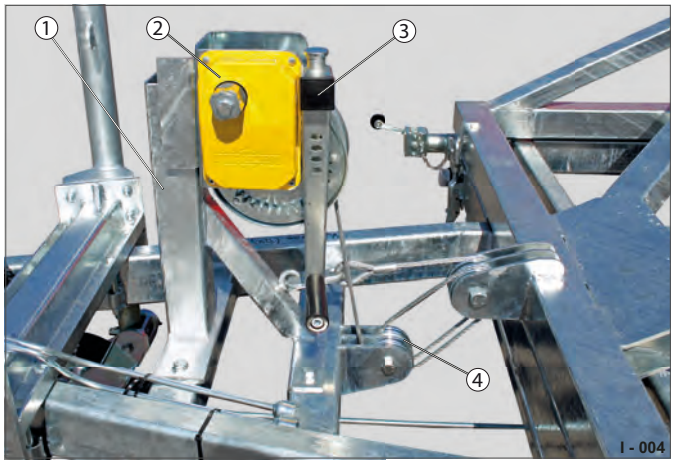

Fig. 4 Spil i kørselsstilling

1 Spilbuk, midt på V-trækstangen
2 Spil fabrikat Humbaur type: 950 A
3 Håndsving, parkeret på håndsvingsholder
4 Omledningsruller med stålwire D=7 mm

Der monteres som standard et manuelt betjent spil (Fig. 4).

Der kan som ekstraudstyr være monteret et elektrisk spil med fjernbetjening.

Det elektriske spil (Fig. 5) drives med 12 V ved hjælp af et forsyningsbatteri (Fig. 6).

Fjernbetjeningen til det elektriske spil kan opbevares i værktøjskassen (Fig. 7), der fås som ekstraudstyr.

Der kan om nødvendigt monteres en bremseramme (Fig. 8) med manuelt spil (med bremse).

Elektrisk spil (ekstraudstyr)

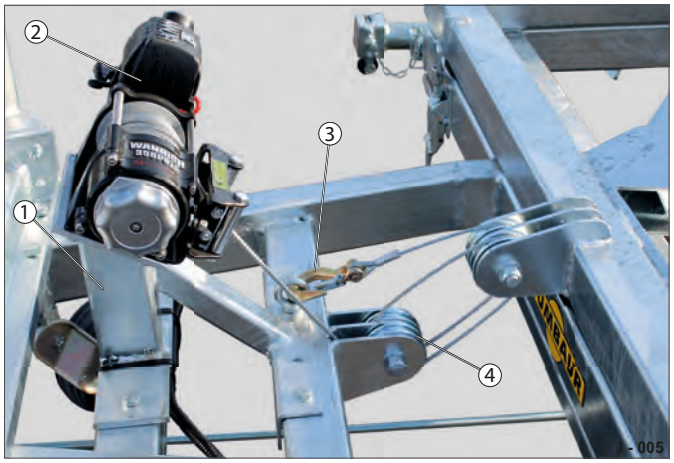

Fig. 5 Spil i kørselsstilling

1 Spilbuk, midt på V-trækstangen
2 Elektrisk spil
3 Karabinhage
4 Omledningsruller med stålwire D=7 mm

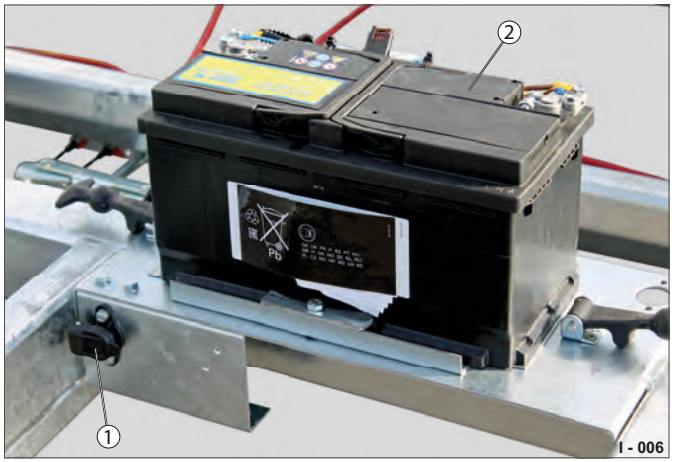

Fig. 6 Forsyningsbatteri (uden hus)

1 Tilslutning til eksternt batteriladeapparat (12 V)
2 Forsyningsbatteri 12 V

Værktøjskasse (ekstraudstyr)



Fig. 7 Værktøjskasse (ekstraudstyr)

1 Værktøjskasse, lukket
2 Chassis, tværrør

Bremseramme (ekstraudstyr)



Fig. 8 Bremseramme (ekstraudstyr)

1 Bremseramme, løftet
2 Spil, manuelt med bremse fabrikat AL-KO

HUMBAUR

Competence in Trailers



3 Drift

Transportaksel afsikre

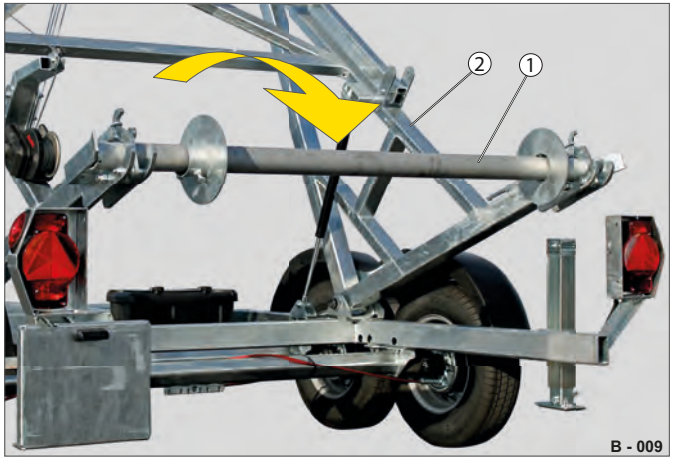

Fig. 1 Tromlestativ tippet bagover

1 Transportaksel, sikret
2 Tromlestativ

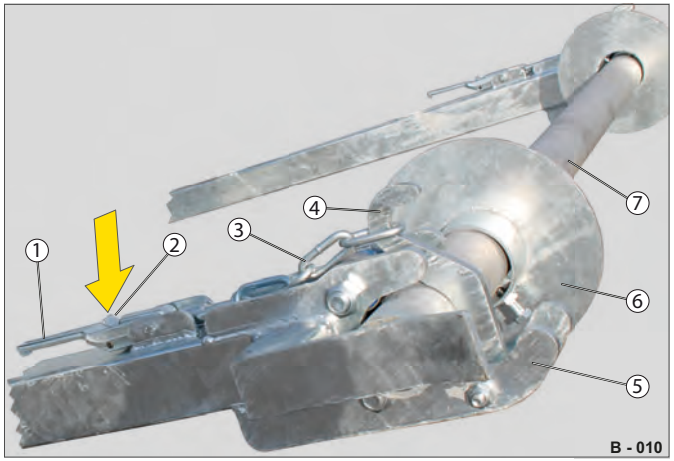

Fig. 2 Transportaksel sikret

1 Excenterlukning/håndtag
2 Sikring
3 Kæde
4 Krog
5 Kløer
6 Flange
7 Transportaksel

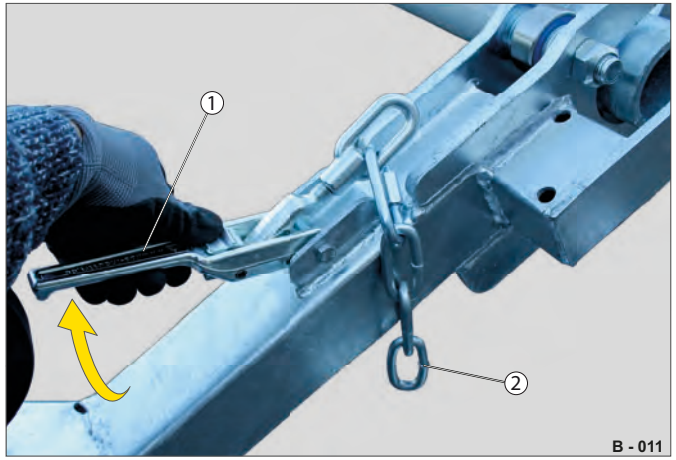

Fig. 3 Transportaksel afsikret

1 Håndtag
2 Kæde

Betjening af tromlestativet - se afsnit , side 30 i kapitlet "Overbygning".

▶ Tip tromlestativet (Fig. 1 /2) bagover.

▶ Tag fat i håndtaget (Fig. 2 /1) på excenterlukningen, og tryk sikringen (Fig. 2 /2) ind.

Kæden (Fig. 2 /3) slækkes.

▶ Løft håndtaget (Fig. 3 /1), og frigør kæden (Fig. 3 /2) fra krogen (Fig. 2 /4).

Transportakslen er afsikret i den ene side.

▶ Sørg for at afsikre den anden ende af transportakslen.

HUMBAUR
Competence in Trailers

Udtagning af transportakslen

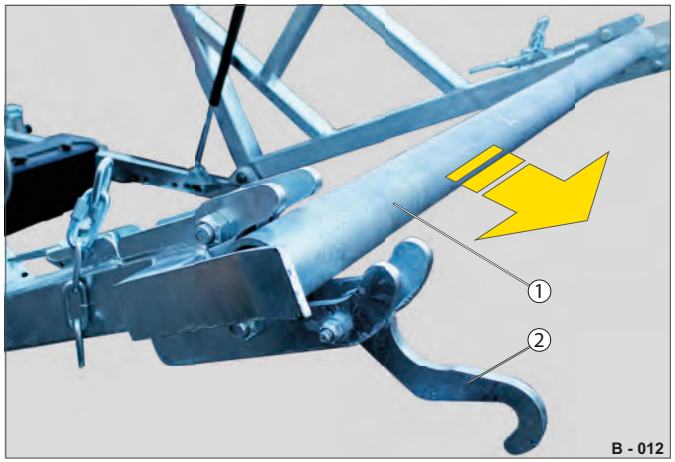

Fig. 4 Udtagning af transportakslen

1 Transportaksel
2 Krog, slækket

FORSIGTIG

Betjening af tung transportaksel

Transportakslen kan falde ned - fare for slag/klemning!

- ▶ Hold transportakslen godt fast - betjen den om nødvendigt sammen med en medhjælper.
- ▶ Læg transportakslen til side et sted, hvor den er sikret, så den ikke kan komme til at rulle væk.

▶ Tag transportakslen (Fig. 4 /1) ud af tromlestativet.

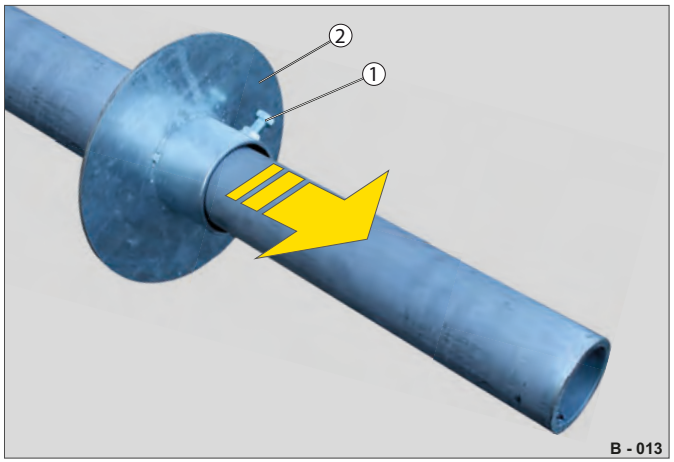

Fig. 5 Afmontering af flangen

1 Skruer
2 Flange

▶ Løsn skruerne (Fig. 5 /1).

▶ Træk den højre og den venstre flange (Fig. 5 /2) af transportakslen.

Isætning af transportakslen



Fig. 6 Isætning af transportakslen

1 Kabeltromle (træ)
2 Transportaksel (D=76 mm)

Overhold ved betjening af kabeltromlen altid de generelle sikkerhedsanvisninger - se afsnit , side 7.

▶ Sæt transportakslen (Fig. 6 /2) igennem boringen i kabeltromlen (Fig. 6 /1).

Fastgørelse af transportakslen

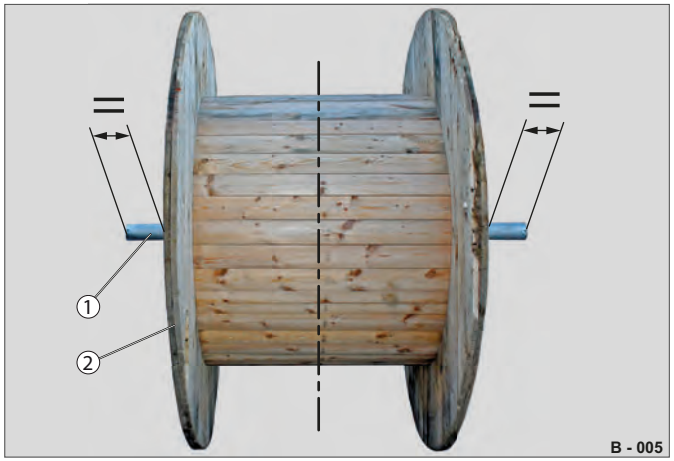

Fig. 7 Positionsudligning

1 Transportaksel
2 Kabeltromle

▶ Placer transportakslen (Fig. 7 /1), så den stikker lige langt ud på begge sider af kabeltromlen (Fig. 7 /2).

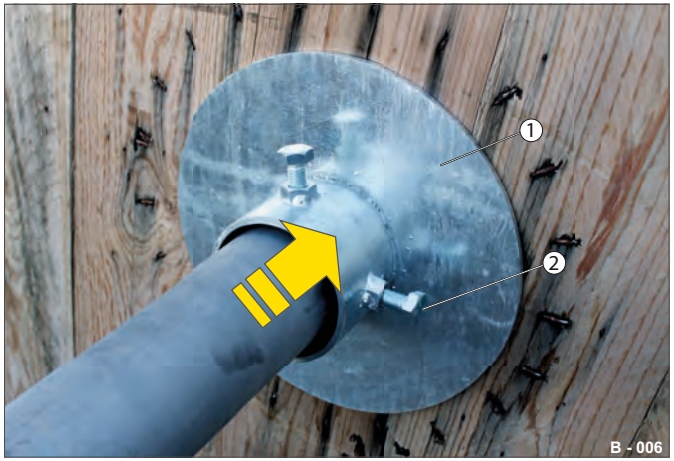

Fig. 8 Fastgørelse af transportakslen

1 Flange
2 Skrue

▶ Skyd flangen (Fig. 8 /1) i højre og venstre side på transportakslen.

▶ Skru skruerne (Fig. 8 /2) fast - spænd dem ensartet.

Udkørsel af støtteben

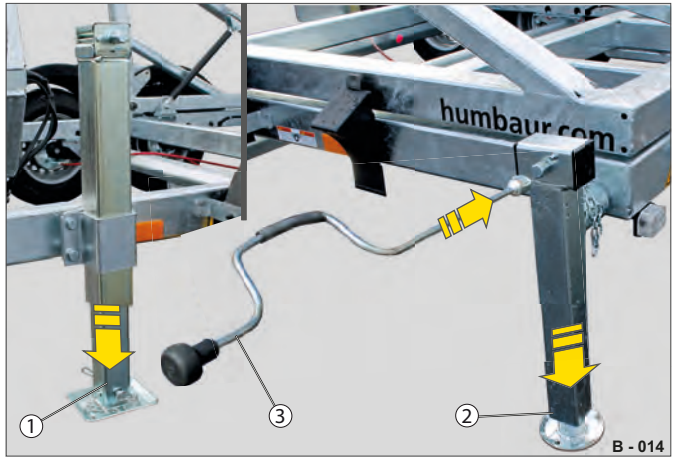

Fig. 9 Stabilisering af anhænger

1 Støtteben i bagenden
2 Støtteben i forenden
3 Håndsving til firkanttap

▶ Sæt håndsvinget (Fig. 9 /3) på firkanttappen til støttebenet (Fig. 9 /1 og Fig. 9 /2) hhv. benyt et eventuelt allerede monteret håndsving direkte på støttebenet.

▶ Drej støttefødderne ned - se "Teleskopstøtteben med håndsving, svingbart" på side 24 og se "Teleskopstøtteben med håndsving, fastgjort på bagenden" på side 24.

▶ Sørg for at træffe sikkerhedsforholdsreglerne - se "Optagning/henstillen af kabeltromle" på side 7 under overskriften "Sikkerhed".

Anbringelse af kabeltromlen



Fig. 10 Kabeltromlen bringes hen til anhængeren

1 Kabeltromle med fastgjort transportaksel
2 Tromlestativ

Overhold ved betjening af kabeltromlen altid de generelle sikkerhedsanvisninger - se afsnit , side 7.

▶ Anbring kabeltromlen (Fig. 10 /1) i midten i forhold til tromlestativet (Fig. 10 /2).

▶ Sørg for at sikre kabeltromlen, så den ikke kan sætte sig i bevægelse.

Optagning af kabeltromlen

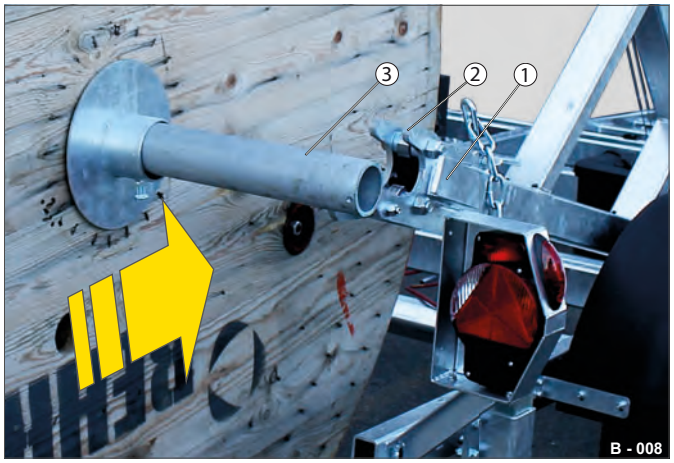

Fig. 11 Påsætning af kabeltromle

1 Sidebegrænser
2 Griber
3 Transportaksel

▶ Før kabeltromlen hen til tromlestativet - sørg for, at transportakslen (Fig. 11 /3) kommer til at befinde sig på indersiden af sidebegrænserne (Fig. 11 /1) i højre/venstre side.

Tilpasning af højde

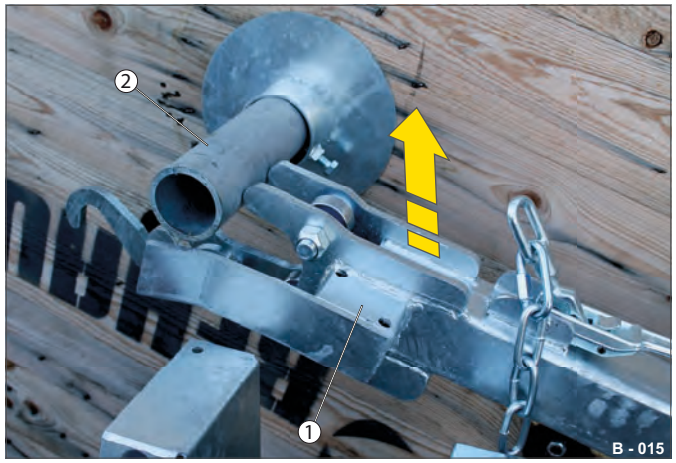

Fig. 12 Påsætning af kabeltromle

1 Tromlestativ
2 Transportaksel

▶ Løft hhv. sænk tromlestativet (Fig. 12 /1), så transportakslen (Fig. 12 /2) glider ind i optagegriberne.

Sikring af kabeltromlen

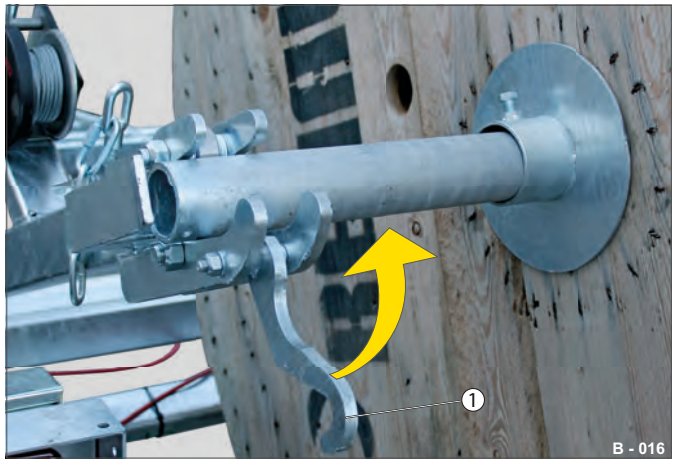

Fig. 13 Kabeltromle optaget

1 Krog

▶ Sving krogen (Fig. 13 /1) op omkring transportakslen.

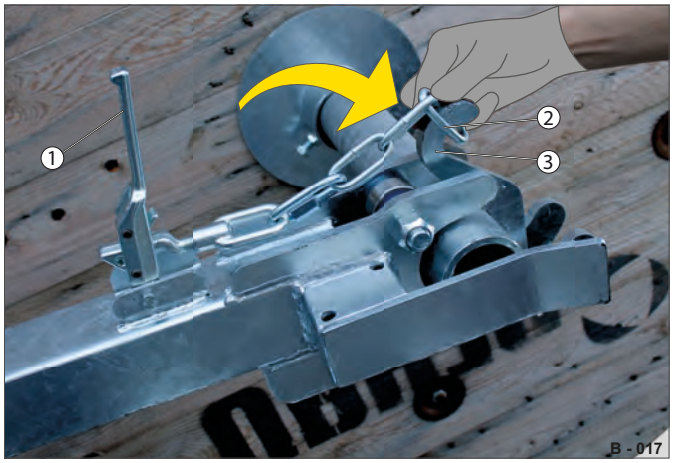

Fig. 14 Sikring af kabeltromlen

1 Håndtag til excenterlukning
2 Øje kæde
3 Krog

▶ Løft håndtaget (Fig. 14 /1) op, og sæt kædeøjet (Fig. 14 /2) på krogen (Fig. 14 /3).

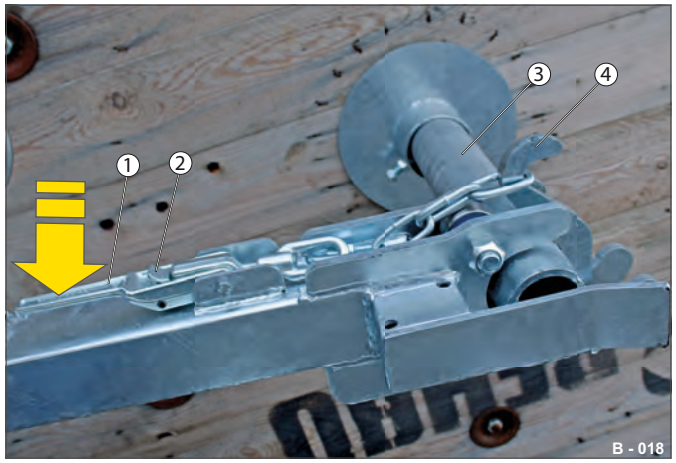

Fig. 15 Kabeltromle sikret

1 Håndtag til excenterlukning
2 Sikring, i indgreb
3 Transportaksel
4 Krog, sikret med kæde

▶ Tryk håndtaget (Fig. 15 /1) i med flad hånd.
Sikringen går i indgreb, og excenterlukningen er lukket.

Kabeltromlen er optaget og sikret.

HUMBAUR
Competence in Trailers

Betjening af kabeltromlen på anhængeren



Fig. 16 Løftning af tromlestativ/betjening af kabel

1 Kabeltromle
2 Kabel opviklet

Betjening af tromlestativet er beskrevet under overskriften "Overbygning" - se side 30.

Overhold de generelle sikkerhedsanvisninger - se side 8.

Operatøren af anhængeren har ansvaret for sikkerheden og overholdelse af betjeningsanvisningerne samt instruktion af personalet i sikker betjening af den optagne kabeltromle på anhængeren!

ADVARSEL

Brug af kabeltromlen til andre former for gods/ ikke-sikret kabel

Supplerende anordninger, der fastgøres på kabeltromlen, kan medføre uventede risici. Ikke-sikret kabel kan rulle sig ud af sig selv - Fare for ulykker!

- ▶ Kontrollér, at der ikke er supplerende genstande/anordninger på kabeltromlen.
- ▶ Kontrollér, at kablet er rullet ordentligt op og sikret.

HUMBAUR
Competence in Trailers

HUMBAUR

Competence in Trailers

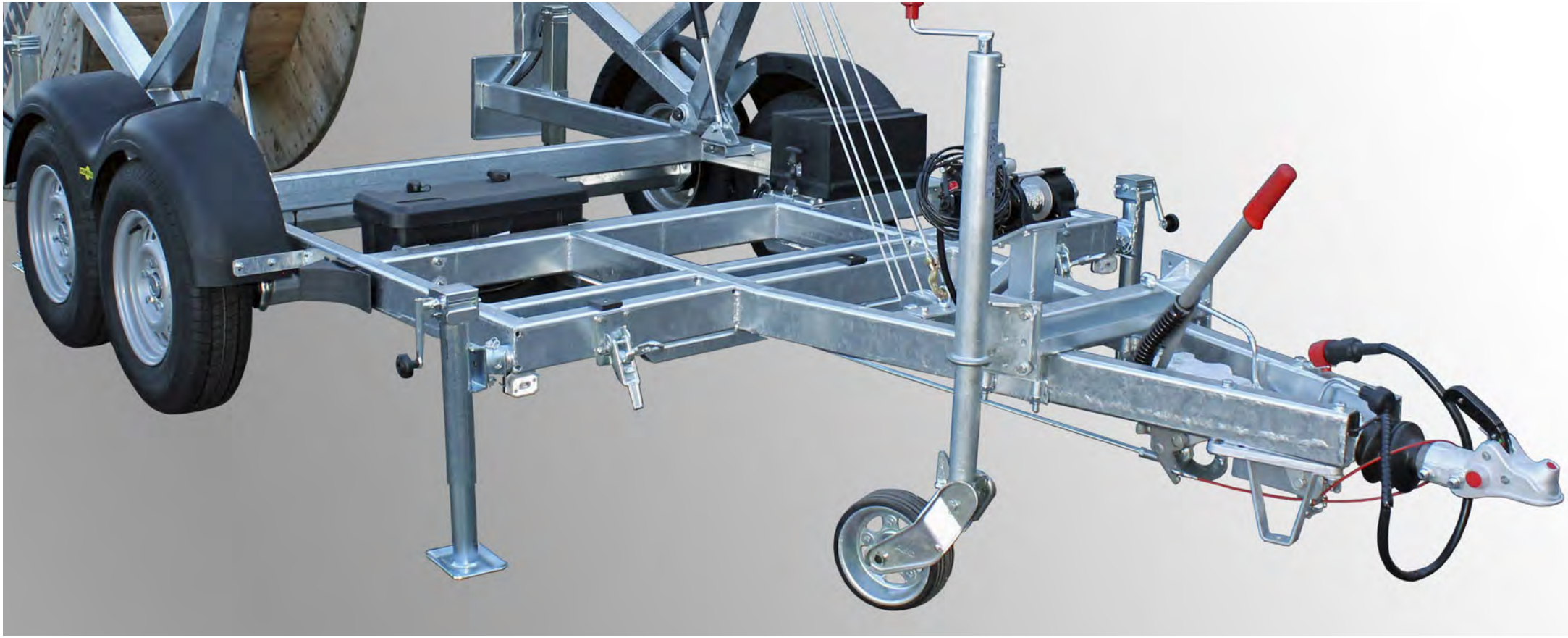

4 Chassis

Automatikstøttehjul

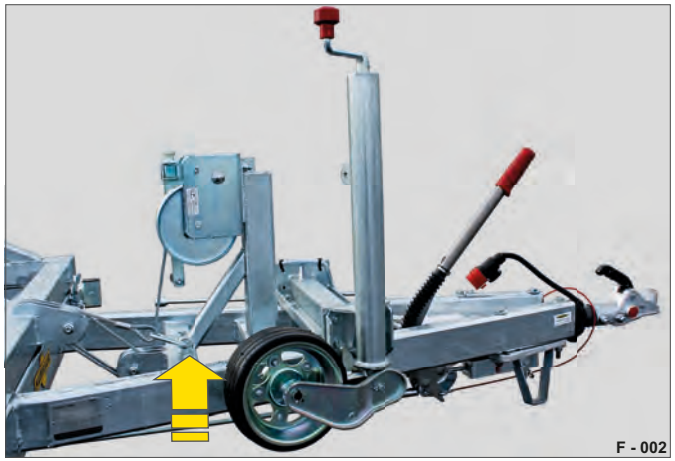

Fig. 1 Automatikstøttehjulet i kørselsstilling

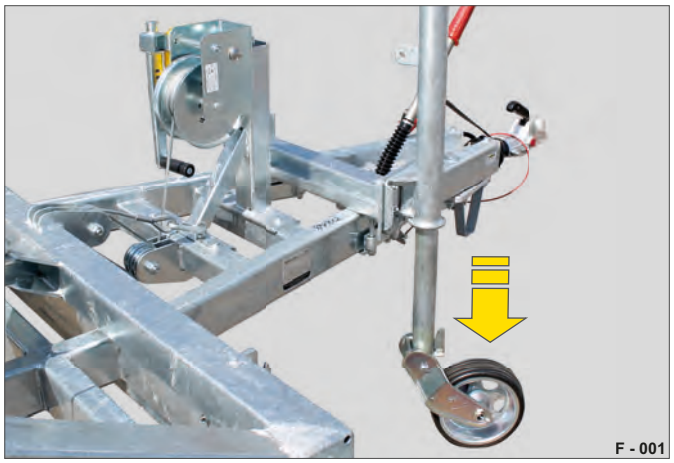

Fig. 2 Automatikstøttehjulet i støttestilling

Betjening af automatikstøttehjulet er beskrevet i brugervejledningen "Del 1 - Generelt".

Teleskopstøtteben med håndsving, svingbart



Fig. 3 Teleskopstøtteben med håndsving i kørselsstilling



Fig. 4 Teleskopstøtteben med håndsving i støttestilling

Betjening af teleskopstøtteben med håndsving er beskrevet i brugervejledningen "Del 1 - Generelt".

Teleskopstøtteben med håndsving, fastgjort på bagenden



Fig. 5 Teleskopstøtteben med håndsving i kørselsstilling



Fig. 6 Teleskopstøtteben med håndsving i støttestilling

Betjening af teleskopstøtteben med håndsving er beskrevet i brugervejledningen "Del 1 - Generelt".

Håndbremse

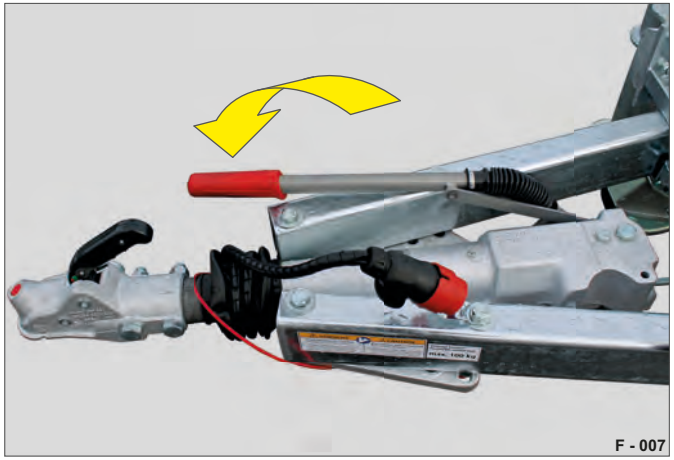

Fig. 7 Håndbremse slækket i kørselsstilling

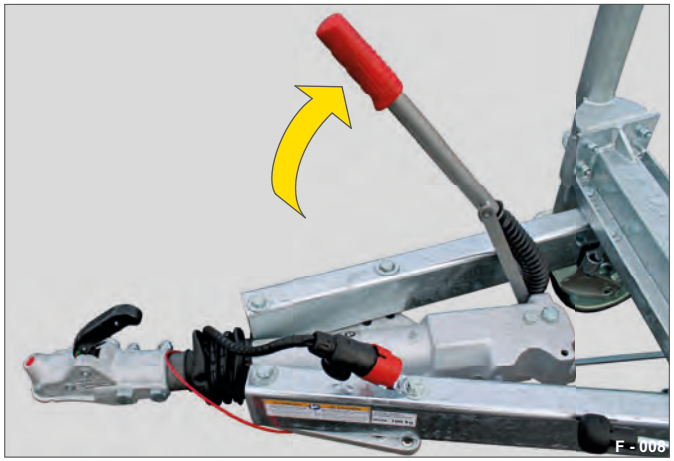

Fig. 8 Håndbremse trukket i parkeringsstilling

Betjening af håndbremsen er beskrevet i brugervejledningen "Del 1 - Generelt".

Stopklodser

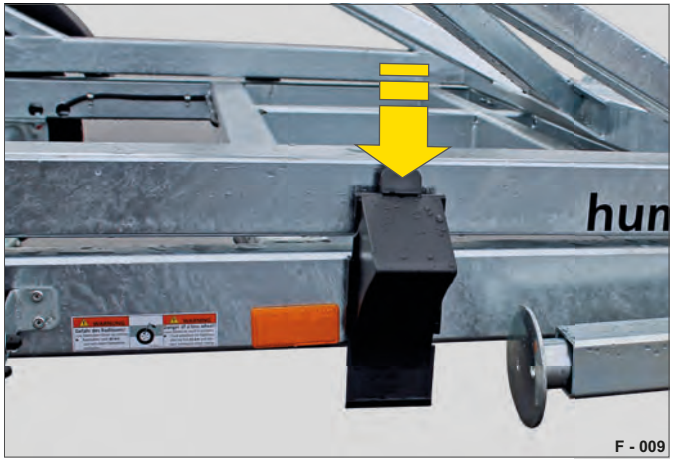

Fig. 9 Stopklods sikret i kørselsstilling



Fig. 10 Stopklodser lagt under i parkeringsstilling

Betjening af stopklodserne er beskrevet i brugervejledningen "Del 1 - Generelt".

Hjul/dæk



Fig. 11 Stopklods sikret i kørselsstilling

Dæktype	Maks. tryk (p) i bar
185 R14C - 8 PR	4,5

Tab. 1 Dæktryk/dækstørrelse

Vedligeholdelse af dækkene/hjulene er beskrevet i brugervejledningen "Del 1 - Generelt".

Værktøjskasse

En aflåselig værktøjskasse fås som ekstraudstyr.

Værktøjskassen befinder sig på chassiset forrest til højre i kørselsretningen.

FORSIGTIG

Betjening af værktøjskassen under tromlestativet

Du kan risikere at støde hovedet imod tromlestativet - Fare for slag!

- ▶ Sørg for, at tromlestativet ikke betjenes.
- ▶ Bevæg dig langsomt og forsigtigt under tromlestativet - ingen hurtige bevægelser.

Overhold den foreskrevne fladebelastning (se producentens angivelser på indersiden af låget, ca. 30 kg).

Åbning af værktøjskasse



Fig. 12 Værktøjskasse lukket

1 Fastgørelseskonsol hø/ve
2 Låg
3 Afdækning

- ▶ Klap afdækningerne (Fig. 12 /2) til lukkevriderne med låsecylindre (Fig. 13 /1) til side.
- ▶ Lås om nødvendigt lukkevriderne op med nøglen.
- ▶ Drej lukkeanordningerne, så de lukkes op.
- ▶ Klap låget (Fig. 13 /2) op.

Lukning af værktøjskasse

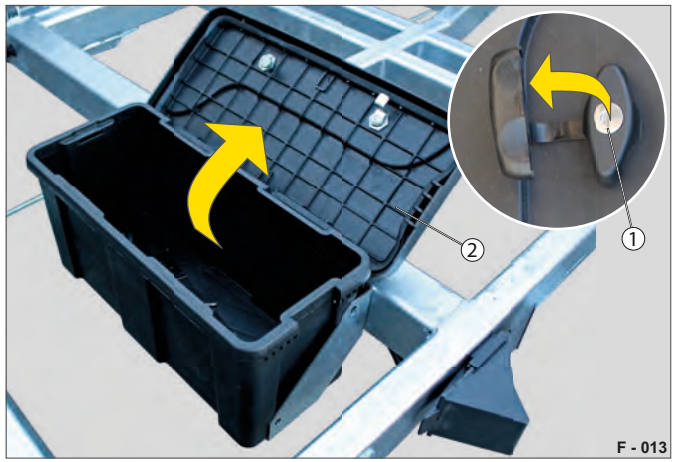

Fig. 13 Værktøjskasse åben

1 Lukkevridere med låsecylinder
2 Låg

- ▶ Klap låget (Fig. 13 /2) ned.
- ▶ Drej vriderne (Fig. 13 /1) i.
- ▶ Lås om nødvendigt værktøjskassen med en nøgle. Låget er låst.
- ▶ Klap afdækningerne (Fig. 12 /3) i.

HUMBAUR
Competence in Trailers

HUMBAUR

Competence in Trailers



5 Overbygning

Betjening af tromlestativet

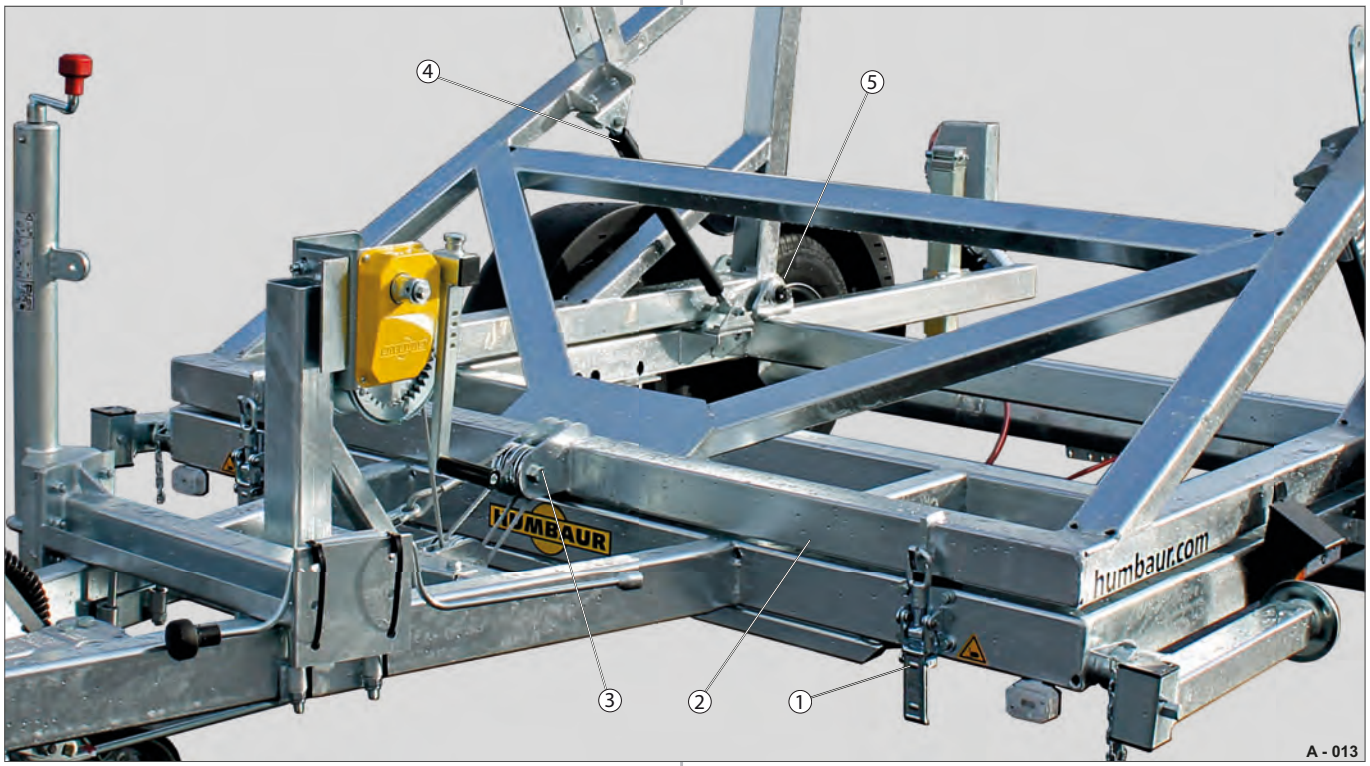

Fig. 1 Tromlestativ i kørselsstilling

1 Excenterlukning (højre/venstre)
2 Tromlestativ
3 Omledningsruller
4 Gastrykfjeder (højre/venstre)
5 Lejested
6 Karabinhage

Tromlestativet (Fig. 1 /2) er lejret svingbart på chassiset (Fig. 1 /5).

Excenterlukningerne (Fig. 1 /1) låser tromlestativet fast på chassiset.

Tromlestativet betjenes ved hjælp af spillet (manuelt eller elektrisk).

Gastrykfjedrene (Fig. 1 /4) trykker tromlestativet opad - dermed kan kabeltromlen optages og henstilles.

Tromlestativet/anhængeren må kun betjenes af en instrueret person/specialist med kendskab til anhængerdrift og de dermed forbundne risici og restfaremomenter!

WARNUNG
Bedienung nur durch eingewiesenes Personal erlaubt!

WARNING
Operation only permitted by trained personnel!

620.00535

ADVARSEL

Bevægeligt tromlestativ!
Personer kan få fingrene/hænderne/fødderne i klemme - Fare for slag/klemning!

- Hold altid en sikkerhedsafstand ved bevægelse af tromlestativet - Der må ikke gribes ind i fareområdet med nogen form for kropsdele.
- Sørg for, at du altid kan se en eventuel medhjælper.

Oplåsning af tromlestativet

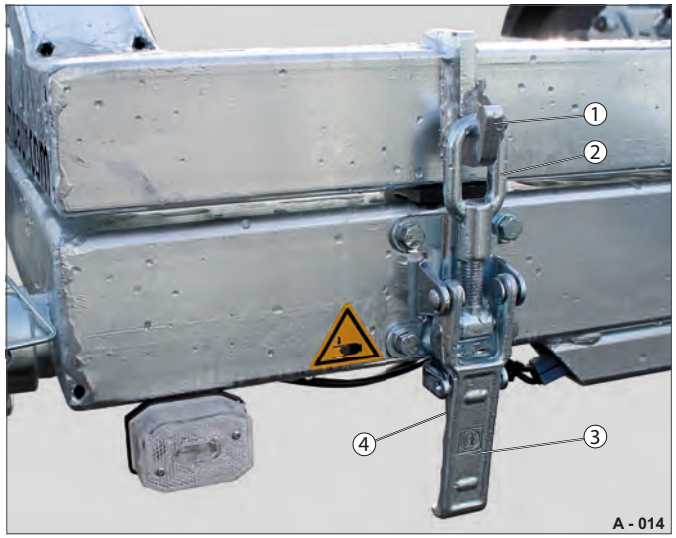

Fig. 2 Excenterlukning låst

1 Krog
2 Øje (indstilleligt)
3 Lukkehåndtag
4 Sikring

Excenterlukningen er udstyret med en sikring.

Sikringen medfører, at lukkehåndtaget ikke uden videre kan låses op.

Lukketrykket kan tilpasses ved regulering af øjet.

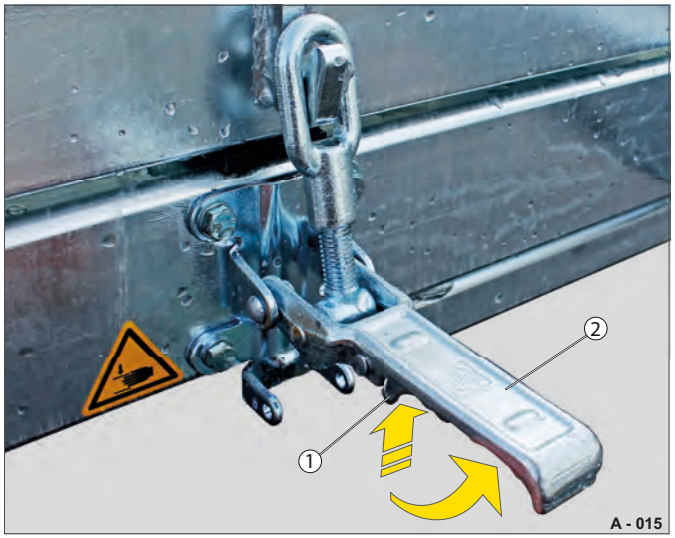

Fig. 3 Excenterlukning låst op

1 Sikring
2 Lukkehåndtag, låst op

▶ Tryk sikringen (Fig. 3 /1) ind.
▶ Træk lukkehåndtaget (Fig. 3 /2) op.
Øjet frigives.

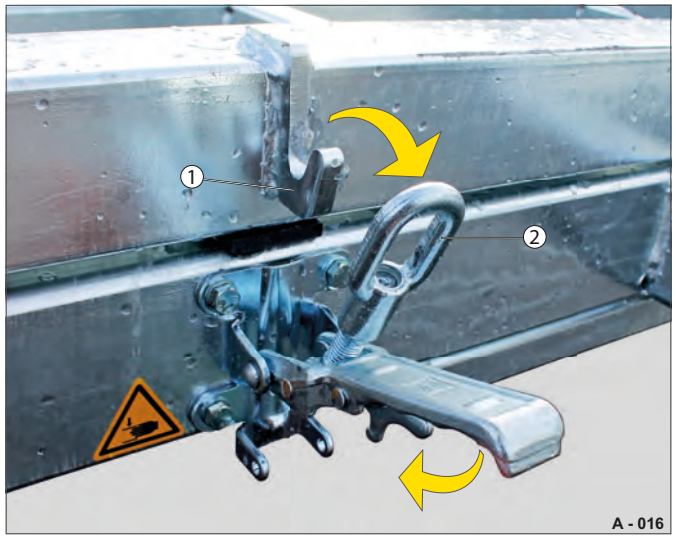

Fig. 4 Tromlestativ låst op

1 Krog
2 Øje

▶ Frigør øjet (Fig. 4 /2) fra krogen (Fig. 4 /1).
Tromlestativet er låst op.

Manuelt spil

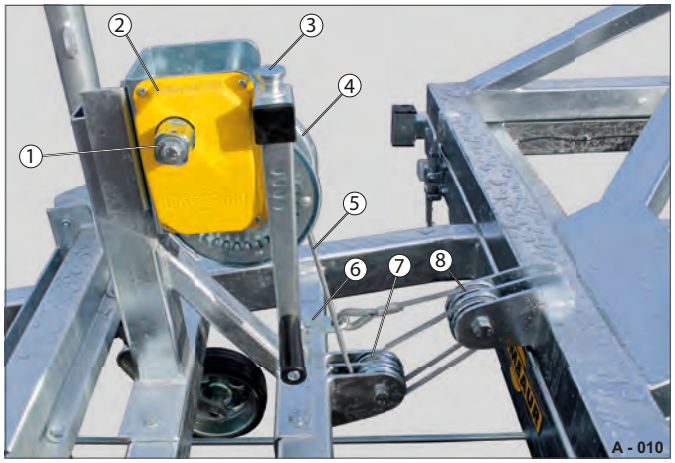

Fig. 5 Spil i kørselsstilling

1 Håndsvingstap
2 Gearkasse
3 Håndsving på parkeringsholder
4 Spil
5 Wire (stål)
6 Karabinhage
7 Omledningsruller (chassis)
8 Omledningsruller (tromlestativ)

ADVARSEL

Fritliggende tandsegmenter/ruller/wire

Personer kan få fingrene/hænderne i klemme/ trukket ind i spillet/omledningsrullerne.

▶ Hold hænderne/fingrene på sikker afstand af spillet/omledningsrullerne.

▶ Grib ikke fat i wiren.

Forberedelse af spillet

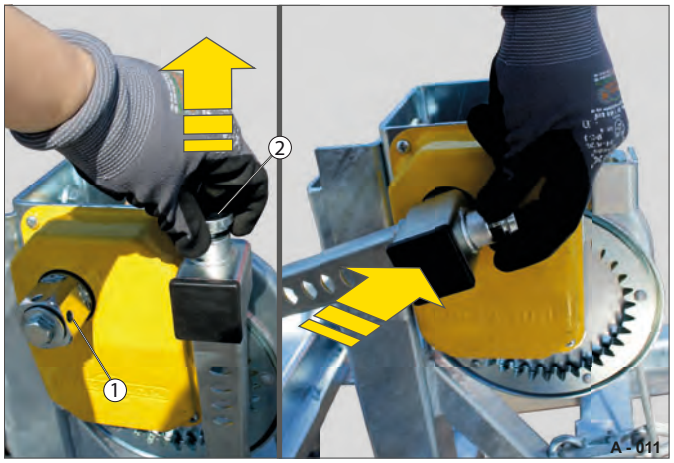

Fig. 6 Flyt håndsvinget

1 Håndsvingstap boring
2 Sikringsstift

▶ Træk i sikringsstiften (Fig. 6 /2), og tag samtidig håndsvinget af parkeringsholderen.

▶ Sæt med sikringsstiften trukket ud håndsvinget på håndsvingstappen (Fig. 6 /1).

▶ Slip sikringsstiften.

Håndsvinget låser sig fast i et hul i håndsvingstappen.

Betjening af spillet

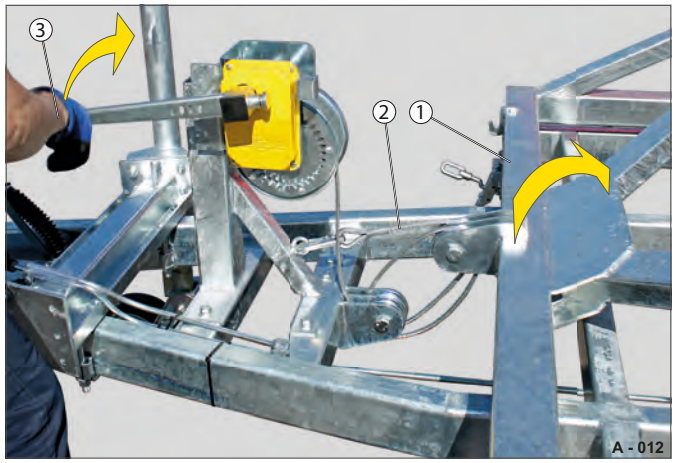

Fig. 7 Spil i betjeningsstilling

1 Tromlestativ, låst op
2 Wire, slækket
3 Håndsving

Excenterlukningerne skal være låst op - betjening se side 31.

▶ Drej håndsvinget (Fig. 7 /3) i urets retning.

Wiren (Fig. 7 /2) slækkes. Tromlestativet (Fig. 7 /1) trykkes langsomt opad ved hjælp af gastrykfjedrene.

Tipning af tromlestativet bagover

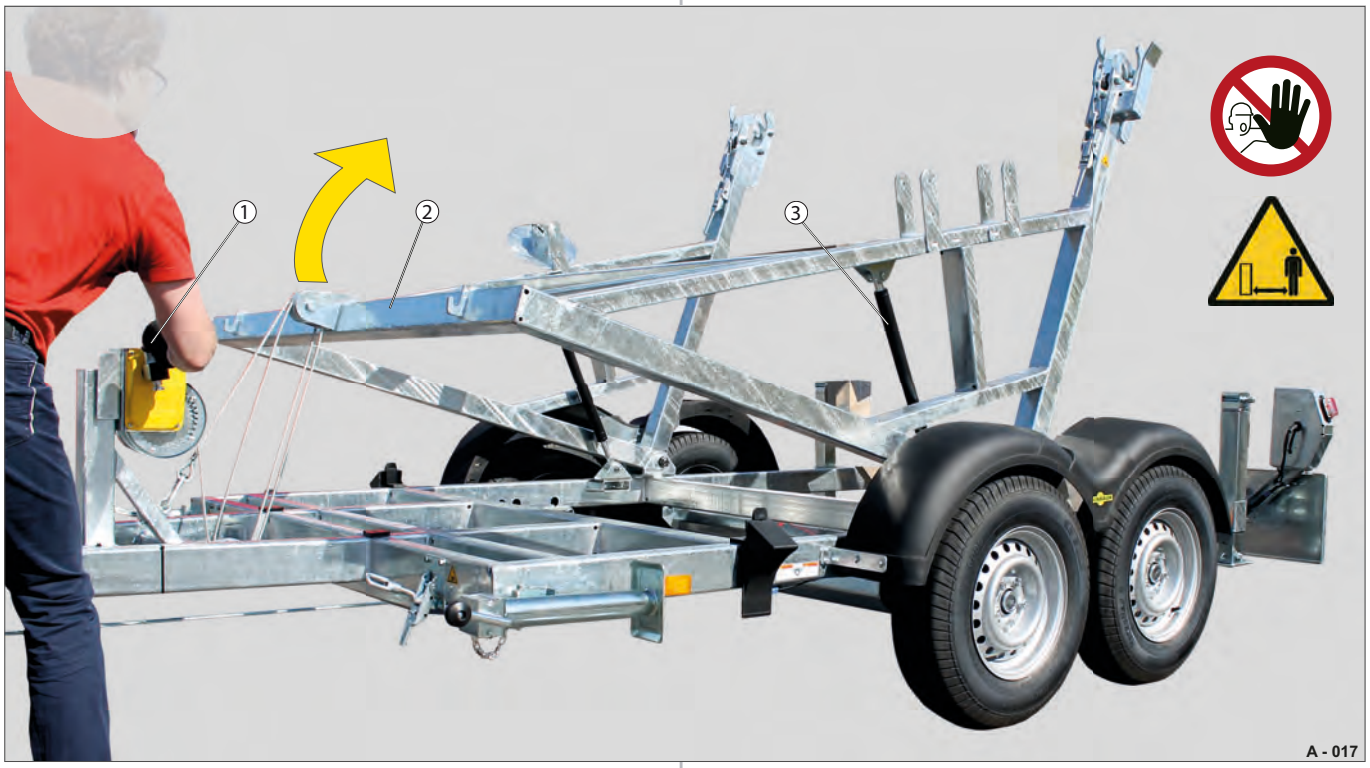

Fig. 8 Tipning af tromlestativet bagover

1 Spil
2 Tromlestativ
3 Gastrykfjedre

Der må ikke opholde sig personer bag anhængeren (i tromlestativets svingradius)!

▶ Betjen spillet (Fig. 8 /1), indtil optagegriberne til transportakslen står omtrent i optagestillingen i forhold til kabeltromlen.

Elektrisk spil

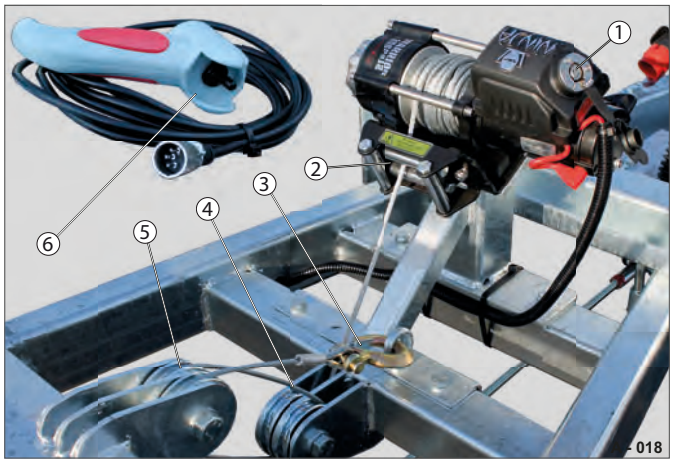

Fig. 9 Spil i kørselsstilling

1 Stikbøsning fjernbetjening
2 Styreruller
3 Karabinhage
4 Omledningsruller (chassis)
5 Omledningsruller (tromlestativ)
6 Hånd-fjernbetjening

ADVARSEL

Fritliggende ruller/fritliggende wire

Personer kan få fingrene/hænderne i klemme/ trukket ind i spillet/omledningsrullerne.

▶ Hold hænderne/fingrene på sikker afstand af spillet/omledningsrullerne.

▶ Grib ikke fat i wiren.

Forberedelse af spillet

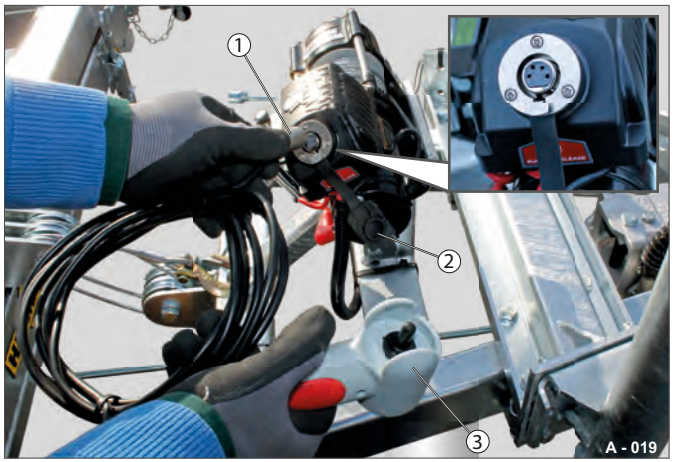

Fig. 10 Tilslutning af fjernbetjeningen

1 Stik
2 Lukkekappe
3 Hånd-fjernbetjening

▶ Træk lukkekappen (Fig. 10 /2) af stikbøsningen (Fig. 9 /1).
▶ Sæt stikket (Fig. 10 /1) i.
▶ Hold hånd-fjernbetjeningen (Fig. 10 /3) fast, og vikl den nødvendige længde kabel ud.

Betjening af spillet

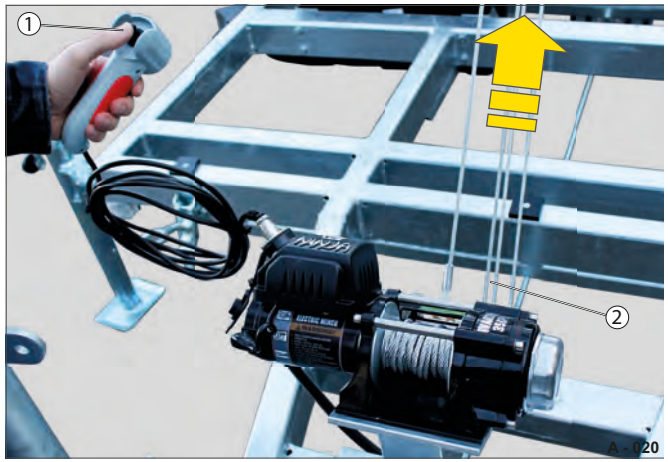

Fig. 11 Aktivering af spillet

1 Hånd-fjernbetjening
2 Wire (stål)

Inden spillet betjenes, skal brugervejledningen fra producenten læses!

Alle sikkerhedsanvisningerne skal overholdes, og instruktionerne skal følges.

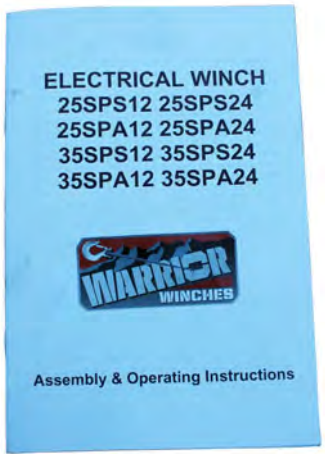

▶ Vedligehold spillet i overensstemmelse med producentens angivelser - se vedligeholdelsesintervallerne.

Tipning af tromlestativet forover



Fig. 12 Tipning af tromlestativet forover

1 Spil/hånd-fjernbetjening
2 Tromlestativ
3 Transportaksel med tromle, sikret

Den optagne tromle på transportakslen (Fig. 12 /3) skal sikres, inden den tippes tilbage - se under overskriften "Drift" Side 20.

▶ Betjen spillet (Fig. 12 /1), indtil tromlestativet ligger helt an imod chassiset.

Sikring af tromlestativet

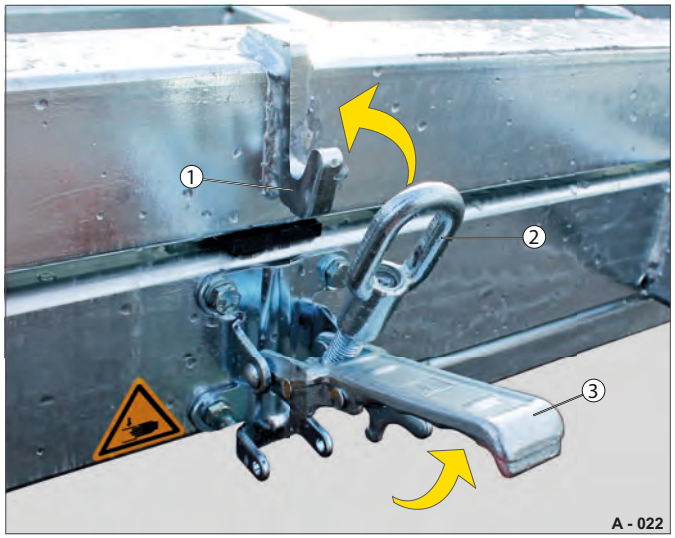

Fig. 13 Excenterlukning låst op

1 Krog
2 Øje
3 Lukkehåndtag

▶ Løft lukkehåndtaget (Fig. 13 /3).
▶ Sæt øjet (Fig. 13 /2) på krogen (Fig. 13 /1).

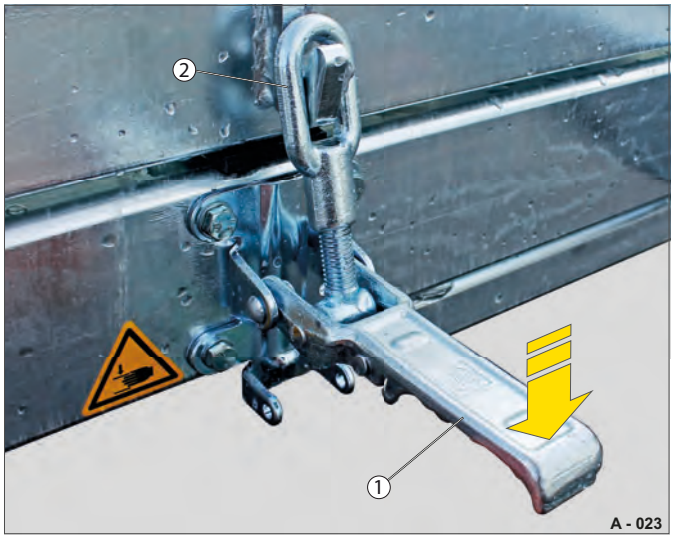

Fig. 14 Anbringelse af øjet

1 Lukkehåndtag
2 Øje

▶ Tryk med flad hånd lukkehåndtaget (Fig. 14 /1) helt nedad, indtil sikringen låser fast af sig selv.

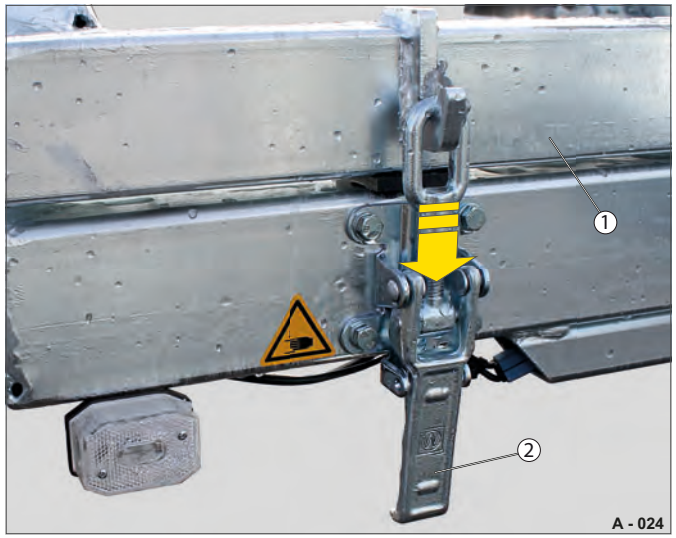

Fig. 15 Tromlestativ låst/kørselsstilling

1 Tromlestativ
2 Lukkehåndtag, sikret

▶ Kontrollér, at begge lukkehåndtag (Fig. 15 /2) er låste. Tromlestativet (Fig. 15 /1) er sikret i kørselsstilling.

Sikring af spillet i kørselsstilling

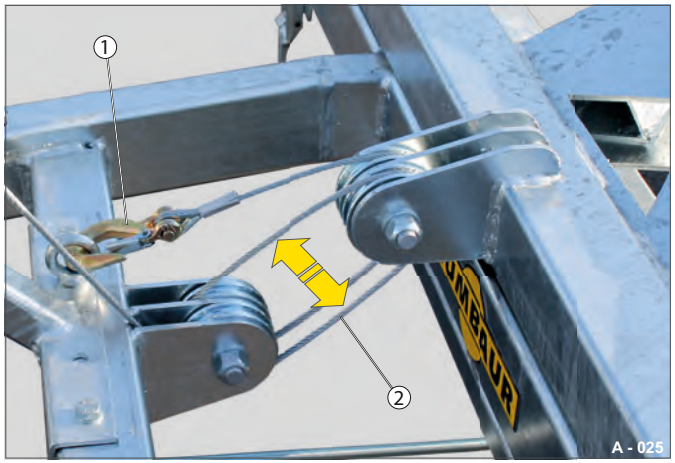

Fig. 16 Wire aflastet

1 Karabinhage, fasthægtet
2 Wire

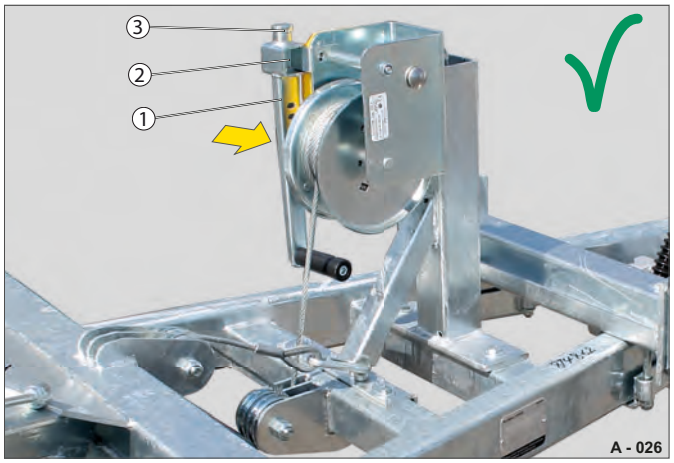

Fig. 17 Manuelt spil i kørselsstilling

1 Parkeringsholder
2 Håndsving, i parkeringsstilling
3 Sikringsstift

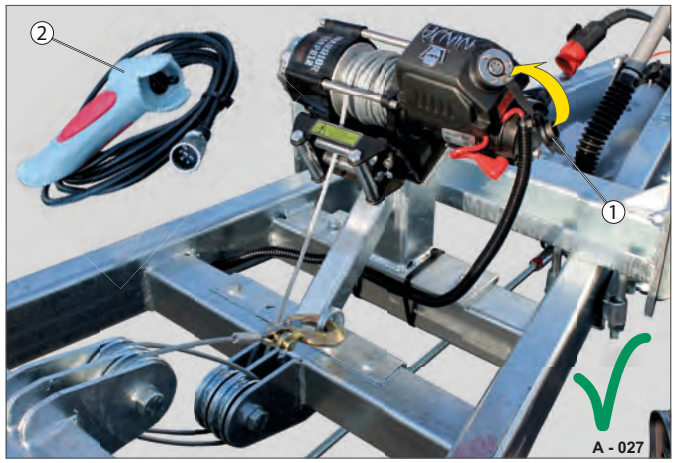

Fig. 18 Elektrisk spil i kørselsstilling

1 Lukkekappe til stikbøsning
2 Hånd-fjernbetjening

Wiren bør ikke være belastet permanent!

- ▶ Kør wiren (Fig. 16 /2) et stykke udad, når tromlestativet er låst fast.
- ▶ Kontrollér, at karabinhagen (Fig. 16 /1) er sikret i øjet.

- ▶ Løft sikringsstiften (Fig. 17 /3).
- ▶ Anbring håndsvinget (Fig. 17 /2) på parkeringsholderen (Fig. 17 /1).
- ▶ Slip sikringsstiften (Fig. 17 /3), og kontrollér, at håndsvinget er fastgjort forsvarligt.
- ▶ Alternativt kan håndsvinget opbevares i værktøjskassen (ekstraudstyr).

- ▶ Frigør stikket til hånd-fjernbetjeningen (Fig. 18 /2).
- ▶ Sæt lukkekappen (Fig. 18 /1) på stikbøsningen.
- ▶ Vikl kablet til hånd-fjernbetjeningen ryddeligt sammen, og opbevar det i værktøjskassen (ekstraudstyr).

Betjening af bremserammen

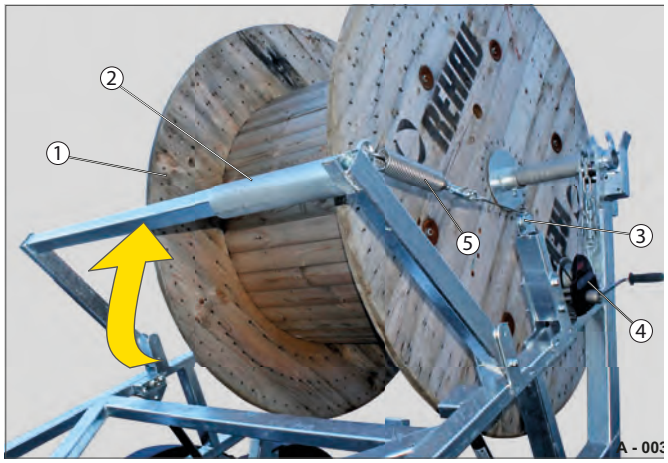

Fig. 19 Bremserammens komponenter

1 Tromle
2 Bremseramme
3 Omledningsrulle
4 Spil, manuelt
5 Trækfjeder

– Bremserammen (Fig. 5 /2) trykker imod tromlen (Fig. 5 /1) og bremser den hhv. sørger for, at tromlen ikke roterer videre af sig selv.
– Bremserammen betjenes ved hjælp af et spil (Fig. 5 /4).
– Stålwiren føres og bremses via omledningsrullen (Fig. 5 /3).
– Trækfjederen (Fig. 5 /5) udøver anpresningstryk på tromlen.

Bremserammen, der fås som ekstraudstyr, monteres på tromlestativet og sikres i kørselsstilling ved hjælp af en låserigel.

Bremsefunktionen udnyttes til at forhindre, at kablet ruller sig af tromlen.

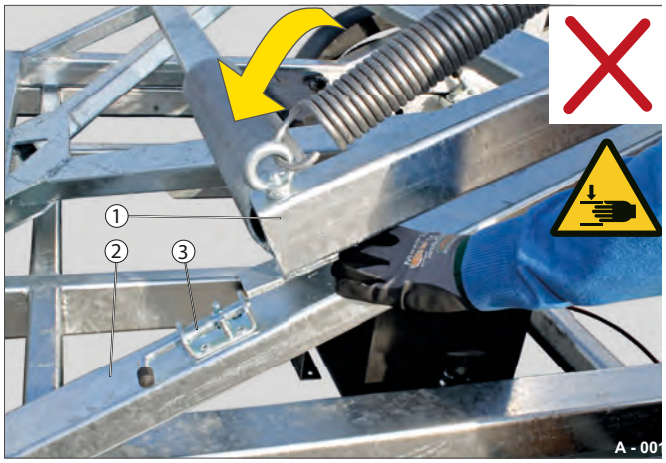

Fig. 20 Klemsteder

1 Bremseramme
2 Tromlestativ
3 Låserigel

FORSIGTIG

Bevægelig bremseramme

Personer kan få hænderne/fingrene i klemme imellem bremserammen og tromlestativet.

▶ Hold hænderne på afstand af området med klemfare.

Bremserammen skal være fastgjort med låserigelen (Fig. 20 /3) forud for kørslen, og inden tromlestativet sænkes ned!

Bremserammen (Fig. 19 /2) må kun betjenes med optaget tromle (Fig. 19 /1).

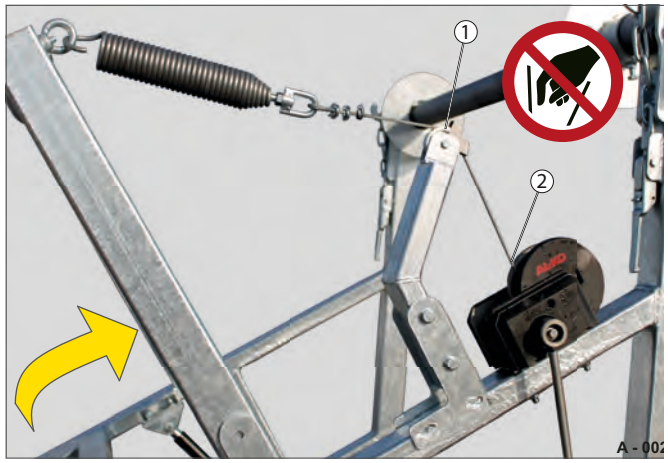

Fig. 21 Klem-/skæresteder

1 Omledningsrulle
2 Spiltromle

FORSIGTIG

Betjening af bremseramme med spil

Personer kan få hænderne/fingrene i klemme i spillet/omledningsrullen.

▶ Grib aldrig ind i spillets omledningsrulle eller spillets tromle.

Oplåsning af bremserammen

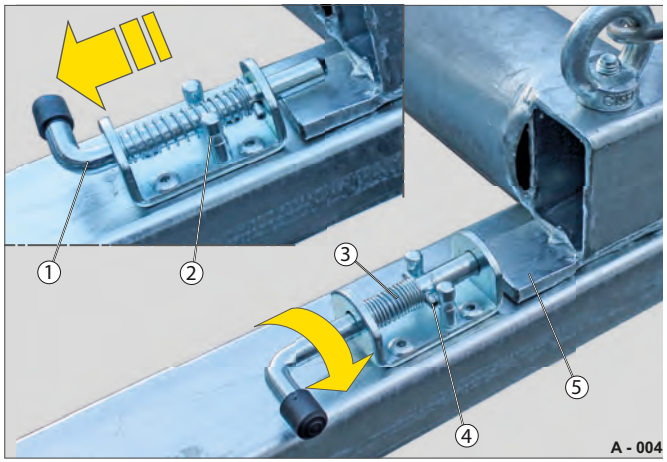

Fig. 22 Oplåsning af låserigelen

1 Låserigel
2 Stoptappe
3 Trykfjeder
4 Sikringsstifter
5 Lask bremseramme

▶ Træk i låserigelen (Fig. 22 /1), så kraften fra trykfjederen (Fig. 22 /2) overvindes.

▶ Drej samtidig låserigelen 90 °, og fastlås sikringsstifterne (Fig. 22 /4) bag stoptappene (Fig. 22 /2).

Lasken på bremserammen (Fig. 22 /5) frigives.

Bremserammen er låst op.

Betjening af spillet

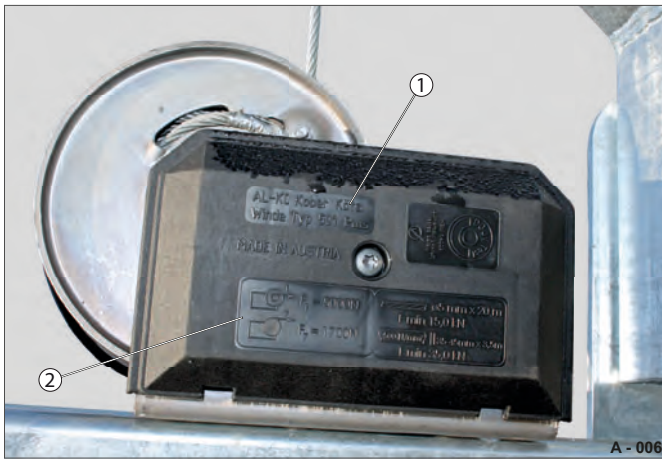

Fig. 23 Spil fabrikat AL-KO/type 501 Plus

1 Producent/type
2 Tekniske data/lastangivelser

Inden spillet betjenes, skal brugervejledningen fra producenten læses!

Alle sikkerhedsanvisningerne skal overholdes, og instruktionerne skal følges.



▶ Vedligehold spillet i overensstemmelse med producentens angivelser - se vedligeholdelsesintervallerne.

Opdrejning af bremserammen

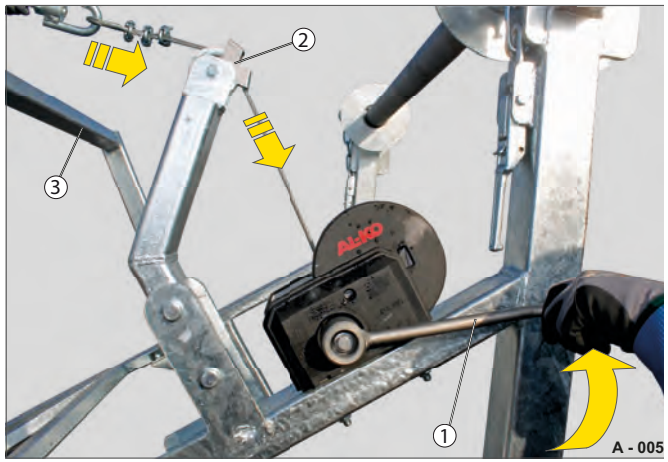

Fig. 24 Løftning af bremserammen

1 Håndtag
2 Omledningsrulle
3 Bremseramme

▶ Drej håndtaget (Fig. 24 /1) imod urets retning.

Wiren føres over omledningsrullen (Fig. 24 /2) og vikles op.

Bremserammen (Fig. 24 /3) løfter sig og trykker imod tromlen.

▶ Slip håndsvinget.

Spillet har en indbygget bremse.

Neddrejning af bremserammen

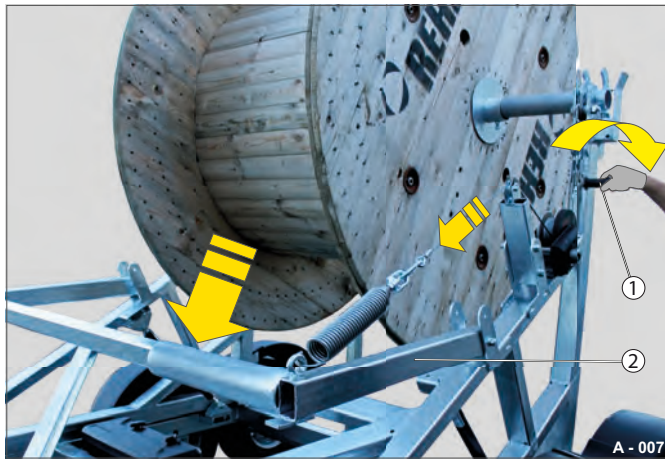

Fig. 25 Sænkning af bremserammen

1 Håndtag
2 Bremseramme

▶ Drej håndtaget (Fig. 25 /1) i urets retning.
Wiren vikles af.

Bremserammen (Fig. 25 /2) sænker sig ned på tromlestativet.

▶ Hold hænderne fri af bremserammens område med klem-/skærefare imellem bremserammen og tromlestativet.

▶ Slip håndsvinget.
Bremserammen ligger helt an imod tromlestativet.

Låsning af bremserammen

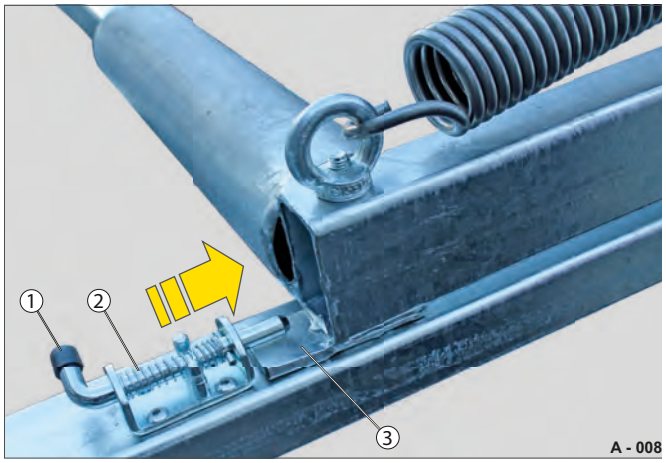

Fig. 26 Låserigel låst

1 Låserigel
2 Trykfjeder
3 Lask bremseramme

▶ Drej låserigelen (Fig. 26 /1) 90 °, og slip den igen.
Trykfjederen (Fig. 26 /2) trykker rigelen ind i den låste stilling.

Lasken (Fig. 26 /3) på bremserammen er låst.

Bremserammen i kørselsstilling

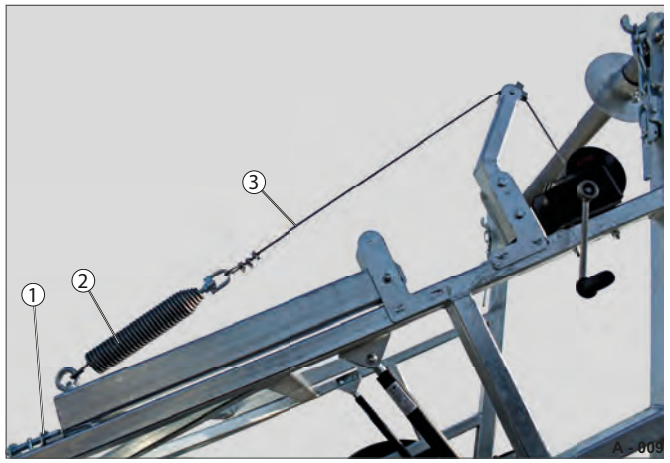

Fig. 27 Bremseramme låst

1 Låserigel, låst
2 Trækfjeder, aflastet
3 Wire, aflastet

▶ Kontrollér forud for kørslen, at bremserammen er låst i kørselsstillingen.

HUMBAUR

Competence in Trailers

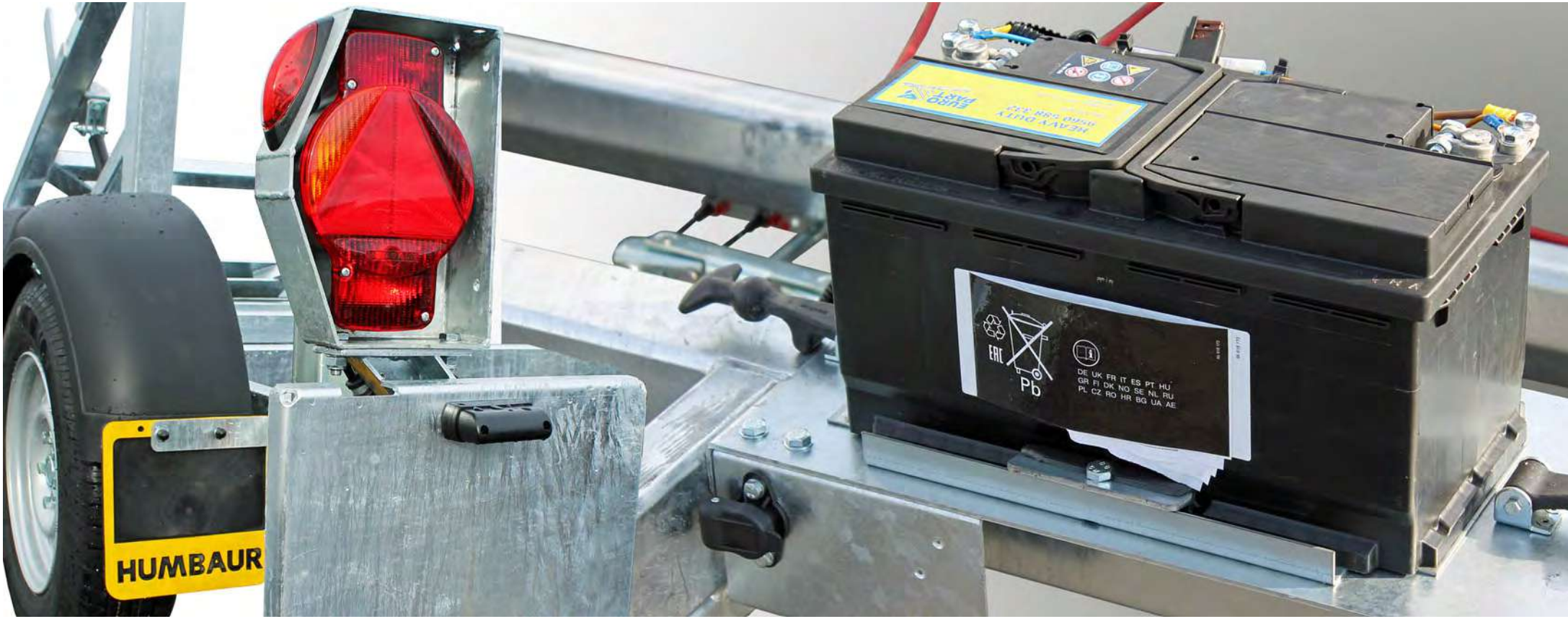

6 Elektrisk anlæg

Belysningsanlæg/elforsyning

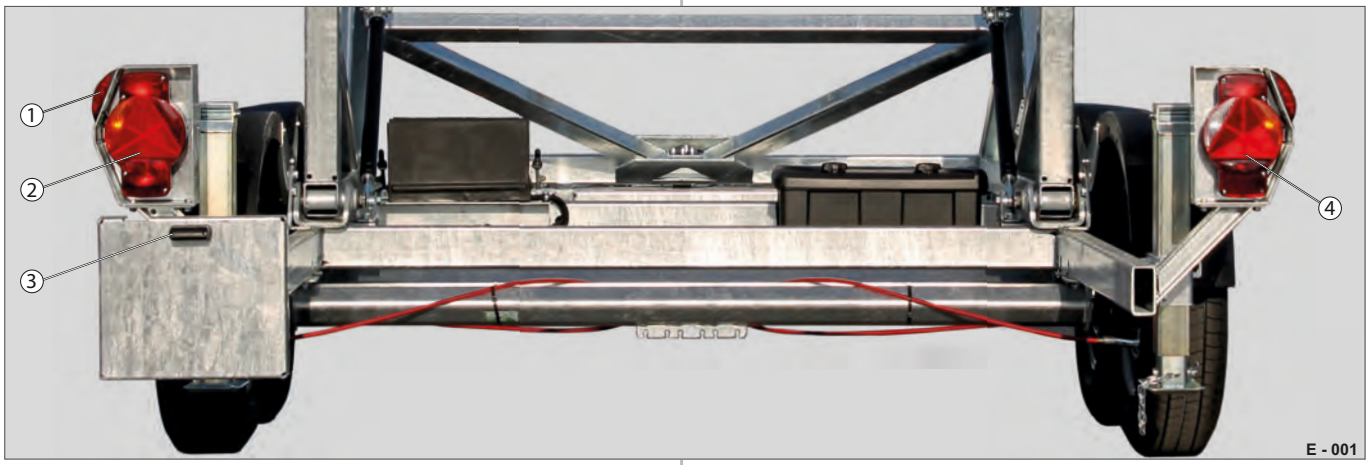

Fig. 1 Belysning bagest

1 Sidemarkeringslygte
2 Multifunktionslygte venstre type
3 Nummerpladelygte
4 Multifunktionslygte højre type (med baklys)



Fig. 2 Belysning forrest

1 Afgrænsningslygte (forrest)
2 Refleks orange (på siden af chassiset)

Overhold sikkerhedsanvisningerne og vejledningen til elsystemet i brugervejledningen "Personvognsprogram/Del 1 - Generelt".

Det elektriske belysningsanlæg arbejder som standard med 12 V.

Elektrisk batteri/strømforsyning til elektrisk spil

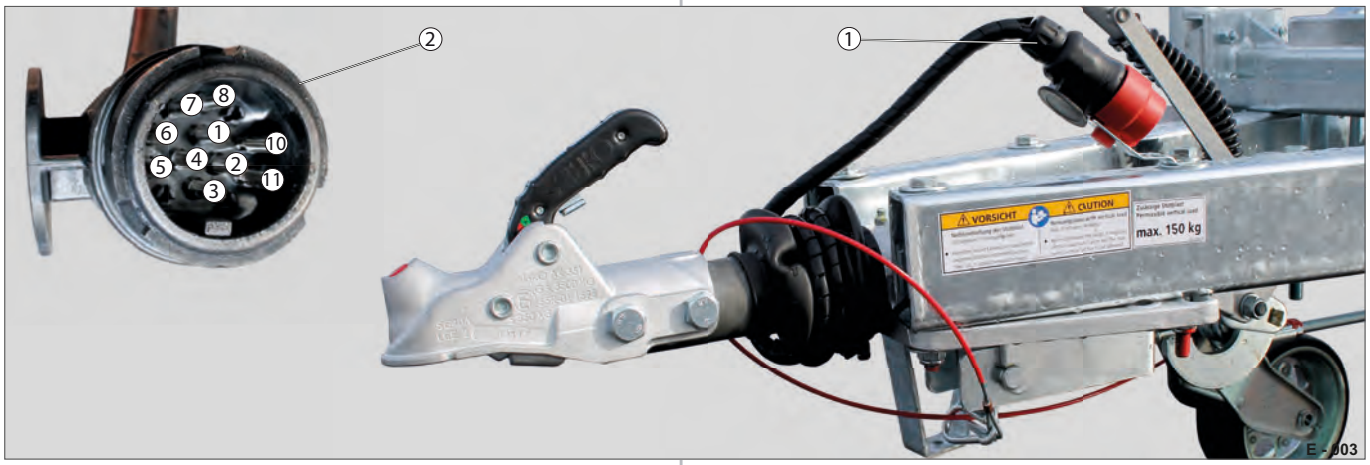

Fig. 3 Stikforbindelse iht. ISO 11466-12 V

1 Stik parkeret
2 Stiktilslutning (10-polet)

Stikkets standardtilslutning fremgår under overskriften "El" i brugervejledningen "Personvognsprogram/Del 1 - Generelt".

Overhold anvisningerne vedr. vedligeholdelsesladning og mulighed for kontrol af batteriets ladetilstand.

Ladeledning nr. 10 og stel kredsløb nr. 11 er kun i brug på modeller med batteri til elektrisk spil!

FORSIGTIG

Betjening af batteriet under tromlestativet

Du kan risikere at støde hovedet imod tromlestativet - Fare for slag!

- ▶ Sørg for, at tromlestativet ikke betjenes.
- ▶ Bevæg dig langsomt og forsigtigt under tromlestativet - ingen hurtige bevægelser.

ADVARSEL

Svigt i elektriske funktioner

Medtrafikanter vil som følge af manglende signalering ikke være i stand til at opfatte køretøjets tilstand, kørselsretningen hhv. bremsning af køretøjet - Fare for ulykker!

- ▶ Kontrollér forud for kørslen, at samtlige elektriske forbindelser er etableret.
- ▶ Kontrollér forud for kørslen tilstanden på elstikkene og kablerne.
- ▶ Kør ikke med revnede, defekte elforbindelser.

ADVARSEL

Fare ved håndtering af batterier

Batterierne kan eksplodere som følge af gnistdannelse hhv. kortslutning.

- ▶ Benyt , , , .
- ▶ Undgå kortslutning og gnistdannelse.
- ▶ Læg aldrig værktøj/genstande på batterierne.
- ▶ Inden arbejde på batterier påbegyndes, skal batteripolerne dækkes til.
- ▶ Ryg aldrig i nærheden af batterierne, og hold altid åben ild på afstand.
- ▶ Bær altid de personlige værnemidler ved håndtering af batterier.

Adgang til batteriet

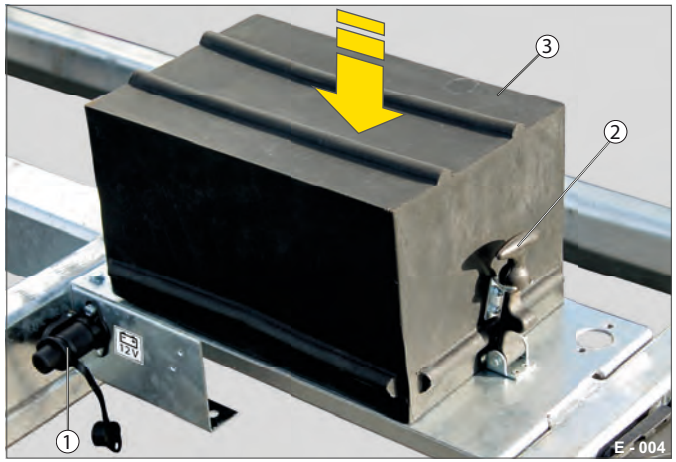

Fig. 4 Batteri tildækket/sikret

1 Ladestik/stikdåse
2 Gummilukkeanordning
3 Afdækning (kunststof)

ADVARSEL

Brokobling af batterier/kortslutning

Kortslutning ved brokobling af batterier medfører brandfare! Batteriet bliver varmt.

- ▶ Læg aldrig værktøj på batteriet.
- ▶ Lad brokoblede batterier køle af, inden der arbejdes på batterier.

ADVARSEL

Udløbende batterisyre

Batterisyre er ætsende; berøring medfører fare for ætsningsskader.

- ▶ Søg læge omgående i tilfælde af ætsningsskader.

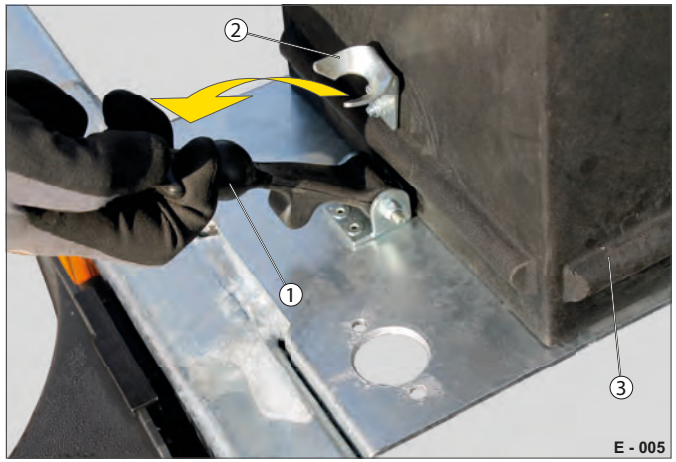

Fig. 5 Afdækning låst op

1 Gummilukkeanordning
2 Lukkebeslag
3 Afdækning

Batteriet er i sig selv vedligeholdelsesfrit.

Ladetilstanden skal kontrolleres regelmæssigt - se producentens vedligeholdelsesintervaller.

- ▶ Træk gummilukkeanordningen (Fig. 5 /1) opad, og før den ud af lukkebeslaget (Fig. 5 /2).
- ▶ Løft afdækningen (Fig. 5 /3) opad og væk.

Batteriet er frit tilgængeligt.

Tildækning af batteriet:

- ▶ Tildæk batteriet med afdækningen (Fig. 4 /3).
- ▶ Sæt gummilukkeanordningerne (Fig. 4 /2) på lukkebeslagene.

Batteriet er tildækket og sikret (se Fig. 4).

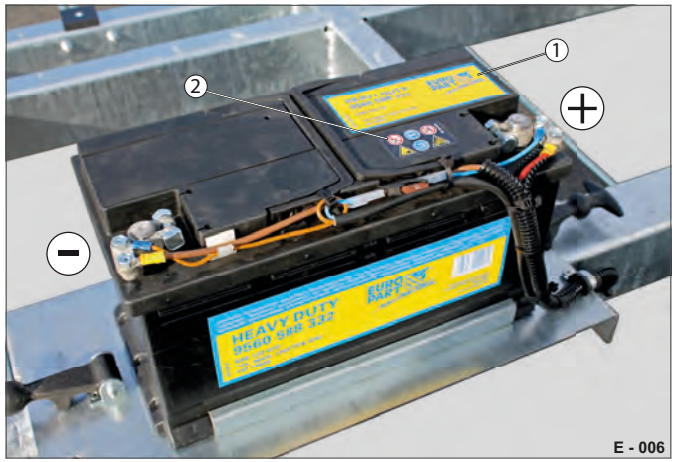

Fig. 6 Batteri

1 Producent/type/ydeevneangivelser
2 Advarselsanvisninger

- ▶ Kontrollér ladeledningen med et godkendt kontrolapparat - f.eks. med Battery Guard via smartphone.
- ▶ Følg anvisningerne fra producenten (Fig. 7 /1). Træf de af producenten foreskrevne sikkerhedsforanstaltninger.



Fig. 7 Producentoplysninger

1 Dokumentation/sikkerhedsanvisninger

Batteriladeмulighed

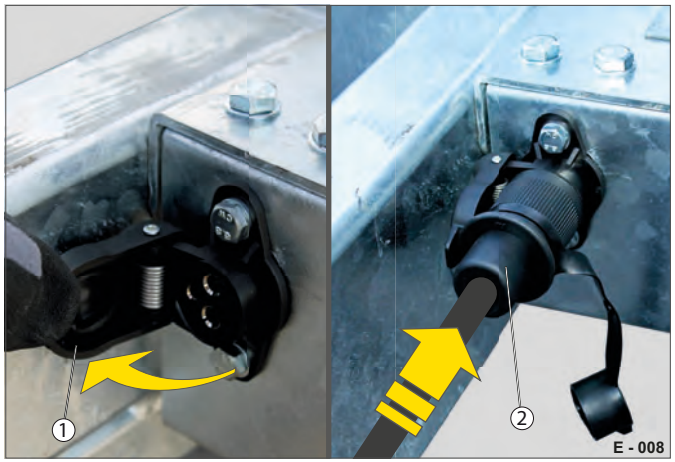

Fig. 8 Sæt ladestikket i

1 Låg til stikdåse
2 Ladestik

Batteriet kan sluttes direkte til et egnet køretøjsladeapparat og lades op via batteripolerne eller komfortabelt med et ladestik (Fig. 8 /2).

Ladestikket skal forberedes korrekt.

- ▶ Åbn låget (Fig. 8 /1).
- ▶ Sæt stikket (Fig. 8 /2) i.
- ▶ Lad batteriet helt op.

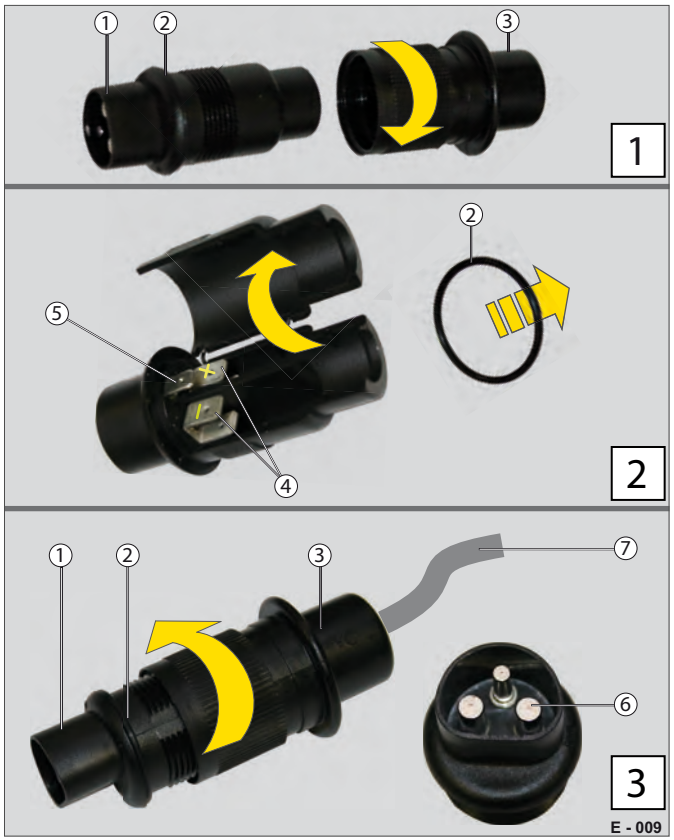

Fig. 9 Ladestik forhåndsmonteret

1 Stikkets forreste del (med stikben)
2 Gummitætningsring
3 Stikkets bageste del
4 + ledning nr. 15/30; - ledning nr. 31
5 Ben klemme nr. 82 (fri)
6 Kontakter
7 Ladeledning, tilsluttet

Forhåndsmontering af ladestik

- ▶ Skru ladestikket fra hinanden (se Fig. 9 /trin 1).
- ▶ Fjern gummitætningsringen (Fig. 9 /2) - (se Fig. 9 /trin 2).
- ▶ Træk stikkets bageste del (Fig. 9 /3) på ladeledningen (Fig. 9 /7).
- ▶ Åbn stikkets forreste del (Fig. 9 /1).
- ▶ Forbind + ledningen med klemme nr. 15/30 og - ledningen med klemme nr. 31 (Fig. 9 /4).
- ▶ Luk stikkets forreste del, og skub gummitætningsringen på plads.
- ▶ Skru stikkets forreste del sammen med stikkets bageste del (se Fig. 9 /trin 3).

Ladeapparatet kan nu tilsluttes via stikdåsen (Fig. 8 /1) med ladestikket (Fig. 8 /2).

HUMBAUR
Competence in Trailers

HUMBAUR

Competence in Trailers

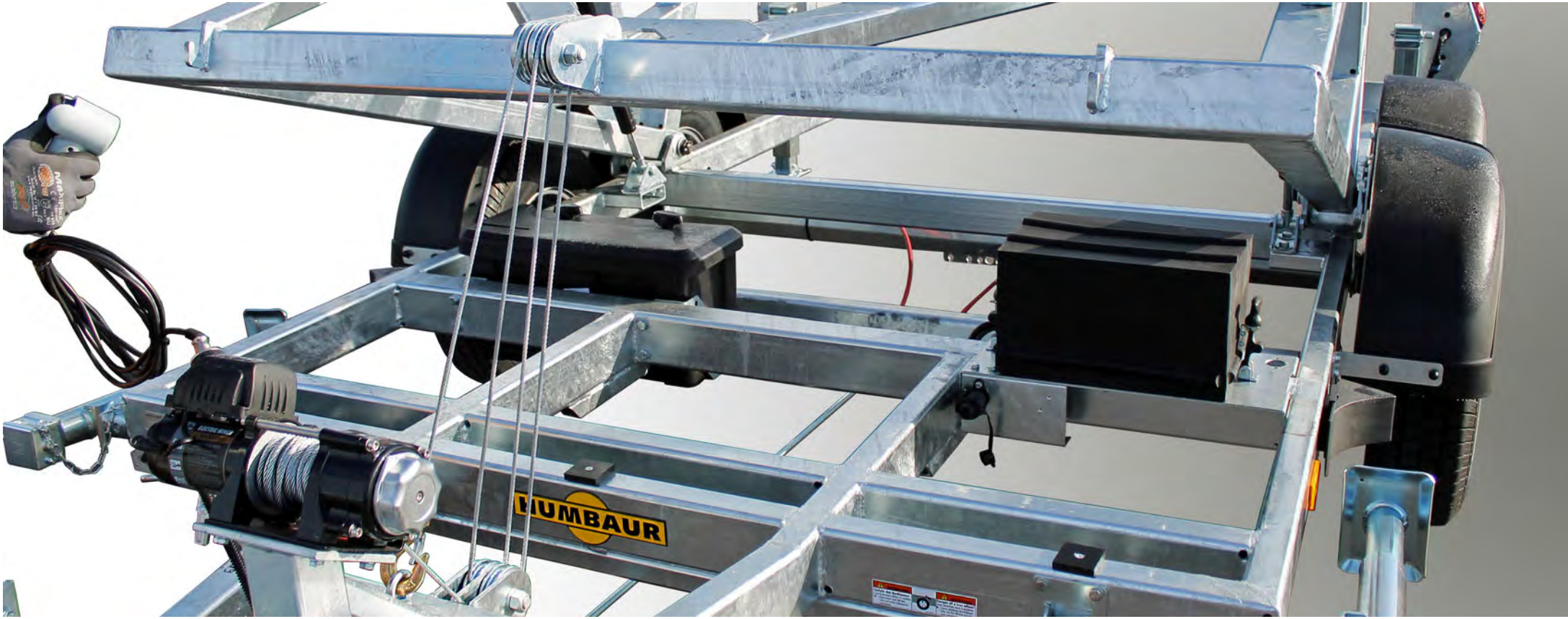

7 Kontroller, pleje og vedligeholdelse

Overhold vedligeholdelsesreglerne i brugervejledningen "Personvognsprogram/Del 1 - Generelt".

Bestemte vedligeholdelsesarbejder må kun udføres af kvalificerede specialister.

De foreskrevne vedligeholdelsesintervaller skal overholdes.

Sikkerhedsforholdsreglerne skal overholdes ved vedligeholdelses-/udbedringsarbejder - se overskriften "Sikkerhed".

ADVARSEL

Ikke-sikret tromlestativ/bremseramme ved udbedring/komponentudskiftning!

Løsnede rammedele kan svinge ned - krop, hænder, ekstremiteter kan komme i klemme! Fare for at støde hovedet!

▶ Sørg for at sikre rammedelene, der ikke er skruet fast, ved hjælp af hjælpemidler som f.eks. talje eller kran.

▶ Udbedringsarbejder skal udføres i samarbejde imellem 2 personer.

▶ Benyt , , , .
Bær altid de nødvendige værnemidler.

Påløbsanordning



Fig. 1 Eksempel: Brugervejledning til påløbsanordning

▶ Gennemfør hhv. lad de foreskrevne visuelle kontroller og vedligeholdelsesarbejder gennemføre af kvalificerede specialværksteder.

▶ Sørg for at få kontrollerne dokumenteret i servicehæftet.

Udbedring aksler/hjul



Fig. 2 Eksempel: Brugervejledning til aksler/hjul

▶ Gennemfør hhv. lad de foreskrevne visuelle kontroller og vedligeholdelsesarbejder gennemføre af kvalificerede specialværksteder.

▶ Sørg for at få kontrollerne dokumenteret i servicehæftet.

Manuelt spil

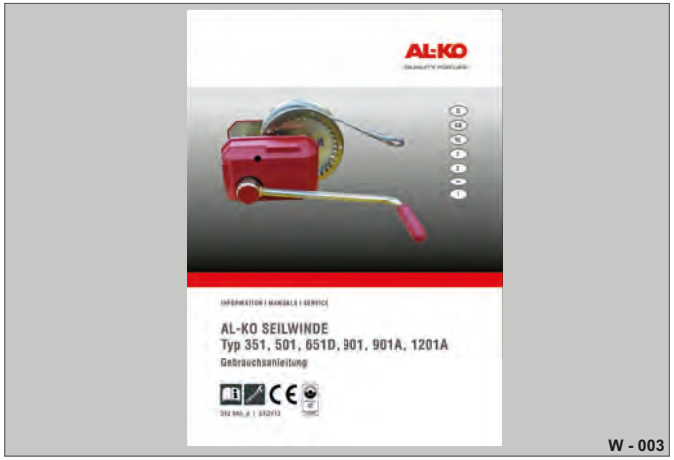

Fig. 3 Eksempel: Brugervejledning til manuelt spil

- ▶ Gennemfør hhv. lad de foreskrevne visuelle kontroller og vedligeholdelsesarbejder gennemføre af kvalificerede specialværksteder.
- ▶ Sørg for at få kontrollerne dokumenteret i servicehæftet.

Elektrisk spil



Fig. 4 Eksempel: Brugervejledning til elektrisk spil

- ▶ Gennemfør hhv. lad de foreskrevne visuelle kontroller og vedligeholdelsesarbejder gennemføre af kvalificerede specialværksteder.
- ▶ Sørg for at få kontrollerne dokumenteret i servicehæftet.

Gastrykfjedre

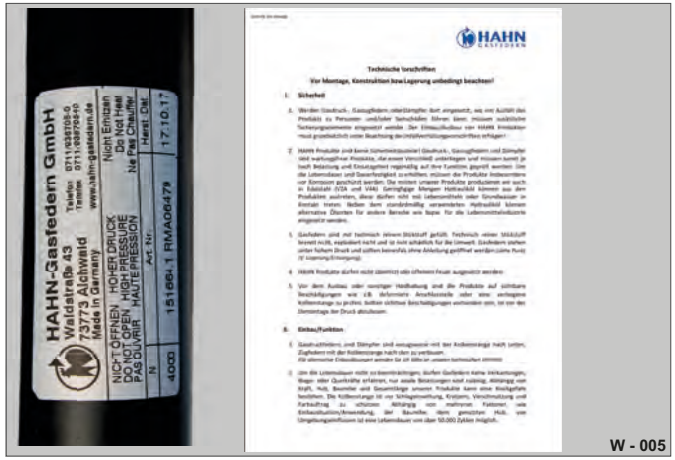

Fig. 5 Eksempel: Brugervejledning til gastrykfjedre

- ▶ Gennemfør hhv. lad de foreskrevne visuelle kontroller og vedligeholdelsesarbejder gennemføre af kvalificerede specialværksteder.
- ▶ Sørg for at få kontrollerne dokumenteret i servicehæftet.

Tromlestativ excenterlukninger

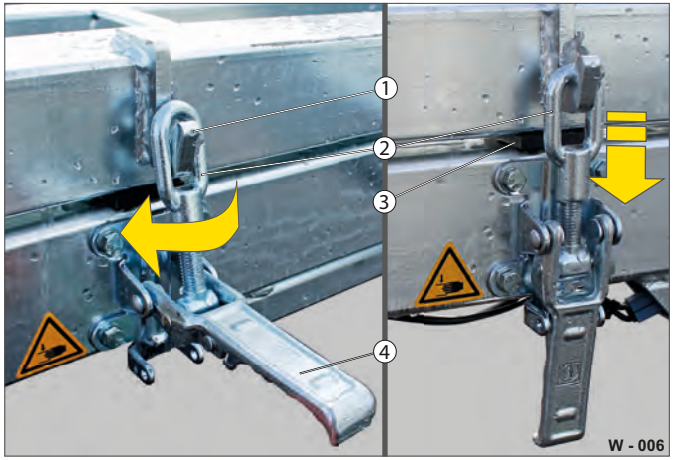

Fig. 6 Indstilling af excenterlukningerne

1 Krog (tromlestativ)
2 Øje
3 Gummibuffer
4 Håndtag

Excenterlukningernes stramning kan aftage med tiden.

- ▶ Kontrollér excenterlukningerne for tegn på slitage og brud, og se efter, at stramningen opretholdes.
- ▶ Efterjuster excenterlukningerne, hvis stramningen er forringet:
  - Åbn lukkeanordningen.
  - Drej øjet (Fig. 6 /2) et par gevindomdrejninger ind.
  - Luk lukkeanordningen: Håndtaget (Fig. 6 /4) skal være låst.
- ▶ Indstil begge excenterlukningerne med samme stramning.

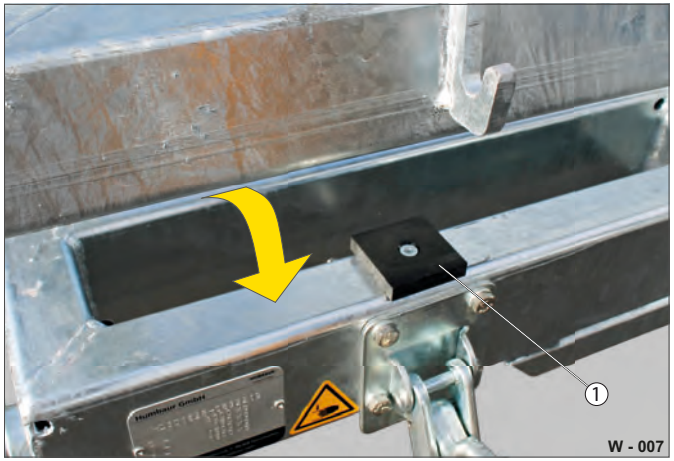

Fig. 7 Kontrol af buffer

1 Gummibuffer

Gummibufferne (Fig. 7 /1) kan blive slidte.

- ▶ Kontrollér, at tromlestativet ligger ensartet an imod gummibufferne.
- ▶ Udskift om nødvendigt deformerede/slidte gummibuffere.

Transportakslens excenterlukninger

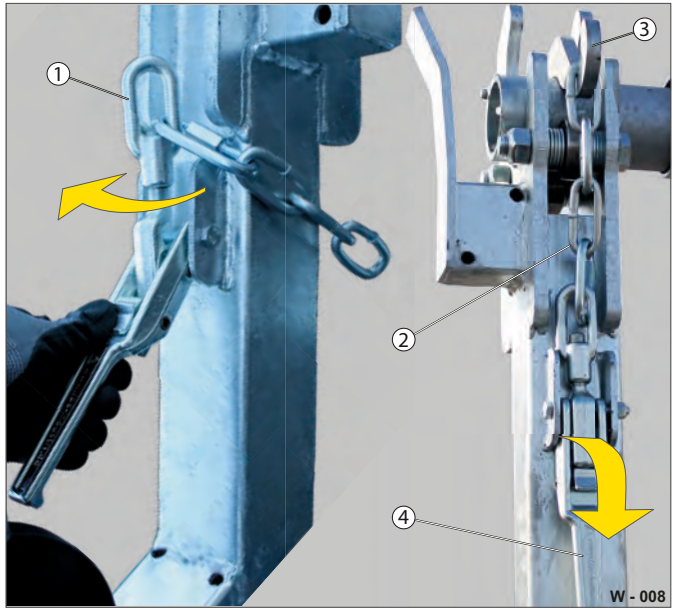

Fig. 8 Indstilling af kædesikring

1 Øje
2 Kædeled
3 Krog
4 Håndtag

Excenterlukningernes stramning må ikke være for kraftig - kæden skal fortsat kunne bevæges! Krogen (Fig. 8 /3) må ikke klemme transportakslen!

- ▶ Kontrollér excenterlukningerne/kædesikringen for tegn på slitage og brud, og se efter, at stramningen opretholdes.
- ▶ Efterjuster om nødvendigt excenterlukningerne:
  - Åbn lukkeanordningen.
  - Drej øjet (Fig. 8 /1) et par gevindomdrejninger ind.
  - Luk lukkeanordningen: Håndtaget (Fig. 8 /4) skal være låst.
- ▶ Indstil begge excenterlukningerne med samme stramning.

Fastgørelse af gastrykfjedrene

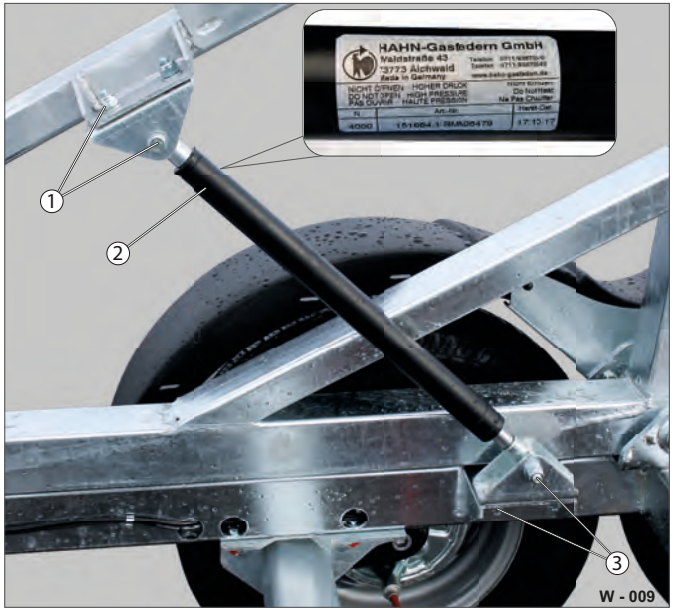

Fig. 9 Kontrol af fastgørelsespunkterne

1 Skruesamlinger øverste konsol
2 Gastrykfjeder fabrikat HAHN / 4000 N
3 Skruesamlinger nederste konsol

- ▶ Kontrollér, at skruesamlingerne i den øverste konsol (Fig. 9 /1) sidder fast.
- ▶ Kontrollér, at skruesamlingerne i den nederste konsol (Fig. 9 /2) sidder fast.
- ▶ Kontrollér, at producentens mærkat er til stede.

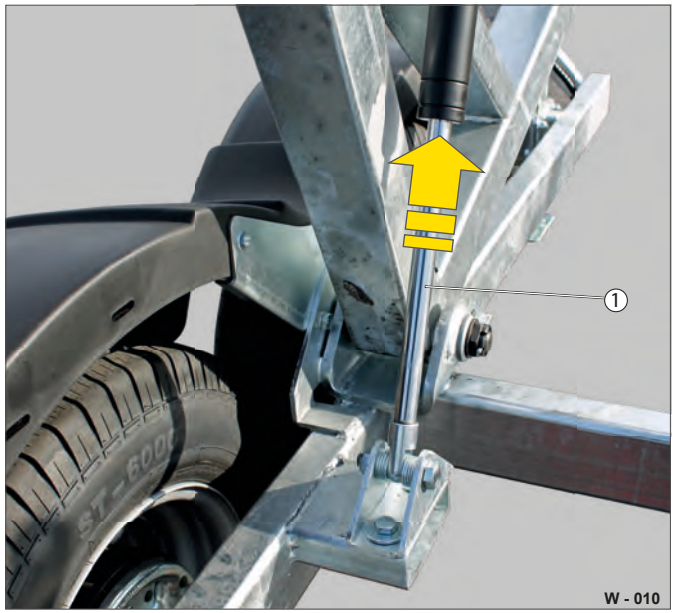

Fig. 10 Kontrol af gastrykfjeder

1 Stempelstang kørt ud

- ▶ Sørg for at sikre tromlestativet, så det ikke kan falde ned, når gastrykfjedrene monteres/afmonteres.
- ▶ Benyt kun gastrykfjedre af samme type - Overhold kraftangivelserne (se mærkaten).
- ▶ Rengør cylinderens stempelstang (Fig. 10 /1) med en ren klud.
- ▶ Hold folier og papiremballager på sikker afstand - mulighed for elektrisk ladning.
- ▶ Stempelstangen må ikke ridses, lakeres eller behandles med aggressive midler (slibende midler).



- ▶ Under rengøring må vandstråler ikke rettes direkte imod gastrykfjedrene.

ADVARSEL



Afmontering af gastrykfjedrene!
Gastrykfjedre står under meget højt tryk! Forkert montering/afmontering kan medføre personskade - Eksplosionsfare!

- ▶ Overhold sikkerhedsanvisningerne på gastrykfjedrene.
- ▶ Overhold anvisningerne fra producenten af gastrykfjederen - se producentdokumentationen.
- ▶ Slidte/defekte gastrykfjedre må kun udskiftes af specialister.

Gastrykfjedrene er i sig selv vedligeholdelsesfrie.
Gastrykfjedrene slides imidlertid, men denne slitage kan reduceres ved regelmæssig vedligeholdelse. Slidte gastrykfjedre skal udskiftes parvist!

Gastrykfjedrene fungerer ved temperaturer fra - 25 °C til + 60 °C.

Levetid, funktionalitet og sikkerhed afhænger i væsentlig grad af regelmæssig vedligeholdelse/pleje af gastrykfjedrene.

Tromlestativlejer



Fig. 11 Leje-/smørested tromlestativ

1 Smørenipler

▶ Smør lejestederne i højre/venstre side ved hjælp af en fedtpresse på smøreniplen (Fig. 11 /1).

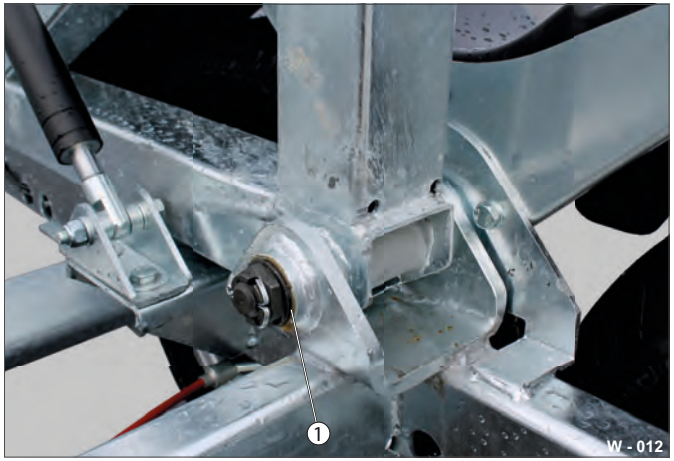

Fig. 12 Leje-/smørested tromlestativ

1 Lejested/fedtudtræden

▶ Tip tromlestativet op og ned gentagne gange - fedtet fordeler sig i lejestedet (Fig. 12 /1).

▶ Fjern overskydende fedt fra lejestedet.

Transportaksellejer

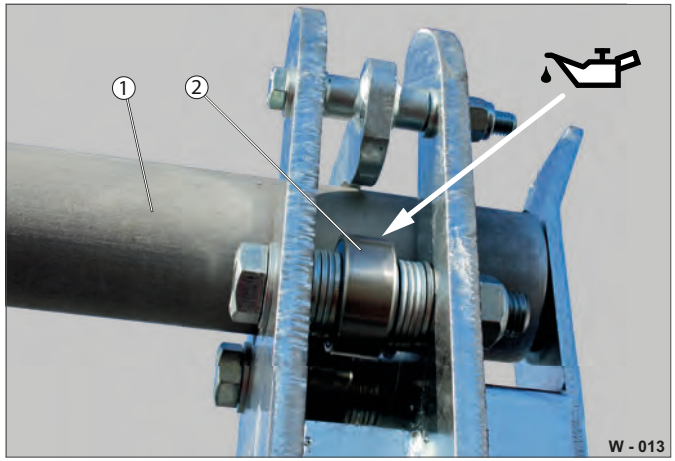

Fig. 13 Leje-/smørested transportaksel

1 Transportaksel
2 Kuglelejerulle

▶ Rengør regelmæssigt transportakslens lejested (Fig. 13 /1).

▶ Kontrollér, at kuglelejerullerne (Fig. 13 /2) ikke blokeres af fremmedlegemer.

▶ Smør kuglelejerullerne med olie.

Spil/wire/omledningsruller

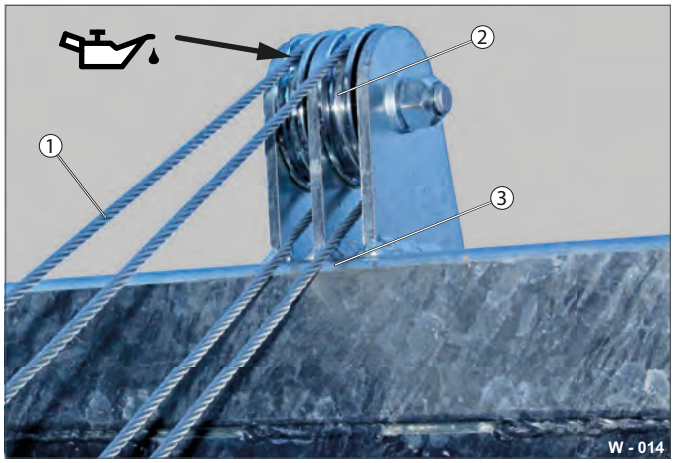

Fig. 14 Kontrol/oliesmøring af wire/omledningsruller

1 Wire (stål, D=7 mm)
2 Omledningsruller
3 Friktionssteder

Spillet skal kontrolleres mindst en gang om året af en specialist.

Udbedring må kun udføres af kvalificerede specialister!

Wiren/fastgørelsen skal kontrolleres for beskadigelser, aldring og materialetræthed, og det skal undersøges, at delene sidder ordentligt fast.

Wiren skal kontrolleres for trådbrud, enkelttrådbrud, udbulinger, klemskader, knæk og kinker.

- ▶ Rengør omledningsrullerne regelmæssigt (Fig. 14 /2).
- ▶ Kontrollér den udrullede wire (Fig. 14 /1) visuelt for eventuelle skader.
- ▶ Kontrollér friktionsstederne (Fig. 14 /3) for beskadigelser - slidte steder skal om nødvendigt efterbehandles med zinkspray og smøres med fedt.

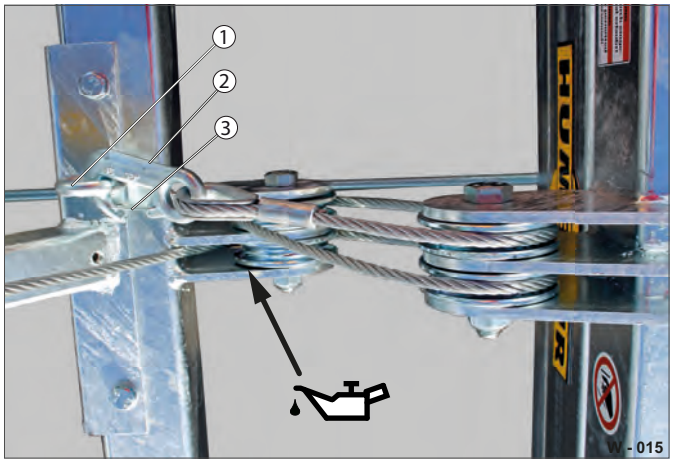

Fig. 15 Kontrol af wirens føring/sikring

1 Øje
2 Krog
3 Fjederbøjle

- ▶ Kontrollér wirens fastgørelse på vangen på trækstangen.
- ▶ Kontrollér, at øjet (Fig. 15 /1) sidder ordentligt fast.
- ▶ Kontrollér krogen (Fig. 15 /2) for beskadigelser/ deformation - krogen skal være sikret med en fjederbøjle (Fig. 15 /3).

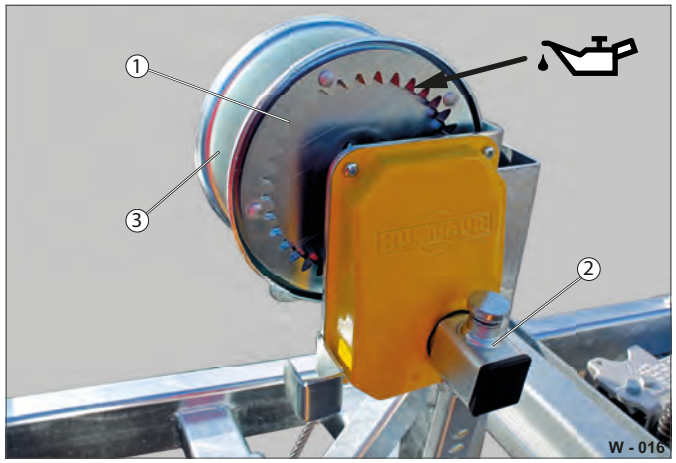

Fig. 16 Kontrol/oliesmøring af wiren

1 Tandsegmenter
2 Håndtag (betjeningsstilling)
3 Tromle

- ▶ Frigør krogen (Fig. 15 /2) fra øjet (Fig. 15 /1).
- ▶ Træk wiren helt ud.
- ▶ Kontrollér tandsegmenterne (Fig. 16 /1) for beskadigelser.
- ▶ Kontrollér tromlen (Fig. 16 /3) for deformation/slitage.
- ▶ Rengør om nødvendigt tandsegmenterne.
- ▶ Rengør om nødvendigt wiren med en klud.
- ▶ Udskift om nødvendigt en beskadiget wire - der må ikke foretages reparationer.
- ▶ Smør tandsegmenterne og wiren med maskinolie.
- ▶ Sæt håndtaget (Fig. 16 /3) på tappen, og kontrollér at det går korrekt i indgreb.
- ▶ Fastgør krogen i øjet (se Fig. 15).
- ▶ Vikl wiren ordentligt op på tromlen.
- ▶ Sæt håndtaget på parkeringsholderen.

Bremseramme (ekstraudstyr)

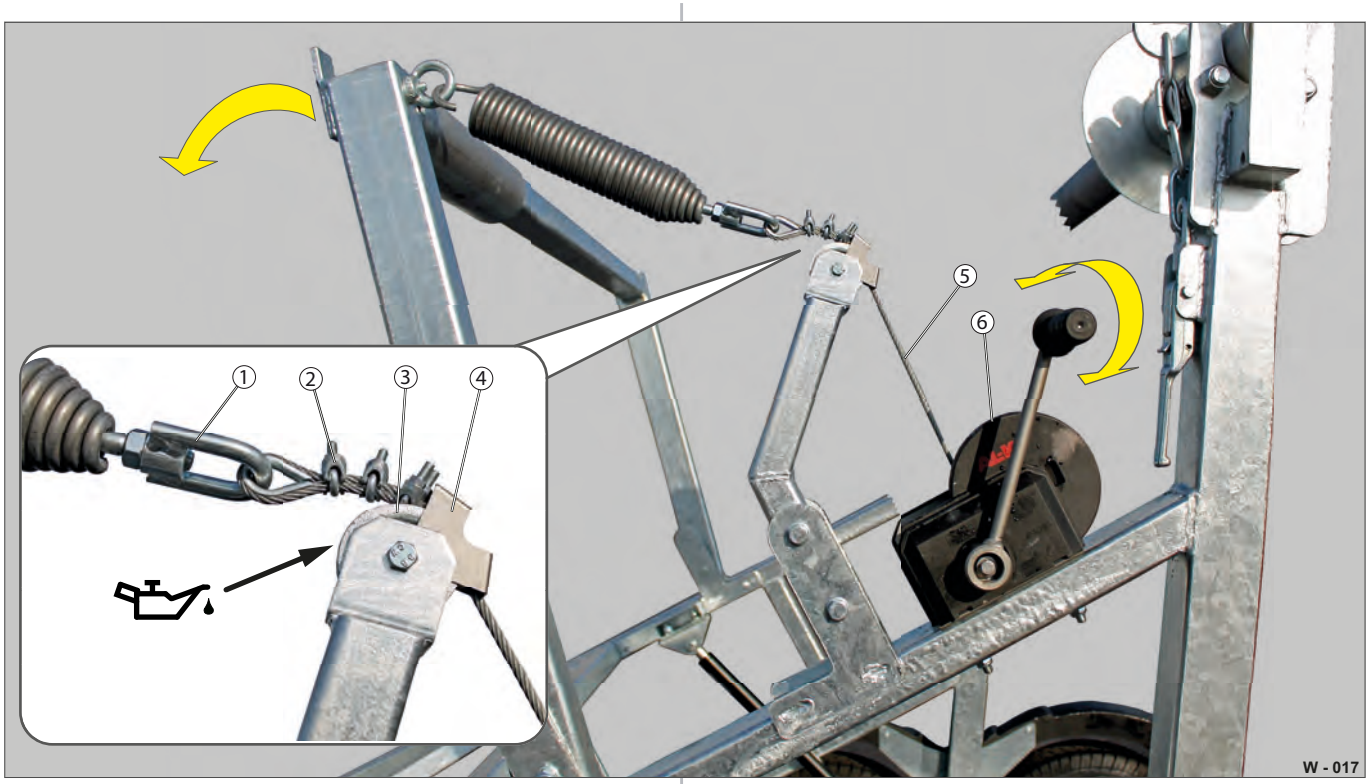

Fig. 17 Spil til bremseramme

1 Øje/trækfjeder
2 Klemmefastgøring
3 Omledningsrulle
4 Bøjle
5 Wire
6 Spil fabrikat ALKO

Bremserammen/fastgøringerne skal funktionskontrolleres mindst en gang om året.

Producentdokumentationen fra firmaet ALKO skal overholdes.

- ▶ Kontrollér trækfjederen (Fig. 17 /1) og dens fastgøring for beskadigelser/deformation.
- ▶ Efterjuster om nødvendigt trækfjederens øje.
- ▶ Kontrollér, at klemfastgøringerne (Fig. 17 /2) sidder ordentligt fast.
- ▶ Kontrollér i udkørt tilstand wiren for beskadigelser - se afsnit , side 53.
- ▶ Rengør wiren (Fig. 17 /5) med en klud, og smør den ind i maskinolie.
- ▶ Oliesmør omledningsrullen (Fig. 17 /3).
- ▶ Kontrollér spillet/tromlen for beskadigelser - se producentdokumentationen fra firmaet ALKO.
- ▶ Bevæg bremserammen op og ned gentagne gange - kontrollér, at bremserammens svingbevægelse og låsemekanisme fungerer upåklageligt.

Elektrisk spil

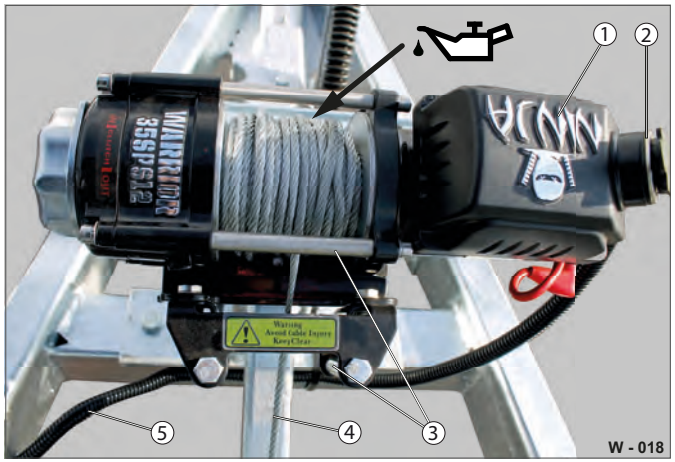

Fig. 18 Kontrol/oliesmøring af det elektriske spil

1 Elektrisk spil fabrikat WARRIOR NINJA 35SPS12
2 Stildåse til fjernbetjening
3 Styreruller
4 Wire (stål, D=7 mm)
5 Elkabel

Spillet skal kontrolleres mindst en gang om året af en specialist.

Udbedring må kun udføres af kvalificerede specialister!

Wiren/fastgørelsen skal kontrolleres for beskadigelser, aldring og materialetræthed, og det skal undersøges, at delene sidder ordentligt fast.

Wiren skal kontrolleres for trådbrud, enkelttrådbrud, udbulinger, klemskader, knæk og kinker.

Producentdokumentationen til typen: WARRIOR NINJA 35SPS12 skal overholdes.

- ▶ Rengør styrerullerne (Fig. 18 /3).
- ▶ Kontrollér den udrullede wire (Fig. 18 /4) visuelt for eventuelle skader.
- ▶ Oliesmør wiren (Fig. 18 /4) med maskinolie.
- ▶ Kontrollér elkablet (Fig. 18 /5) og stikdåsen (Fig. 18 /2) for beskadigelser.

Teleskopstøtteben/påløbsanordning

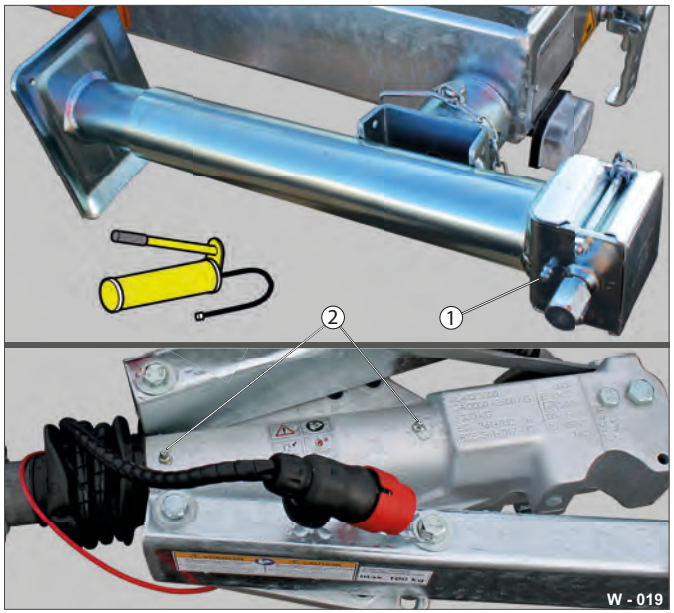

Fig. 19 Smøresteder

1 Smørenippel teleskopstøtteben forrest/bagest
2 Smørenippel påløbsanordning

Smøring af de grundlæggende anhængerkomponenter er beskrevet under overskriften Vedligeholdelse i brugervejledningen Del 1 - Generelt.

- ▶ Smør teleskopstøttebenene på smøreniplen (Fig. 19 /1).
- ▶ Smør påløbsanordningen på smøreniplerne (Fig. 19 /2).

Støttehjul

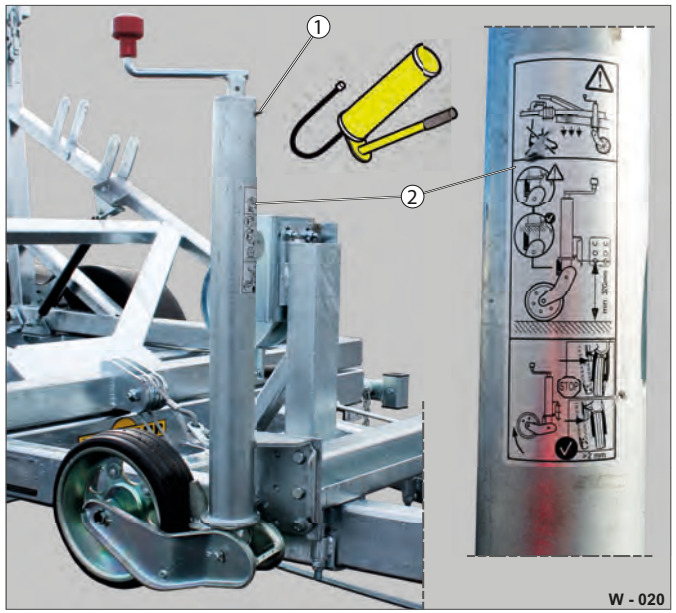

Fig. 20 Kontrol/fedtsmøring af støttehjulet

1 Smørenipler
2 Mærkat med betjeningsanvisninger

- ▶ Smør støttehjulet ved hjælp af smøreniplen (Fig. 20 /1).
- ▶ Drej støttehjulet op og ned gentagne gange.
- ▶ Kontrollér, at mærkaten (Fig. 20 /2) er til stede og kan læses.
- ▶ Kontrollér støttehjulet for beskadigelser, og se efter, at det sidder fast.
- ▶ Udskift støttehjulet, hvis det er defekt/deformt.

HUMBAUR
Competence in Trailers

HUMBAUR

Competence in Trailers



8 Rådgiver vedr. funktionsfejl

Forholdsregler i tilfælde af funktionsfejl



Mulige generelle funktionsfejl i forbindelse med brug af en anhænger er beskrevet i brugervejledningen "Personvognsprogram/Del 1 - Generelt".

ADVARSEL

Uhensigtsmæssig afhjælpning af funktionsfejl

Uhensigtsmæssig afhjælpning kan føre til, at komponenter svigter - Fare for uheld!

- ▶ Lad kun funktionsfejl udbedre på et kvalificeret special-værksted.
- ▶ Udfør ikke selv reparationer/vedligeholdelse på sikker-hedsrelevante elementer.

Service/reparationsydelser



Garantikrav kan ikke gøres gældende, hvis der uden skriftlig accept fra Humbaur GmbH foretages indgreb på eller adskilles dele af anhængeren eller dens bestanddele.

Du bedes henvende dig til den lokale forhandler vedr. service og reparation. Forhandleren er som kontraherende part i stand til at opfylde dine ønsker hurtigst. Dette gælder også, hvis du har købt dit Humbaur-produkt på internettet.

Internetplatformen fungerer kun som formidler, og den autoriserede forhandler er fortsat din forhandler.

Humbaur-servicepartnere

finder du på www.humbaur.com
under Forhandler/Service: Find Forhandler/Servicepartner

Garanti og reklamationsret

Humbaur indestår naturligvis for produkterne og udbedrer fejlbehæftede produkter og skader iht. lovgivningens krav.

Teknisk kundeservice

Tlf.: +49 821 24929 0
Fax.:+49 821 24929 540
E-mail: service@humbaur.com

Producentens adresse

Humbaur GmbH
Mercedesring 1
86368 Gersthofen (Tyskland)
Tlf.: +49 821 24929 0
Fax.:+49 821 24929 100
www.humbaur.com
info@humbaur.com

Reservedele/tilbehør



Benyt kun originale reservedele!

Den lokale Humbaur-forhandler tilbyder kompetent rådgivning vedr. tilbehørsdele. Du kan imidlertid også købe tilbehør og reservedele via vores Humbaur Webshop.

finder du på www.humbaur.com
under Forhandler/Service: Reservedele og tilbehør
eller på: Shop

Reservedele kan bestilles ved angivelse af stelnummer (FIN) og delbetegnelsen (artikelnummer) via e-mail eller telefonisk:

Kontakt dellogistik

Tlf.: +49 821 24929 0
Fax.:+49 821 24929 200
E-mail: parts@humbaur.com

Funktionsfejl	Mulige årsager	Afhjælpning
Tromlestativet kan ikke tippes.	Gastrykfjedrene er defekte/slidte.	▶ Lad begge gastrykfjedrene udskifte på et specialværksted.
	Spillet er defekt. Wiren er beskadiget.	▶ Lad wiren hhv. spillet reparere/udskifte på et specialværksted.
	Det elektriske batteri er afladet/tomt.	▶ Lad det elektriske batteri op.

Funktionsfejl	Mulige årsager	Afhjælpning
Tromlestativet klaprer under kørslen.	Excenterlukningerne er ude af justering. Fastspændingskraften er forringet - tromlestativet er ikke spændt.	▶ Efterjuster excenterlukningerne. ▶ Kontrollér, om bufferne er deforme. ▶ Udskift om nødvendigt bufferne.

Funktionsfejl	Mulige årsager	Afhjælpning
Anhængeren slingrer under kørslen.	Kabeltromlen er ikke anbragt i midten. Anhængeren er belastet uens/ensidigt.	▶ Anbring kabeltromlen midt på transportakslen.
	Kabeltromlen er ikke fastgjort på transportakslen.	▶ Fastgør kabeltromlen ved hjælp af flangerne - efterspænd skruesamlingerne.

Funktionsfejl	Mulige årsager	Afhjælpning
Kabeltromlen kan ikke drejes.	Transportakslen er spændt for kraftigt med kædesikringen.	▶ Løsn kædesikringen, slæk excenterlukningerne ensartet.
	Bremserammen er spændt for kraftigt.	▶ Løsn bremserammens wire noget.

Vi ønsker god og sikker kørsel!

NOTATER:

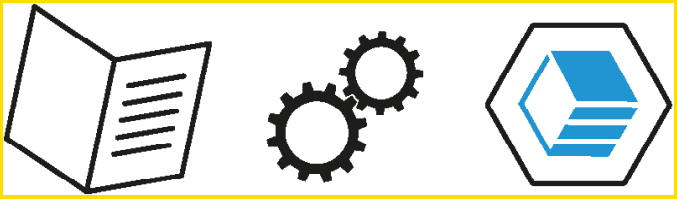

HUMBAUR

MACHT'S MÖGLICH

Ansvar kan ikke gøres gældende for fejl og trykfejl. Med forbehold for tekniske ændringer. Alle målangivelser er omtrentlige værdier og beskriver standardkøretøjet uden tilbehør. Trykt i Tyskland. Eftertryk forbudt · Eksempelillustrationer, visse anhængere er vist med ekstraudstyr · Billeder: Humbaur GmbH, fotolia.de · **Art.-nr. 007.00279 · Udgave: 07/ 2019**







