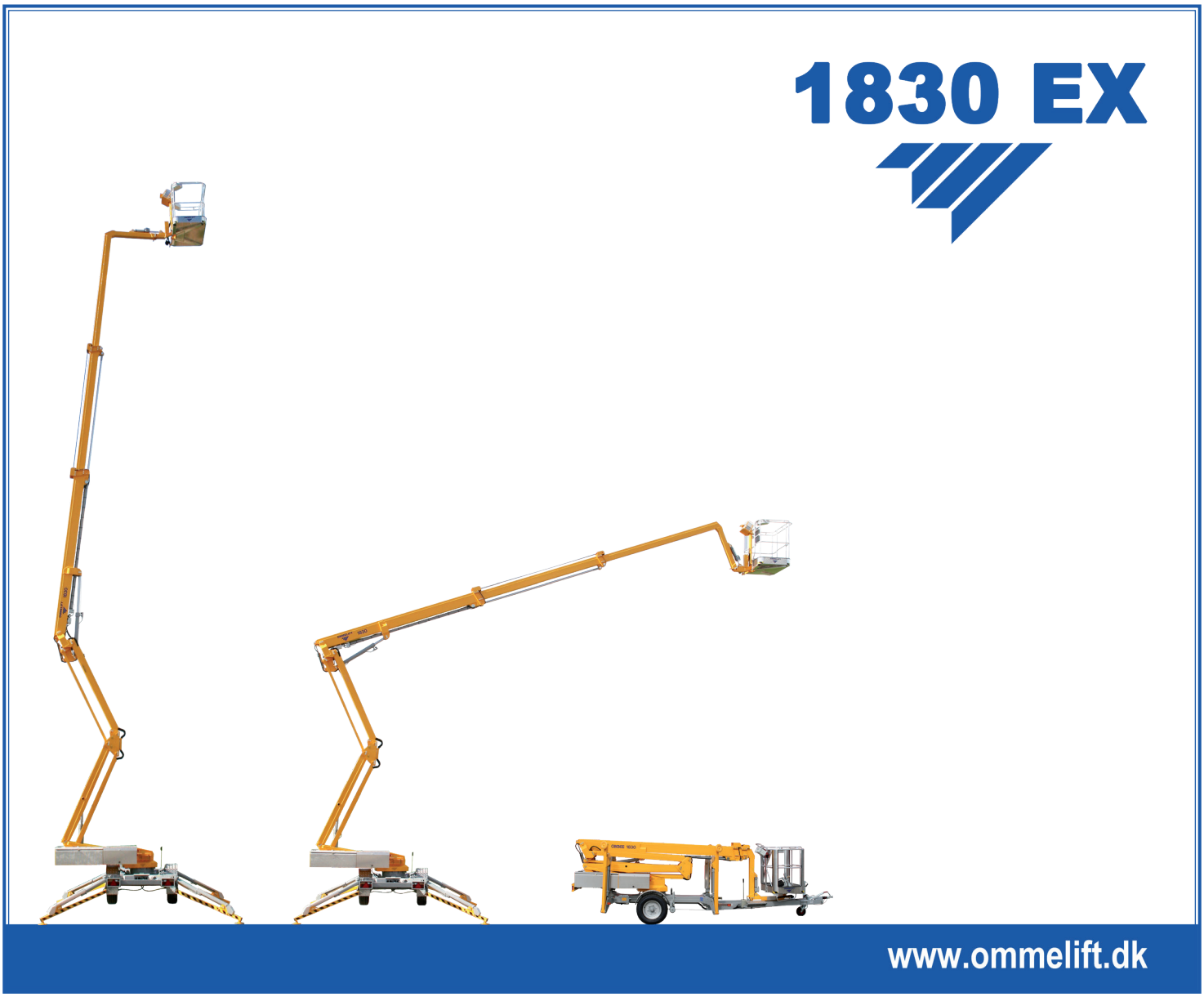

Trailerlift - Knækarm

Forhandler:

OMMELIFT

OMMELIFT

OMMELIFT A/S

Lægårdsvej 4
Sdr. Omme, 7260, Denmark
+45 75 34 13 00
omme@ommelift.dk
www.ommelift.dk

1830 EX Trailerlift

OMMELIFT

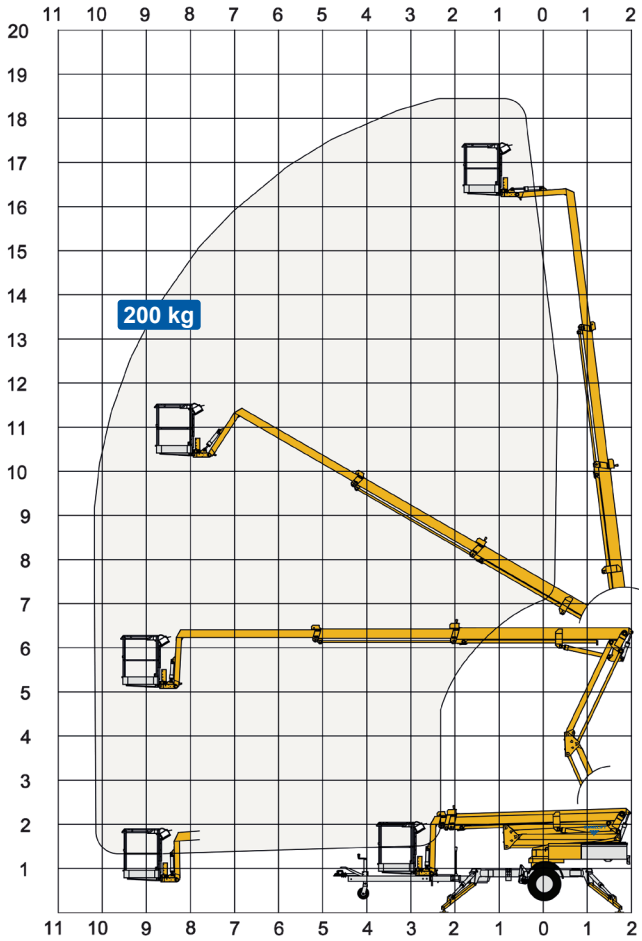
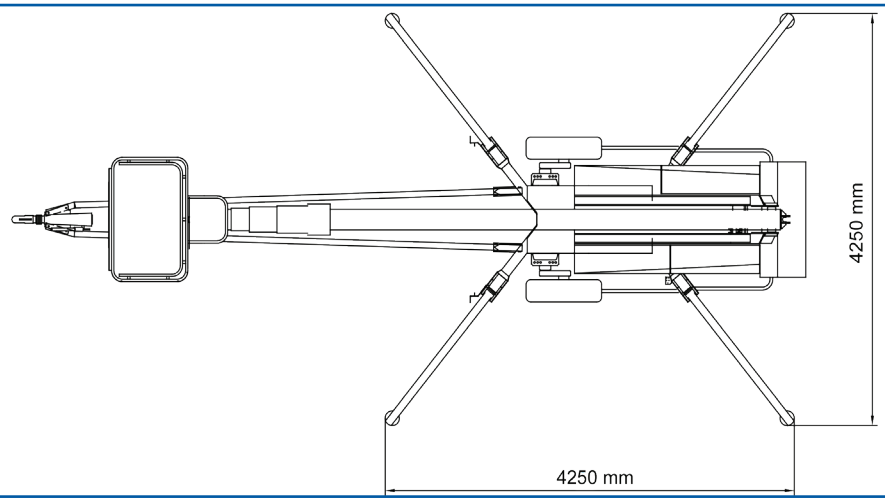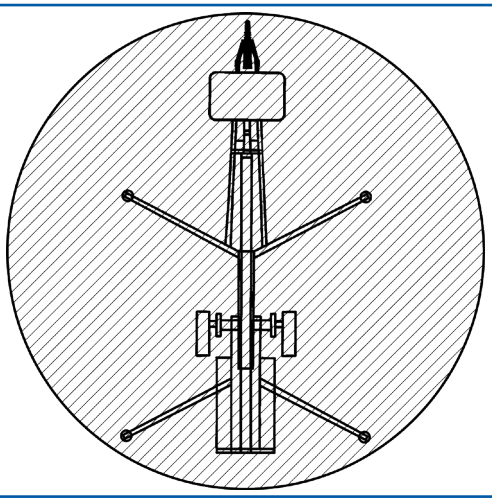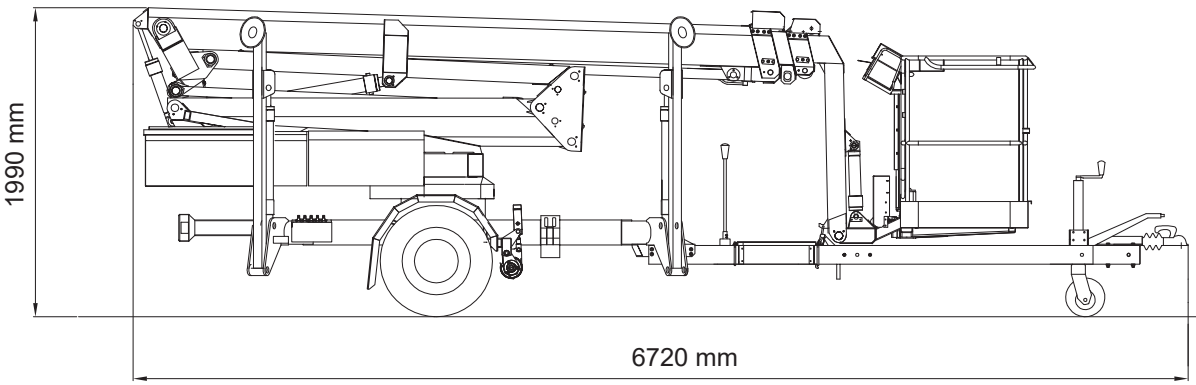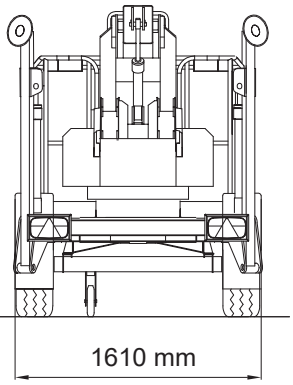
Tekniske Data:	1830 EX	1830 EXB
Max. arbejdshøjde	18.3 m	
Max. højde til bund af kurv	16.3 m	
Max. udlæg	10.2 m	
Knækhøjde	6.0 m	
Længde af vinkelbom (bom + kurv)	2.0 m	
Jib-længde (jib + kurv)	-	
Jib-vandring	-	
Liftdrej	± 400°	
Kurvdrej	± 41°	
Max. kurvlast	200 kg	
Kurvstørrelse	1.25 x 0.8 x 1.1 m	
Støttebensplade	ø200 mm	
[5]Benzin [6]Diesel	**230V / 16A**	**BATTERI**
Motor	[5] Option [6]	[5] Option [6]
Brændstoftank		
Generator		
Batteripakke		24V/200Ah/5h
Lader		24 V / 30 A
Dobbelt ladesystem		Option
El-sænk af kurv	Option	Option
Se www.ommelift.dk for mere information og optioner		
Selvtræk med hydraulisk indkobling af trækruller	Standard	
Stigningsevne	14% / 8°	
Frigang under hjul ved højeste opstilling	Min. 250 mm (11.9% / 6.8°)	
Totalvægt	2450 kg	2550 kg
Trykbelastning, fodplade	15.9 kg/cm²	15.9 kg/cm²
Trykbelastning med 0.4 x 0.4 m fodplade	0.9 kg/cm²	0.9 kg/cm²
Max. støttebenstryk	13.5 kN	13.5 kN
Hydrauliske støtteben	Standard	
Styring	Proportional	
Ren, flad kurvbund	Standard	
El-stik i kurv	Standard	
Værktøjsbakke i kurv	Standard