Milwaukee®

Nothing but **HEAVY DUTY.**®

M18 BI

Original instructions
Originalbetriebsanleitung
Notice originale
Istruzioni originali
Manual original
Oorspronkelijke gebruiksaanwijzing
Original brugsanvisning
Original bruksanvisning
Bruksanvisning i original
Alkuperäiset ohjeet
Πρωτότυπο οδηγιών χρήσης
Orijinal işletme talimatı
Původním návodem k používání
Pôvodný návod na použitie
Instrukcją oryginalną
Eredeti használati utasítás
Izvirna navodila
Originalne pogonske upute
Instrukcijām oriģinālvalodā
Originali instrukcija
Algupärane kasutusjuhend
Оригинальное руководство по эксплуатации
Оригинално ръководство за експлоатация
Instrucţiuni de folosire originale
Оригинален прирачник за работа
Оригінал інструкції з експлуатації
التعليمات الأصلية

ENGLISH	Picture section with operating description and functional description	Page	4	Text section with Technical Data, important Safety and Working Hints and description of Symbols	Page	15
DEUTSCH	Bildteil mit Anwendungs- und Funktionsbeschreibungen	Seite	4	Textteil mit Technischen Daten, wichtigen Sicherheits- und Arbeitshinweisen und Erklärung der Symbole.	Seite	17
FRANÇAIS	Partie imagée avec description des applications et des fonctions	Page	4	Partie textuelle avec les données techniques, les consignes importantes de sécurité et de travail ainsi que l'explication des pictogrammes.	Page	19
ITALIANO	Sezione illustrata con descrizione dell'applicazione e delle funzioni	Pagina	4	Sezione testo con dati tecnici, importanti informazioni sulla sicurezza e sull'utilizzo, spiegazione dei simboli.	Pagina	21
ESPAÑOL	Sección de ilustraciones con descripción de aplicación y descripción funcional	Página	4	Sección de texto con datos técnicos, indicaciones importantes de seguridad y trabajo y explicación de los símbolos.	Página	23
PORTUGUES	Parte com imagens explicativas contendo descrição operacional e funcional	Página	4	Parte com texto explicativo contendo Especificações técnicas, avisos de segurança e de operação e a descrição dos símbolos.	Página	25
NEDERLANDS	Beeldgedeelte met toepassings- en functiebeschrijvingen	Pagina	4	Tekstgedeelte met technische gegevens, belangrijke veiligheids- en arbeidsinstructies en verklaring van de symbolen.	Pagina	27
DANSK	Billeddel med anvendelses- og funktionsbeskrivelser	Side	4	Tekstdel med tekniske data, vigtige sikkerheds- og arbejdsanvisninger og symbolforklaring.	Side	29
NORSK	Bildedel med bruks- og funksjonsbeskrivelse	Side	4	Tekstdel med tekniske data, viktige sikkerhets- og arbeidsinstruksjoner og forklaring av symbolene.	Side	31
SVENSKA	Bilddel med användnings- och funktionsbeskrivning	Sidan	4	Textdel med tekniska informationer, viktiga säkerhets- och användningsinstruktioner samt symbolförklaringar.	Sidan	33
SUOMI	Kuvasivut käyttö- ja toimintakuvaukset	Sivu	4	Tekstisivut: tekniset tiedot, tärkeät turvallisuus- ja työskentelyohjeet sekä merkkien selitykset.	Sivu	35
ΕΛΛΗΝΙΚΑ	Τμήμα εικόνων με περιγραφές χρήσης και λειτουργίας	Σελίδα	4	Τμήμα κειμένου με τεχνικά χαρακτηριστικά, σημαντικές υποδείξεις ασφαλείας και εργασίας και εξήγηση των συμβόλων.	Σελίδα	37
TÜRKÇE	Resim bölümü Uygulama ve fonksiyon açıklamaları ile birlikte	Sayfa	4	Teknik bilgileri, önemli güvenlik ve çalışma açıklamalarını ve de sembollerin açıklamalarını içeren metin bölümü.	Sayfa	39
ČESKY	Obrazová část s popisem aplikací a funkcí	Stránka	4	Textová část s technickými daty, důležitými bezpečnostními a pracovními pokyny a s vysvětlivkami symbolů	Stránka	41
SLOVENSKY	Obrazová časťs popisom aplikácií a funkcií	Stránka	4	Textová časť s technickými dátami, dôležitými bezpečnostnými a pracovnými pokynmi a s vysvetlivkami symbolov	Stránka	43
POLSKI	Część rysunkowa z opisami zastosowania i działania	Strona	4	Część opisowa z danymi technicznymi, ważnymi wskazówkami dotyczącymi bezpieczeństwa i pracy oraz objaśnieniami symboli.	Strona	45
MAGYAR	Képes részalkalmazási- és működési leírásokkal	Oldal	4	Szöveges rész műszaki adatokkal, fontos biztonsági- és munkavégzési útmutatásokkal, valamint a szimbólumok magyarázata.	Oldal	47
SLOVENŠČINA	Del slikez opisom uporabe in funkcij	Stran	4	Del besedila s tehničnimi podatki, pomembnimi varnostnimi opozorili in delovnimi navodili in pojasnili simbolov.	Stran	49
HRVATSKI	Dio sa slikamasa opisima primjene i funkcija	Stranica	4	Dio štiva sa tehničkim podacima, važnim sigurnosnim i radnim uputama i objašnjenjem simbola.	Stranica	51
LATVISKI	Attēla daļa ar lietošanas un funkciju aprakstiem	Lappuse	4	Teksta daļa ar tehniskajiem parametriem, svarīgiem drošības un darbības norādījumiem, simbolu atšifrējumiem.	Lappuse	53
LIETUVIŠKAI	Paveikslėlio dalissu vartojimo instrukcija ir funkcijų aprašymais	Puslapis	4	Teksto dalis su techniniais duomenimis, svarbiomis saugumo ir darbo instrukcijomis bei simbolių paaiškinimais.	Puslapis	55
EESTI	Pildiosa kasutusjuhendi ja funktsioonide kirjeldusega	Lehekülg	4	Tekstiosa tehniliste näitajate, oluliste ohutus- ja tööjuhenditega ning sümbolite kirjeldustega.	Lehekülg	57
РУССКИЙ	Раздел иллюстрацийс описанием эксплуатации и функций	Страница	4	Текстовый раздел, включающий технические данные, важные рекомендации по безопасности и эксплуатации, а также описание используемых символов.	Страница	59
БЪЛГАРСКИ	Част със снимки с описания за приложение и функции	Страница	4	Част с текст с технически данни, важни указания за безопасност и работа и разяснение на символите.	Страница	61
ROMÂNĂ	Secvenţa de imagine cu descrierea utilizării şi a funcţionării	Pagina	4	Porţiune de text cu date tehnice, indicaţii importante privind siguranţa şi modul de lucru şi descrierea simbolurilor.	Pagina	63
МАКЕДОНСКИ	Дел со сликисо описи за употреба и функционирање	Страница	4	Текстуален дел со Технички карактеристики, важни безбедносни и работни упатства и објаснување на симболите.	Страница	65
УКРАЇНСЬКА	Частина з зображеннями з описом робіт та функцій	Сторінка	4	Текстова частина з технічними даними, важливими вказівками з техніки безпеки та експлуатації і поясненням символів.	Сторінка	67
عربي	قسم الصور يوجد به الوصف التشغيلي والوظيفي	الصفحة	4	القسم النصي المزود بالبيانات الفنية والنصائح الهامة للسلامة والعمل ووصف الرموز	الصفحة	70

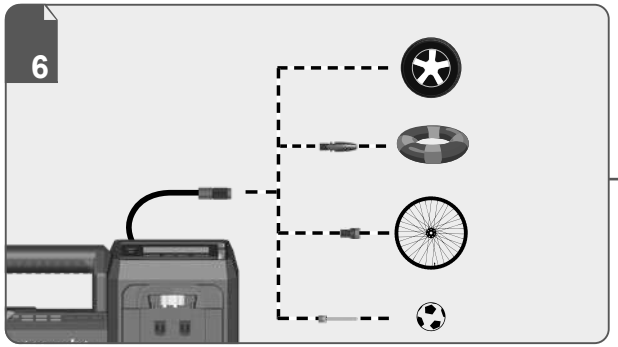
6

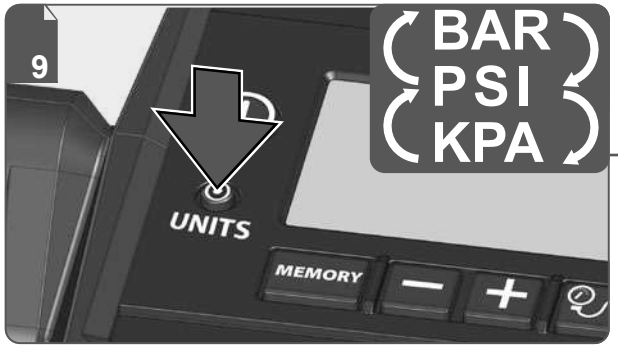
9
BAR
PSI
KPA
UNITS
MEMORY

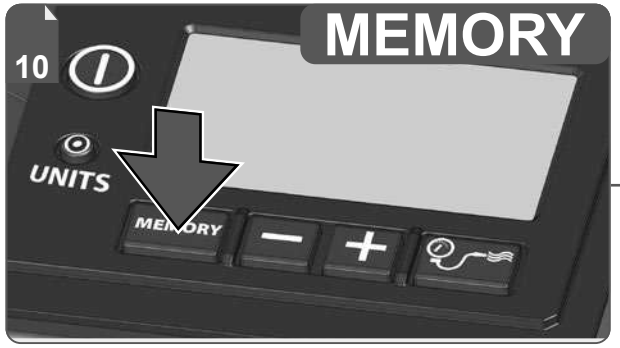
10
MEMORY
UNITS
MEMORY

14

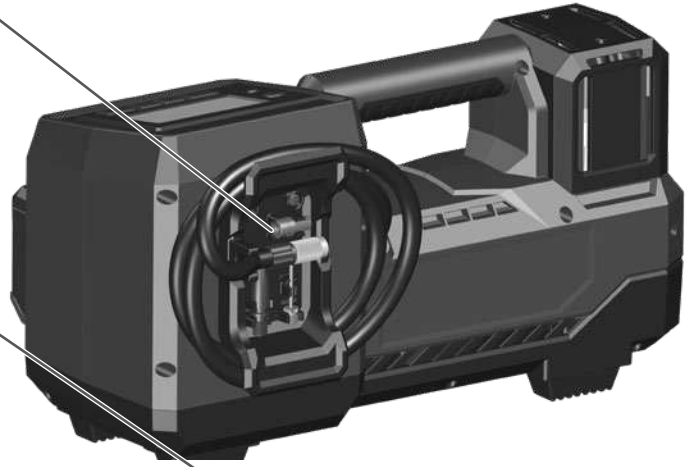

Milwaukee

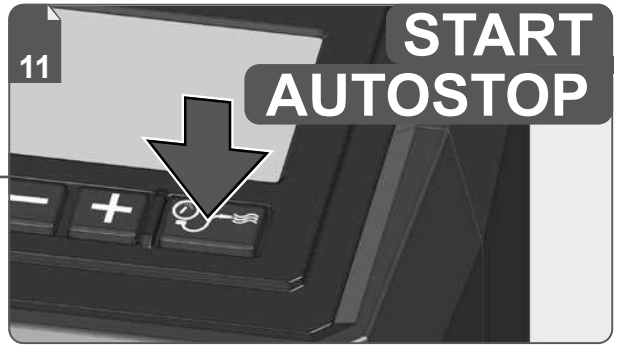
11
START
AUTOSTOP

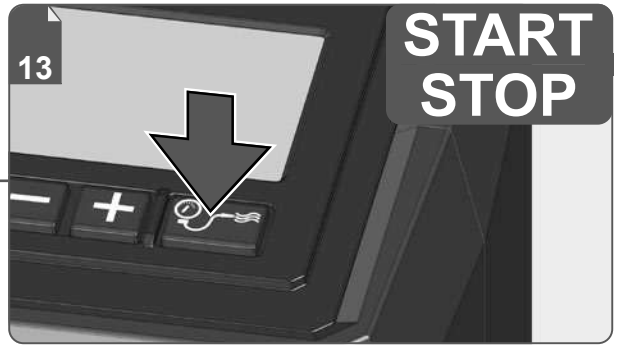
13
START
STOP

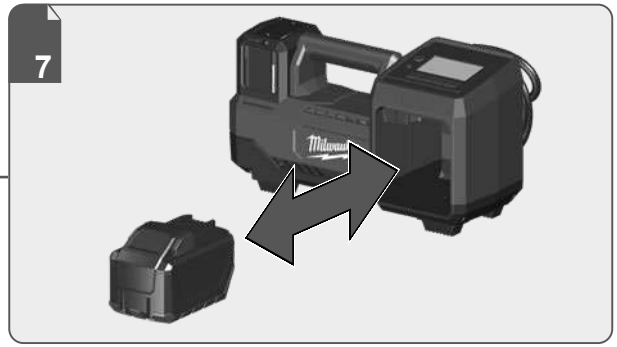
7

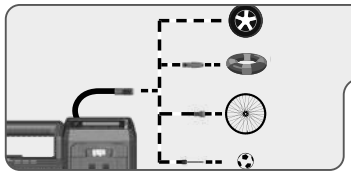

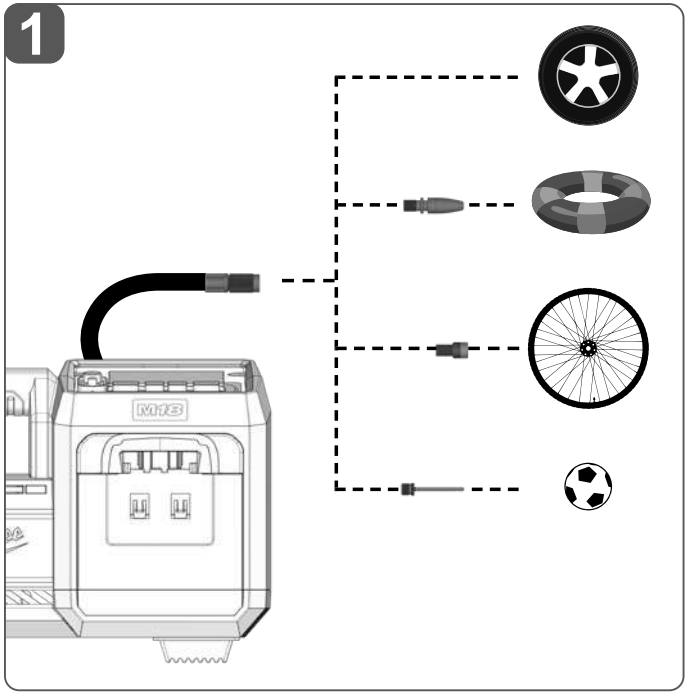

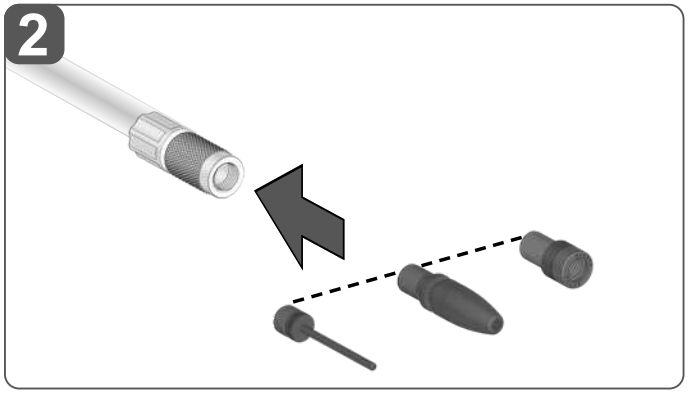

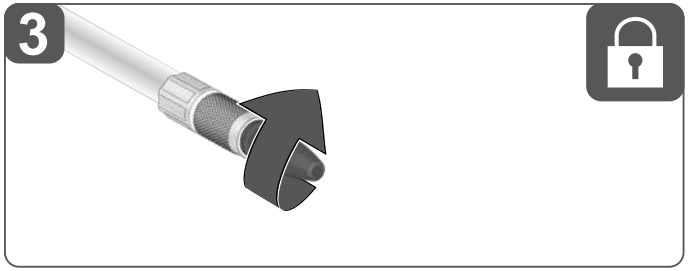

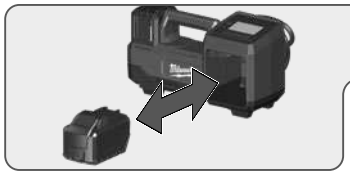

Remove the battery pack before starting any work on the machine.

Vor allen Arbeiten an der Maschine den Wechselakku herausnehmen.

Avant tous travaux sur la machine retirer l'accu interchangeable.

Prima di iniziare togliere la batteria dalla macchina.

Retire la batería antes de comenzar cualquier trabajo en la máquina.

Antes de efectuar qualquer intervenção na máquina retirar o bloco acumulador.

Voor alle werkzaamheden aan de machine de akku verwijderen.

Ved arbejde inden i maskinen, bør batteriet tages ud.

Ta ut vekselbatteriet før du arbeider på maskinen

Drag ur batteripaket innan arbete utföres på maskinen.

Tarkista pistotulppa ja verkkojohto mahdollisilta vauriolta. Viat saa korjata vain alan erikoismies.

Πριν από κάθε εργασία στη μηχανή αφαιρείτε την ανταλλακτική μπαταρία.

Aletin kendinde bir çalışma yapmadan önce kartuş aküyü çıkarın.

Před zahájením veškerých prací na vrtacím šroubováku vyjmout výměnný akumulátor.

Pred každou prácou na stroji výmenný akumulátor vytiahnuť.

Przed przystąpieniem do jakichkolwiek prac na elektronarzędziu należy wyjąć wkładkę akumulatorową.

Karbantartás, javítás, tisztítás, stb. előtt az akkumulátort ki kell venni a készülékből.

Pred deli na stroju izvlecite izmenljivi akumulator.

Prije svih radova na stroju izvaditi bateriju za zamjenu.

Pirms mašīnai veikt jebkāda veida apkopes darbus, ir jāizņem ārā akumulātors.

Prieš atlikdami bet kokius darbus įrenginyje, išimkite keičiamą akumuliatorių.

Enne kõiki töid masina kallal võtke vahetatav aku välja.

Выньте аккумулятор из машины перед проведением с ней каких-либо манипуляций.

Преди започване на каквито е да е работи по машината извадете акумулатора.

Scoateţi acumulatorul înainte de a începe orice intervenţie pe maşină.

Отстранете ја батеријата пред да започнете да ја користите машината.

Перед будь-якими роботами на машині вийняти змінну акумуляторну батарею.

قم بإزالة حزمة البطارية قبل البدء في أي أعمال على الجهاز.

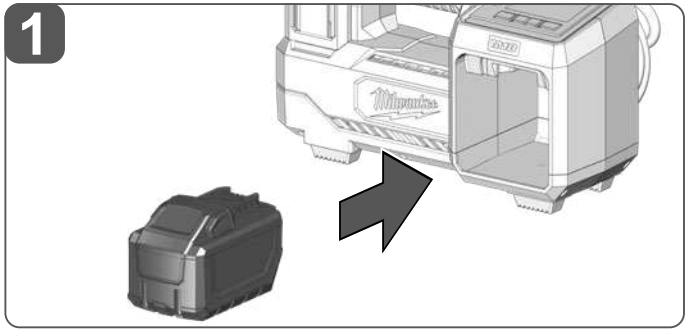

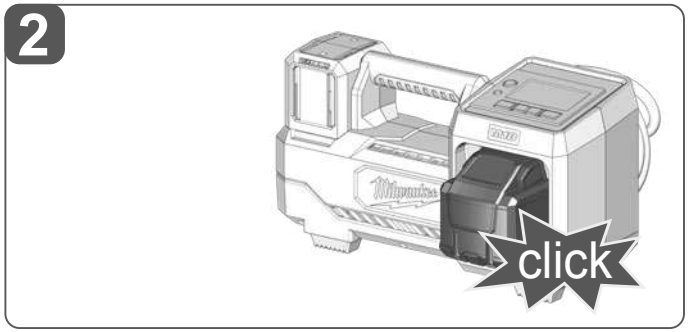

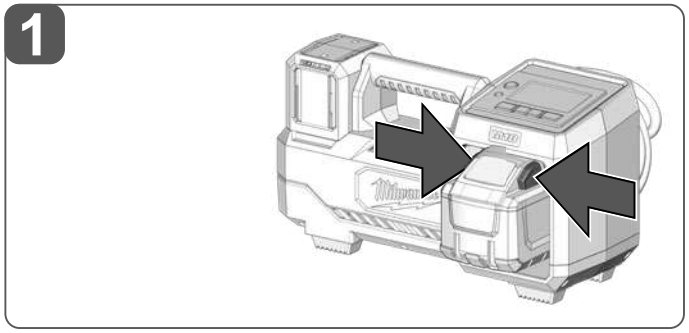

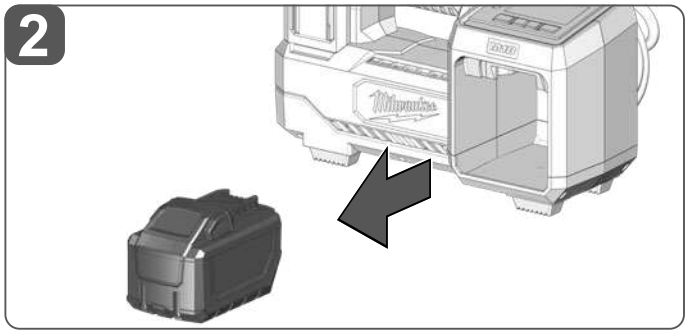

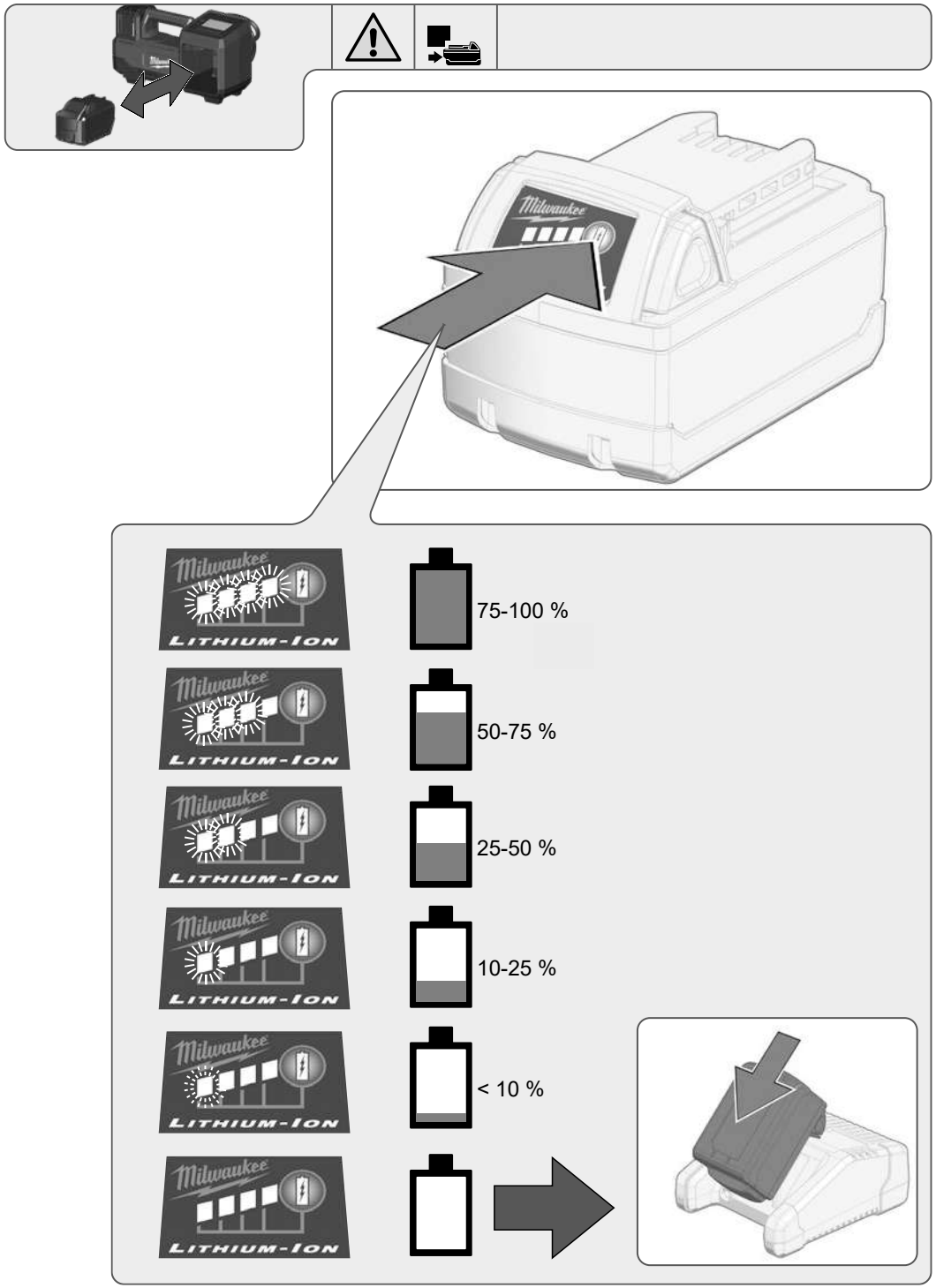
Milwaukee
LITHIUM-ION
75-100 %
50-75 %
25-50 %
10-25 %
< 10 %

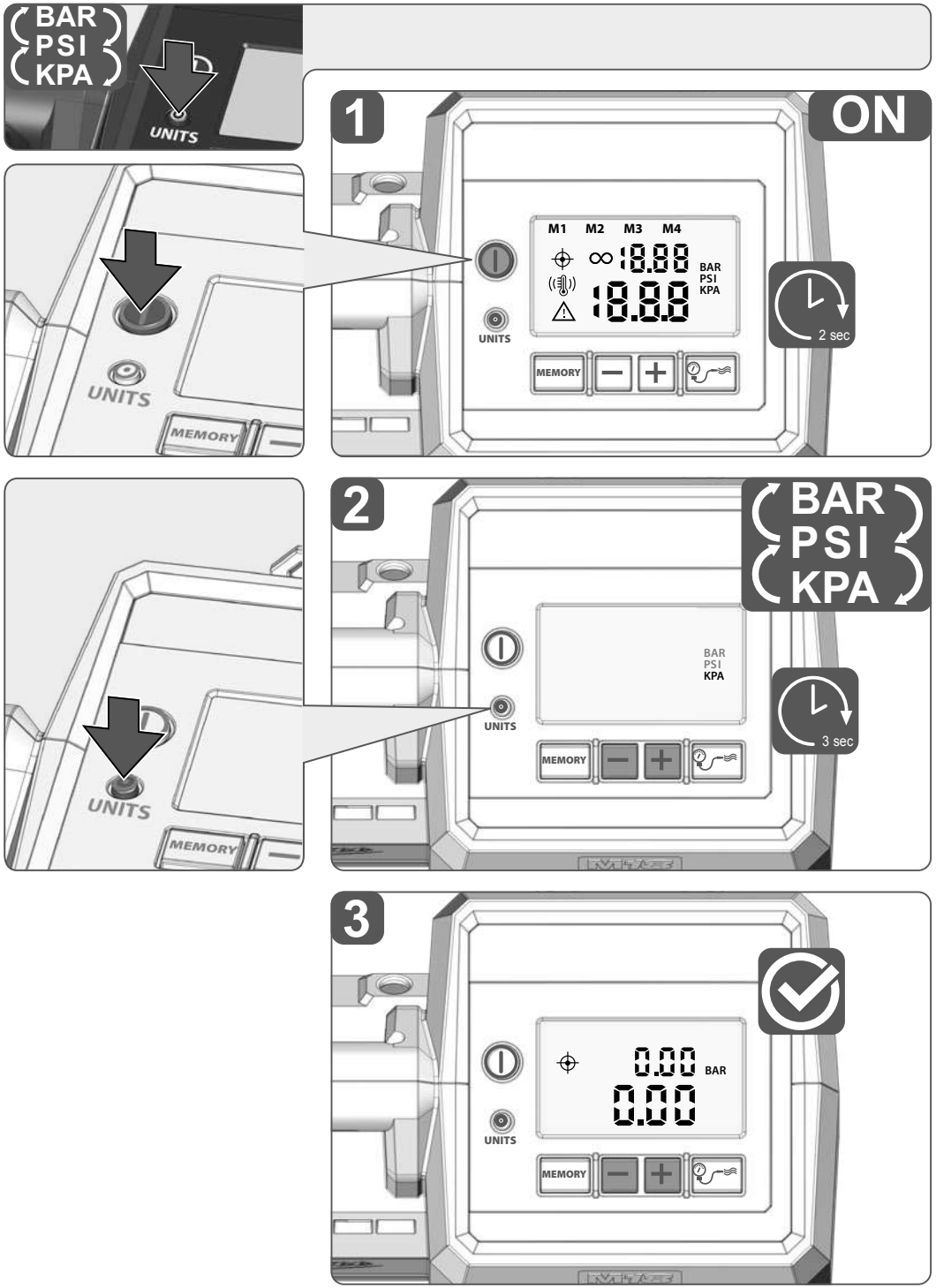
BAR
PSI
KPA
UNITS
1
ON
M1 M2 M3 M4
18.88
18.88
BAR
PSI
KPA
UNITS
MEMORY
2 sec
2
BAR
PSI
KPA
3 sec
3
0.00
0.00
BAR

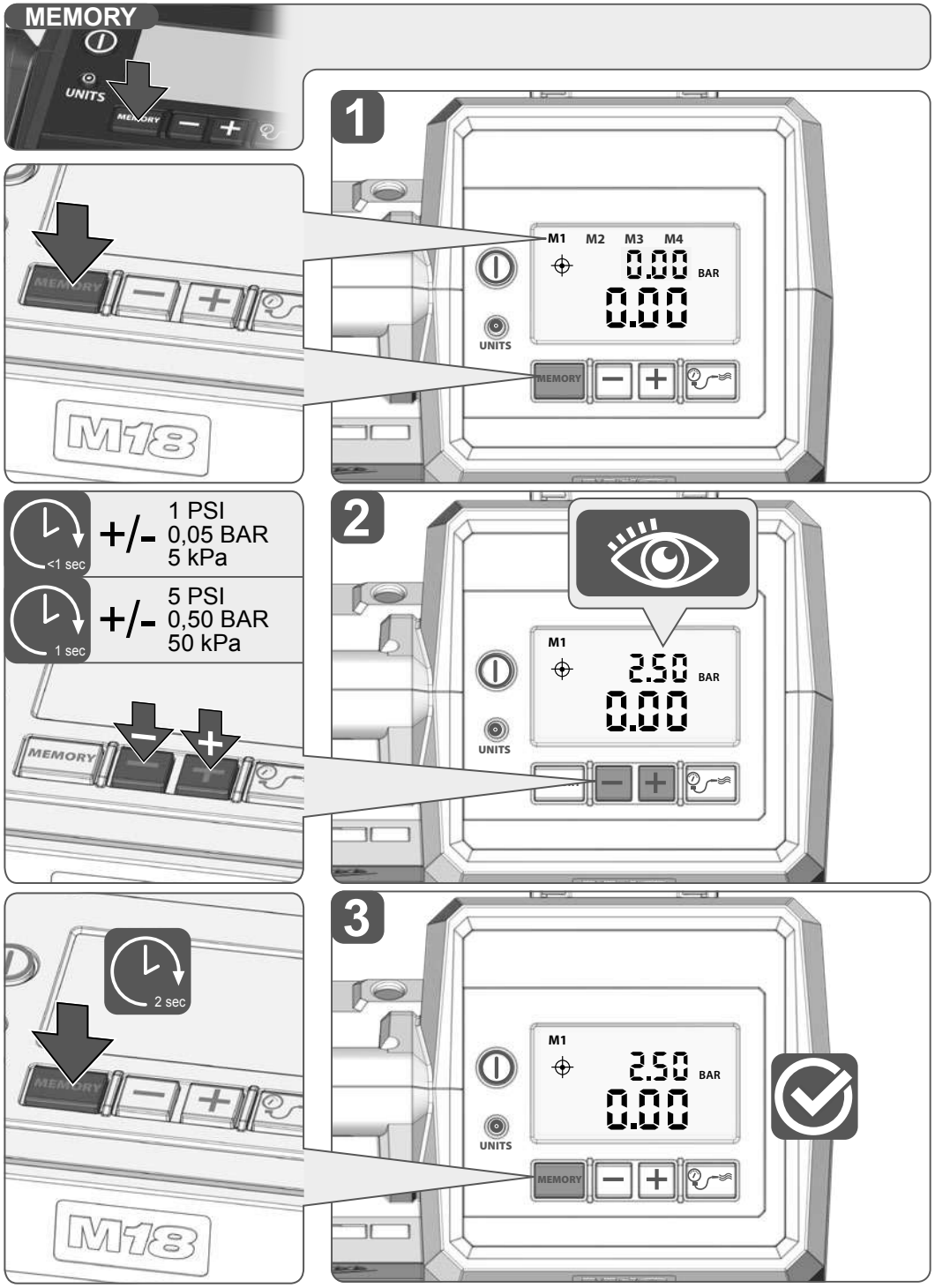
MEMORY
UNITS
1
M1 M2 M3 M4
0.00 BAR
0.00
<1 sec
+/- 1 PSI
0,05 BAR
5 kPa
1 sec
+/- 5 PSI
0,50 BAR
50 kPa
2
M1
2.50 BAR
0.00
2 sec
3
M1
2.50 BAR
0.00
M18

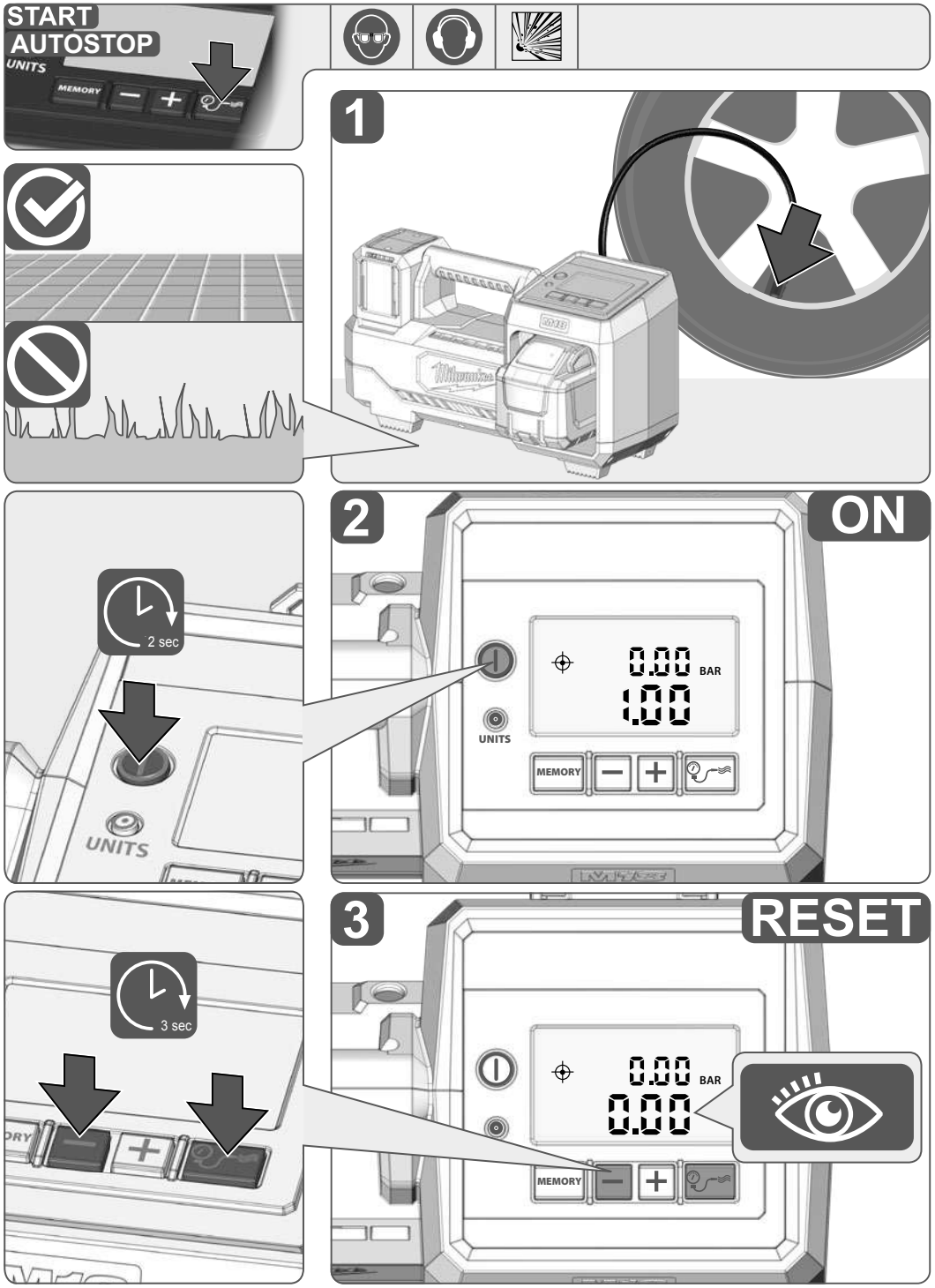
START
AUTOSTOP
UNITS
MEMORY
1
2 sec
2
ON
0.00 BAR
1.00
3 sec
3
RESET
0.00 BAR
0.00

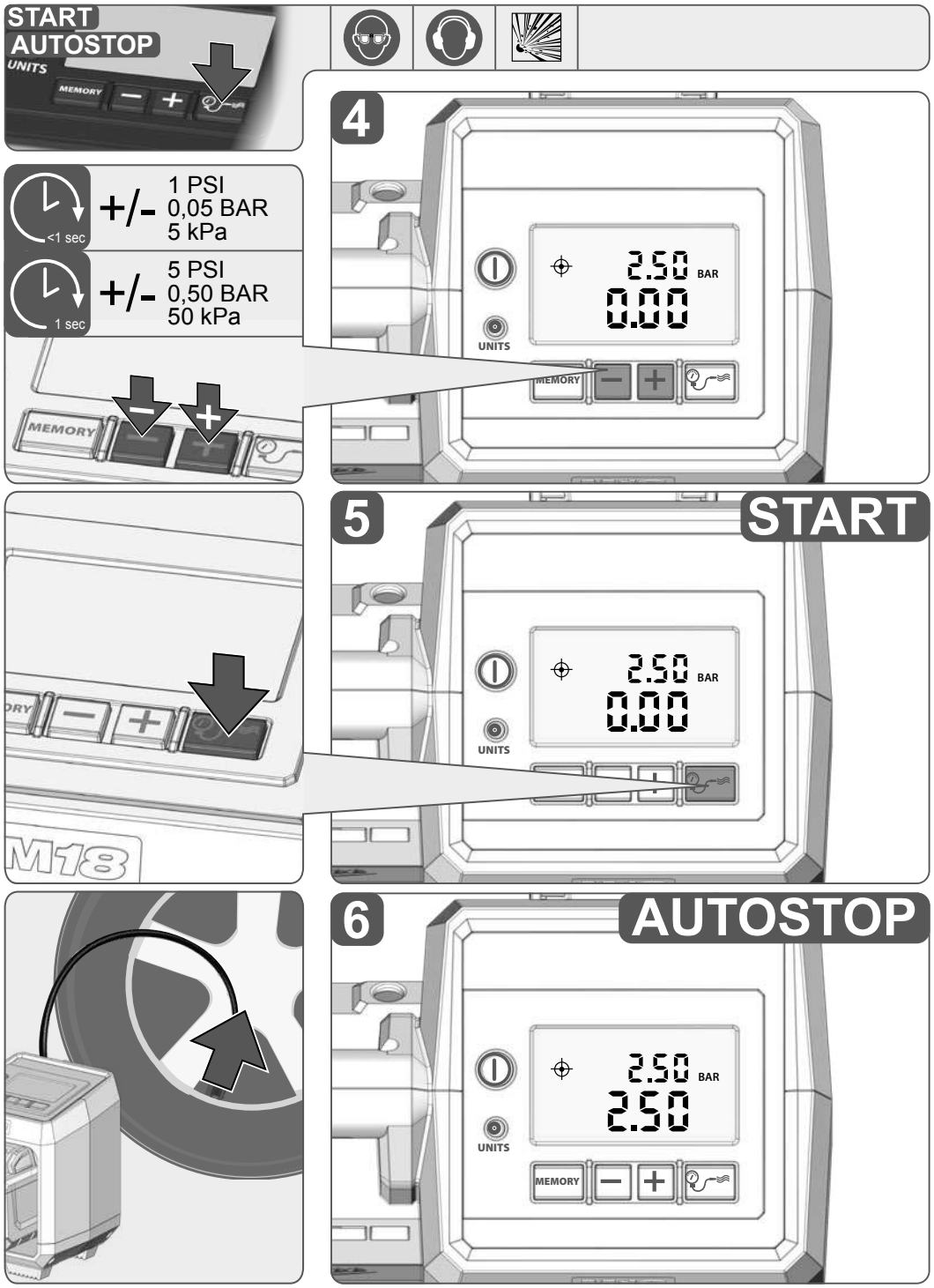
START
AUTOSTOP
UNITS
MEMORY
<1 sec
+/-
1 PSI
0,05 BAR
5 kPa
1 sec
+/-
5 PSI
0,50 BAR
50 kPa
4
2.50 BAR
0.00
UNITS
MEMORY
5
START
2.50 BAR
0.00
UNITS
M18
6
AUTOSTOP
2.50 BAR
2.50
UNITS
MEMORY

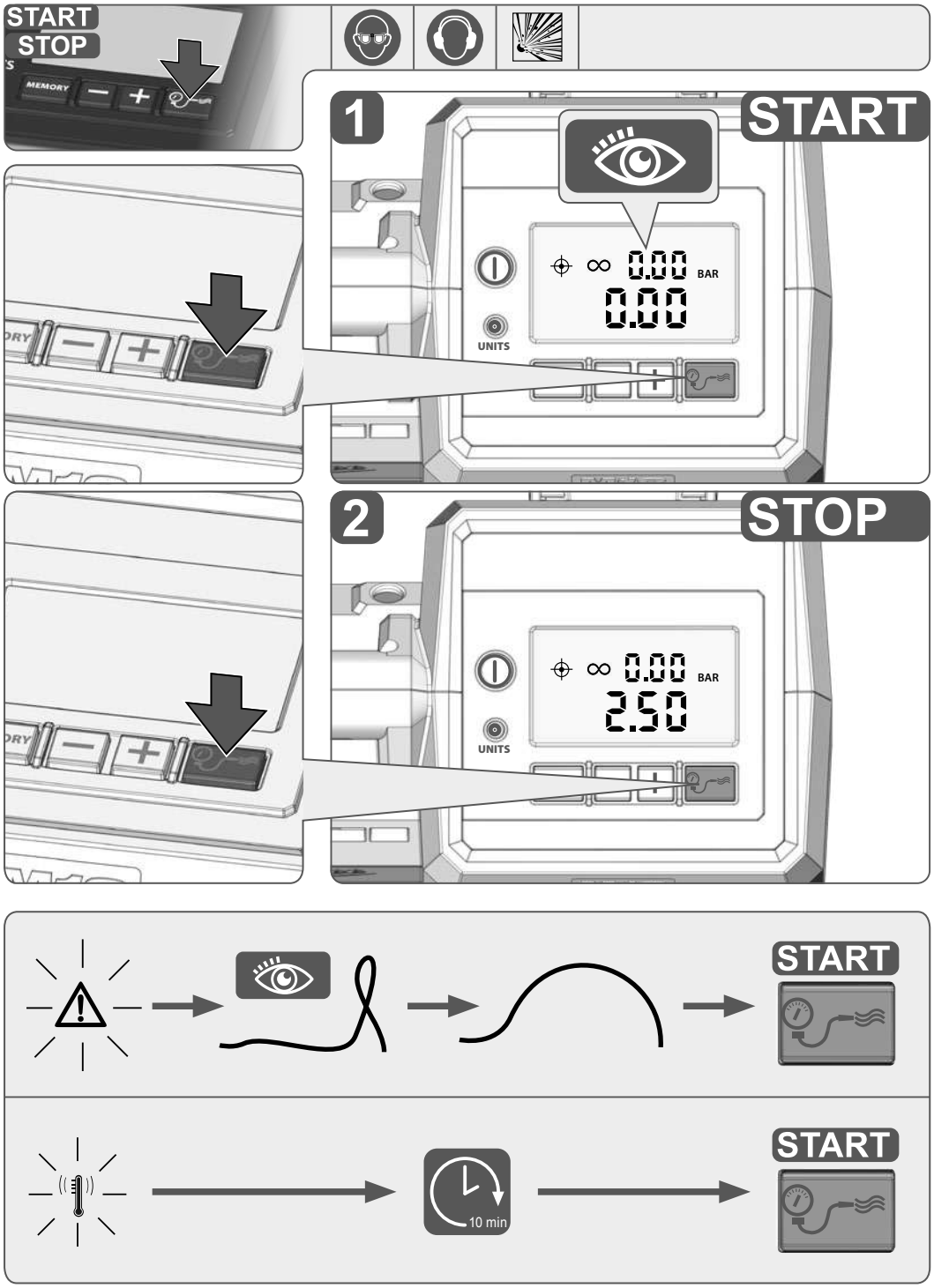
START
STOP
MEMORY
1
START
∞ 0.00 BAR
0.00
UNITS
2
STOP
∞ 0.00 BAR
2.50
UNITS
START
10 min
START

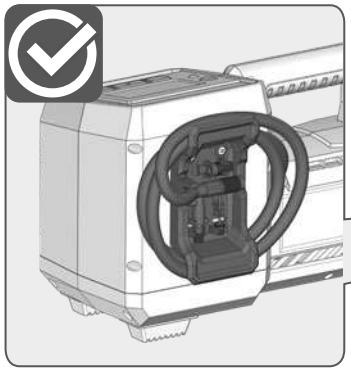

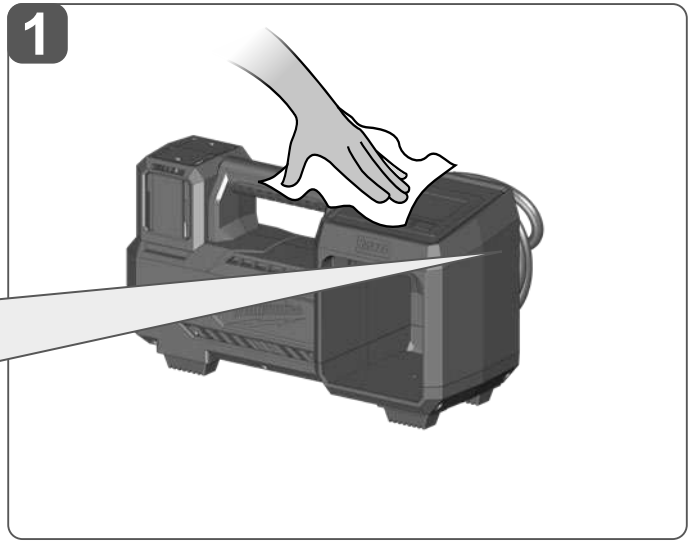

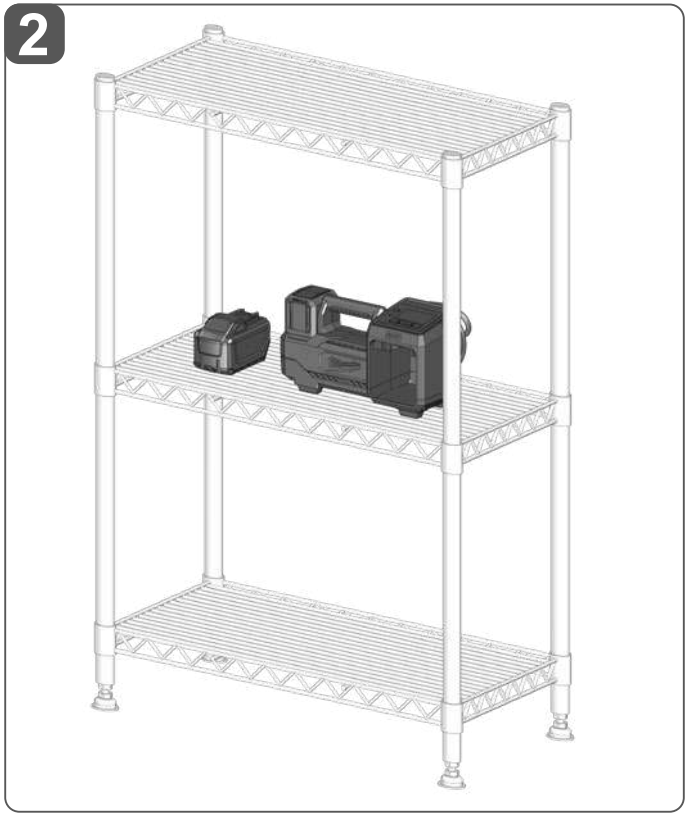

TECHNICAL DATA	M18 BI
Type	Inflator
Production code	4835 39 01 XXXXXX MJJJJ
Battery voltage	18 V ⎓
Rated input	270 W
Max. operating pressure	150 PSI; 10,30 bar; 1030 kPa
Air delivery rate @ 0 PSI / 0 bar / 0 kPa	38,8 l/min
Pressure hose length	92 cm
Weight according EPTA-Procedure 01/2014 (Li-Ion 2,0 Ah ... 12,0 Ah)	3,25 ... 4,78 kg
Recommended Ambient Operating Temperature	-18 ... +50 °C
Recommended battery types	M18B...; M18HB...
Recommended charger	M12-18...; M1418C6
Noise information: Measured values determined according to EN 60335. Typically, the A-weighted noise levels of the tool are:	
Sound pressure level / Uncertainty K	81,89 dB (A) / 1 dB (A)
Sound power level / Uncertainty K	89,88 dB (A) / 1 dB (A)
Wear ear protectors!	
Vibration information: Vibration total values (triaxial vector sum) determined according to EN 60335.	
Vibration emission value a_h / Uncertainty K	1,720 m/s² / 1,5 m/s²

⚠ WARNING! Read the instruction manual carefully before using the appliance. Read all safety warnings and all instructions.

Failure to follow all instructions listed below may result in electric shock, fire and/or serious injury.

WARNING: Operators shall be adequately instructed on the use of these machines.

Save all warnings and instructions for future reference.

INFLATOR SAFETY WARNINGS

Always wear goggles and ear protection when using the machine.

Do not leave the appliance unsupervised when it is switched on.

Never direct any compressed air or blow any dust toward people or animals.

Do not use the device in rooms with a potentially explosive atmosphere.

Risk of Bursting. Do not overinflate. Follow all manufacturer's instructions for the item. Do not set the tool to an output pressure greater than marked maximum pressure of item to be inflated.

Never block or plug the air outlet during operation.

Check air hose for wear or damage before each use. Check all accessory connections are secure.

This appliance can be used by children aged from 8 years and above and persons with reduced physical, sensory or mental capabilities or lack of experience and knowledge if they have been given supervision or instruction concerning use of the appliance in a safe way and understand the hazards involved.

Children shall not play with the appliance.

Cleaning and user maintenance shall not be made by children without supervision.

Have damage repaired immediately by an authorised workshop.

Following 10 minutes of continuous operation, a short break of at least 10 minutes must be taken to allow the device to cool down.

Remove the battery pack before starting any work on the appliance.

Rechargeable batteries are to be removed from the appliance before being charged; Exhausted batteries are to be removed from the appliance and safely disposed of. If the appliance is to be stored unused for a long period, the batteries should be removed.

The supply terminals are not to be short-circuited.

ADDITIONAL SAFETY AND WORKING INSTRUCTIONS

WARNING! To reduce the risk of fire, personal injury, and product damage due to a short circuit, never immerse your tool, battery pack or charger in fluid or allow a fluid to flow inside them. Corrosive or conductive fluids, such as seawater, certain industrial chemicals, and bleach or bleach containing products, etc., Can cause a short circuit.

Never break open battery packs and chargers and store only in dry rooms. Keep dry at all times.

Use only System M18 chargers for charging System M18 battery packs. Do not use battery packs from other systems.

SPECIFIED CONDITIONS OF USE

The inflator is intended to inflate items such as car tires, bike tires, lawn equipment tires, sports equipment, air mattresses, beach toys and other inflatables.

Do not use this tool to fill air tanks or shocks. Do not use this tool as a breathing device. Do not use this tool to spray chemicals.

Do not use the product in any way other than those stated for intended use.

RESIDUAL RISK

Even when the product is used as prescribed, it is still impossible to completely eliminate certain residual risk factors. The following hazards may arise in use and the operator should pay special attention to avoid the following:

- Injury caused by vibration. Hold the product by designated handles and restrict working time and exposure.
- Exposure to noise can cause hearing injury. Wear ear protection and limit exposure.
- Injury due to flying debris. Wear eye protection, heavy long trousers, gloves and substancial footwear at all times.
- Inhalation of toxic dusts.

NOTES FOR LI-ION BATTERIES

Use of Li-Ion batteries

Battery packs which have not been used for some time should be recharged before use.

Temperatures in excess of 50°C (122°F) reduce the performance of the battery pack. Avoid extended exposure to heat or sunshine (risk of overheating).
The contacts of chargers and battery packs must be kept clean.
For an optimum life-time, the battery packs have to be fully charged, after use.
To obtain the longest possible battery life remove the battery pack from the charger once it is fully charged.

For battery pack storage longer than 30 days:
Store the battery pack where the temperature is below 27°C and away from moisture
Store the battery packs in a 30% - 50% charged condition
Every six months of storage, charge the pack as normal.

Battery protection for Li-Ion batteries

In extremely high torque, binding, stalling and short circuit situations that cause high current draw, the tool will vibrate for about 5 seconds, the fuel gauge will flash,and then the tool will turn OFF.

To reset, release the trigger. Under extreme circumstances, the internal temperature of the battery pack could raise too much. If this happens, the fuel gauge will flash until the battery pack cooled down. After the lights go off, the work may continue.

Transporting Lithium Batteries

Lithium-ion batteries are subject to the Dangerous Goods Legislation requirements.

Transportation of those batteries has to be done in accordance with local, national and international provisions and regulations.

The user can transport the batteries by road without further requirements.

Commercial transport of Lithium-Ion batteries by third parties is subject to Dangerous Goods regulations. Transport preparation and transport are exclusively to be carried out by appropriately trained persons and the process has to be accompanied by corresponding experts.

When transporting batteries:

Ensure that battery contact terminals are protected and insulated to prevent short circuit.

Ensure that battery pack is secured against movement within packaging. Do not transport batteries that are cracked or leak. Check with forwarding company for further advice.

CLEANING

The ventilation slots of the machine must be kept clear at all times.

MAINTENANCE

Use only Milwaukee accessories and Milwaukee spare parts. Should components need to be replaced which have not been described, please contact one of our Milwaukee service agents (see our list of guarantee/service addresses).

If needed, an exploded view of the tool can be ordered. Please state the Article No. as well as the machine type printed on the label and order the drawing at your local service agents or directly at: Techtronic Industries GmbH, Max-Eyth-Straße 10, 71364 Winnenden, Germany.

TROUBLESHOOTING

If pressure accuracy becomes poor or the inflator's actual value reads greater than zero when not connected to any object, the pressure sensor may have drifted due to altitude or other factors.

To reset:

With nothing connected to the inflator, hold the ▬ and the Inflation button for 3 seconds to reset the pressure.

SYMBOLS

	Please read the instructions carefully before starting the machine.
	CAUTION! WARNING! DANGER!
	Remove the battery pack before starting any work on the appliance.
	Always wear goggles when using the machine.
	Wear ear protectors.
	Risk of Bursting.
	Do not dispose electric tools, batteries/rechargeable batteries together with household waste material. Electric tools and batteries that have reached the end of their life must be collected separately and returned to an environmentally compatible recycling facility. Check with your local authority or retailer for recycling advice and collection point.
V	Voltage
⎓	Direct Current
CE	European Conformity Mark
UK CA	British Conformity Mark
001	Ukraine Conformity Mark
EAC	EurAsian Conformity Mark

TECHNISCHE DATEN

	M18 BI
Bauart	Luftpumpe
Produktionsnummer	4835 39 01 XXXXXX MJJJJ
Spannung Wechselakku	18 V ⎓
Nennaufnahmeleistung	270 W
Max. Betriebsdruck	150 PSI; 10,30 bar; 1030 kPa
Luftvolumenstrom @ 0 PSI / 0 bar / 0 kPa	38,8 l/min
Druckluftschlauchlänge	92 cm
Gewicht nach EPTA-Prozedur 01/2014 (Li-Ion 2,0 Ah ... 12,0 Ah)	3,25 ... 4,78 kg
Empfohlene Umgebungstemperatur für den Betrieb	-18 ... +50 °C
Empfohlene Akku Typen	M18B...; M18HB...
Empfohlene Ladegeräte	M12-18...; M1418C6
Geräuschinformation: Messwerte ermittelt entsprechend EN 60335. Der A-bewertete Geräuschpegel des Gerätes beträgt typischerweise:	
Schalldruckpegel / Unsicherheit K	81,89 dB (A) / 1 dB (A)
Schallleistungspegel / Unsicherheit K	89,88 dB (A) / 1 dB (A)
Gehörschutz tragen!	
Vibrationsinformationen: Schwingungsgesamtwerte (Vektorsumme dreier Richtungen) ermittelt entsprechend EN 60335.	
Schwingungsemissionswert a_h / Unsicherheit K	1,720 m/s² / 1,5 m/s²

⚠ WARNUNG! Lesen Sie die Betriebsanleitung sorgfältig, bevor Sie das Gerät benutzen. Lesen Sie alle Sicherheitshinweise und Anweisungen.

Versäumnisse bei der Einhaltung der nachfolgenden Anweisungen können elektrischen Schlag, Brand und/oder schwere Verletzungen verursachen.

WARNUNG: Der Anwender muss ausreichend über die Verwendung des Gerätes unterichtet werden!

Bewahren Sie alle Sicherheitshinweise und Anweisungen für die Zukunft auf.

SICHERHEITSHINWEISE FÜR LUFTPUMPEN

Tragen Sie immer Ihre Schutzbrille und Ihren Gehörschutz, wenn Sie das Gerät benutzen.

Das eingeschaltete Gerät nicht unbeaufsichtigt lassen.

Richten Sie niemals Druckluft und blasen Sie niemals Staub auf Menschen oder Tiere.

Verwenden Sie das Gerät nicht in explosionsgefährdeten Bereichen.

Berstgefahr. Nicht übermäßig aufpumpen. Beachten Sie sämtliche Herstellervorschriften zu diesem Artikel. Stellen Sie niemals einen Ausgabedruck ein, der den angegebenen Höchstdruck des aufzublasenden Gegenstandes übersteigt.

Blockieren oder verschließen Sie den Luftauslass niemals während des Betriebs.

Überprüfen Sie den Luftschlauch vor jeder Verwendung auf Abnutzungen oder Beschädigungen. Überprüfen Sie die Sicherheit aller Zubehörverbindungen.

Das Gerät kann von Kindern ab 8 Jahren und darüber und von Personen mit verringerten physischen, sensorischen oder mentalen Fähigkeiten oder Mangel an Erfahrung und / oder Wissen benutzt werden, wenn sie beaufsichtigt werden oder bezüglich des sicheren Gebrauchs des Gerätes unterwiesen wurden und die daraus resultierenden Gefahren verstanden haben.

Kinder dürfen nicht mit dem Gerät spielen.

Reinigung und Benutzer-Wartung dürfen nicht durch Kinder ohne Beaufsichtigung durchgeführt werden.

Beschädigungen sofort von einer autorisierten Fachwerkstatt reparieren lassen.

Nach 10-minütigem Dauerbetrieb muss das Gerät für mindestens 10 Minuten ausgestellt werden und abkühlen.

Vor allen Arbeiten am Gerät den Wechselakku herausnehmen.

Wiederaufladbare Batterien müssen vor dem Laden aus dem Gerät entfernt werden.

Leere Batterien müssen aus dem Gerät entfernt und sicher entsorgt werden. Wenn das Gerät längere Zeit gelagert wird, sollten die Batterien entfernt werden. Die Anschlusskontakte dürfen nicht kurzgeschlossen werden.

WEITERE SICHERHEITS- UND ARBEITSHINWEISE

WARNUNG! Um die durch einen Kurzschluss verursachte Gefahr eines Brandes, von Verletzungen oder Produktbeschädigungen zu vermeiden, tauchen Sie das Werkzeug, den Wechselakku oder das Ladegerät nicht in Flüssigkeiten ein und sorgen Sie dafür, dass keine Flüssigkeiten in die Geräte und Akkus eindringen. Korrodierende oder leitfähige Flüssigkeiten, wie Salzwasser, bestimmte Chemikalien und Bleichmittel oder Produkte, die Bleichmittel enthalten, können einen Kurzschluss verursachen.

Wechselakkus und Ladegeräte nicht öffnen und nur in trockenen Räumen lagern. Vor Nässe schützen.

Wechselakkus des Systems M18 nur mit Ladegeräten des Systems M18 laden. Keine Akkus aus anderen Systemen laden.

BESTIMMUNGSGEMÄSSE VERWENDUNG

Die Luftpumpe ist zum Aufpumpen von Gegenständen wie Auto-, Fahrrad- und Rasenmäherreifen sowie von Sportgeräten, Luftmatratzen, Strandspielzeug und anderen aufblasbaren Gegenständen geeignet.

Verwenden Sie das Gerät nicht zum Befüllen von Luftbehältern oder Luftkanonen. Verwenden Sie das Gerät nicht als Atmungsgerät. Verwenden Sie das Gerät nicht zum Versprühen von Chemikalien.

Verwenden Sie das Produkt nur für den bestimmungsgemäßen Gebrauch.

RESTRISIKEN

Auch bei ordnungsgemäßer Verwendung können nicht alle Restrisiken ausgeschlossen werden. Beim Gebrauch können folgende Gefahren entstehen, auf die der Bediener besonders achten sollte:

- Durch Vibration verursachte Verletzungen. Halten Sie das Gerät an den dafür vorgesehenen Griffen und begrenzen Sie die Arbeits- und Expositionszeit.
- Lärmbelastung kann zu Gehörschädigungen führen. Tragen Sie einen Gehörschutz und schränken Sie die Expositionsdauer ein.
- Durch Schmutzpartikel verursachte Augenverletzungen. Tragen Sie immer eine Schutzbrille, feste lange Hosen, Handschuhe und festes Schuhwerk.
- Einatmen von giftigen Stäuben.

HINWEISE FÜR LI-ION-AKKUS

Gebrauch von Li-Ion-Akkus

Längere Zeit nicht benutzte Wechselakkus vor Gebrauch nachladen.

Eine Temperatur über 50°C vermindert die Leistung des Wechselakkus. Längere Erwärmung durch Sonne oder Heizung vermeiden.
Die Anschlusskontakte an Ladegerät und Wechselakku sauber halten.
Für eine optimale Lebensdauer müssen nach dem Gebrauch die Akkus voll geladen werden.
Für eine möglichst lange Lebensdauer sollten die Akkus nach dem Aufladen aus dem Ladegerät entfernt werden.

Bei Lagerung des Akkus länger als 30 Tage:
Akku bei ca. 27°C und trocken lagern.
Akku bei ca. 30%-50% des Ladezustandes lagern.
Akku alle 6 Monate erneut aufladen.

Akkuüberlastschutz bei Li-Ion-Akkus

Bei Überlastung des Akkus durch sehr hohen Stromverbrauch, z.B. extrem hohe Drehmomente, plötzlichem Stopp oder Kurzschluss, vibriert das Elektrowerkzeug 5 Sekunden lang, die Ladeanzeige blinkt und das Elektrowerkzeug schaltet sich selbsttätig ab.

Zum Wiedereinschalten, den Schalterdrücker loslassen und dann wieder einschalten. Unter extremen Belastungen erhitzt sich der Akku zu stark. In diesem Fall blinken alle Lampen der Ladeanzeige bis der Akku abgekühlt ist. Nach Erlöschen der Ladeanzeige kann weitergearbeitet werden.

Transport von Lithium-Ionen-Akkus

Lithium-Ionen-Akkus fallen unter die gesetzlichen Bestimmungen zum Gefahrguttransport.

Der Transport dieser Akkus muss unter Einhaltung der lokalen, nationalen und internationalen Vorschriften und Bestimmungen erfolgen.

Verbraucher dürfen diese Akkus ohne Weiteres auf der Straße transportieren.

Der kommerzielle Transport von Lithium-Ionen-Akkus durch Speditionsunternehmen unterliegt den Bestimmungen des Gefahrguttransports. Die Versandvorbereitungen und der Transport dürfen ausschließlich von entsprechend geschulten Personen durchgeführt werden. Der gesamte Prozess muss fachmännisch begleitet werden.

Folgende Punkte sind beim Transport von Akkus zu beachten:

Stellen Sie sicher, dass die Kontakte geschützt und isoliert sind, um Kurzschlüsse zu vermeiden.

Achten Sie darauf, dass der Akkupack innerhalb der Verpackung nicht verrutschen kann. Beschädigte oder auslaufende Akkus dürfen nicht transportiert werden. Wenden Sie sich für weitere Hinweise an Ihr Speditionsunternehmen.

REINIGUNG

Stets die Lüftungsschlitze der Maschine sauber halten.

WARTUNG

Nur Milwaukee Zubehör und Milwaukee Ersatzteile verwenden. Bauteile, deren Austausch nicht beschrieben wurde, bei einer Milwaukee Kundendienststelle auswechseln lassen (Broschüre Garantie/Kundendienstadressen beachten).

Bei Bedarf kann eine Explosionszeichnung des Gerätes unter Angabe der Maschinen Type und der sechsstelligen Nummer auf dem Leistungsschild bei Ihrer Kundendienststelle oder direkt bei Techtronic Industries GmbH, Max-Eyth-Straße 10, 71364 Winnenden, Germany angefordert werden.

FEHLERBEHEBUNG

Wenn sich die Genauigkeit der Druckanzeige verschlechtert oder falls für die Luftpumpe ein tatsächlicher Wert größer Null angezeigt wird, wenn sie nicht mit einem Objekt verbunden ist, kann es sein, dass der Drucksensor aufgrund der Höhe über dem Meeresspiegel oder anderer Faktoren abgedriftet ist.

Zum Zurücksetzen:

Wenn nichts mit der Luftpumpe verbunden ist, halten Sie die Tasten ▬ und Aufpumpen 3 Sekunden lang gedrückt, um den Druck zurückzusetzen.

SYMBOLE

	Bitte lesen Sie die Gebrauchsanweisung vor Inbetriebnahme sorgfältig durch.
	ACHTUNG! WARNUNG! GEFAHR!
	Vor allen Arbeiten am Gerät den Wechselakku herausnehmen.
	Beim Arbeiten mit der Maschine stets Schutzbrille tragen.
	Tragen Sie Gehörschutz.
	Berstgefahr.
	Elektrogeräte, Batterien/Akkus dürfen nicht zusammen mit dem Hausmüll entsorgt werden. Elektrische Geräte und Akkus sind getrennt zu sammeln und zur umweltgerechten Entsorgung bei einem Verwertungsbetrieb abzugeben. Erkundigen Sie sich bei den örtlichen Behörden oder bei Ihrem Fachhändler nach Recyclinghöfen und Sammelstellen.
V	Spannung
⎓	Gleichstrom
CE	Europäisches Konformitätszeichen
UK CA	Britisches Konformitätszeichen
001	Ukrainisches Konformitätszeichen
EAC	Euroasiatisches Konformitätszeichen

CARACTÉRISTIQUES TECHNIQUES	M18 BI
Type	Gonfleur
Numéro de série	4835 39 01 XXXXXX MJJJJ
Tension accu interchangeable	18 V ⎓
Puissance nominale de réception	270 W
Pression de fonctionnement max.	150 PSI; 10,30 bar; 1030 kPa
Jet d'air volumétrique @ 0 PSI / 0 bar / 0 kPa	38,8 l/min
Longueur du tuyau à pression	92 cm
Poids suivant EPTA-Procedure 01/2014 (Li-Ion 2,0 Ah ... 12,0 Ah)	3,25 ... 4,78 kg
Température ambiante conseillée pour le fonctionnement	-18 ... +50 °C
Batteries conseillées	M18B...; M18HB...
Chargeurs conseillés	M12-18...; M1418C6
Informations sur le bruit: Valeurs de mesure obtenues conformément à la EN 60335. Les mesures réelles (des niveaux acoustiques de l'appareil sont :	
Niveau de pression acoustique / Incertitude K	81,89 dB (A) / 1 dB (A)
Niveau d'intensité acoustique / Incertitude K	89,88 dB (A) / 1 dB (A)
Toujours porter une protection acoustique!	
Informations sur les vibrations: Valeurs totales des vibrations (somme vectorielle de trois sens) établies conformément à EN 60335.	
Valeur d'émission vibratoire a_h / Incertitude K	1,720 m/s² / 1,5 m/s²

⚠ AVERTISSEMENT! Lisez attentivement le mode d'emploi avant d'utiliser l'appareil. Lisez toutes les consignes de sécurité et les instructions.

Le fait de ne pas suivre toutes les instructions données cidessous peut provoquer un choc électrique, un incendie et/ou une blessure grave.

AVIS: L'utilisateur devra être informé exhaustivement sur l'emploi de l'appareil !

Bien garder tous les avertissements et instructions.

CONSIGNES DE SÉCURITÉ DU GONFLEUR

Portez toujours des lunettes et une protection auditive lors de l'utilisation de la machine.

Ne pas laisser le dispositif sans surveillance lors du fonctionnement .

Ne jamais expulser de l'air comprimé ou souffler de la poussière en direction de personnes ou d'animaux.

Ne pas utiliser l'appareil dans des pièces à l'atmosphère potentiellement explosive.

Risque d'explosion. Ne pas surgonfler. Respecter toutes les consignes du fabricant de l'objet. Ne pas régler la pression de sortie de l'outil au-delà de la pression maximum indiquée pour l'objet à gonfler.

Ne jamais bloquer ou brancher la sortie d'air en cours d'utilisation.

Vérifier avant chaque utilisation si le tuyau d'air est usé ou endommagé. Vérifier que tous les raccords avec des accessoires sont sécurisés.

L'appareil peut tre utilisé par des enfants à par-tir de 8 ans et par des personnes ayant des capa-cités physiques, sensorielles ou mentales restreintes ou ayant un manque d'expérience et / ou de connaissances s'ils sont sous surveillance ou ont été informés de la manipulation sûre de l'appareil et ont compris les dangers qui en résultent.

Les enfants ne doivent pas jouer avec L'appareil.

Le nettoyage et la maintenance ne doivent pas tre effectués par des enfants sans surveillance.

Faire immédiatement réparer d'éventuels dommages chez une usine autorisée.

Après 10 minutes d'utilisation continue, faire une courte pause d'au moins 10 minutes afin que l'appareil refroidisse.

Avant tous travaux sur l'appareil retirer l'accu interchangeable.

Il faut enlever du dispositif les batteries rechargeables avant de les recharger. Il faut enlever du dispositif les batteries épuisées et il faut les éliminer en sécurité.

En cas de stockage prolongé du dispositif, enlever les batteries.

Les contacts de connexion ne doivent pas être court-circuités.

AVIS COMPLÉMENTAIRES DE SÉCURITÉ ET DE TRAVAIL

AVERTISSEMENT! Pour réduire le risque d'incendie, de blessures corporelles et de dommages cau-sés par un court-circuit, ne jamais immerger l'outil, le bloc-piles ou le chargeur dans un liquide ou laisser couler un fluide à l'intérieur de celui-ci. Les fluides corrosifs ou conducteurs, tels que l'eau de mer, certains produits chim-iques industriels, les produits de blanchiment ou de blanchi-ment, etc., Peuvent provoquer un court-circuit.

Ne pas ouvrir les accus interchangeables et les chargeurs et ne les stocker que dans des locaux secs. Les protéger contre l'humidité.

Ne charger les accus interchangeables du système M18 qu'avec le chargeur d'accus du système M18. Ne pas charger des accus d'autres systèmes.

UTILISATION CONFORME AUX PRESCRIPTIONS

Le générateur est conçu pour gonfler des objets comme des pneus de voiture, de vélo, de tondeuse, des équipements de sport, des matelas gonflables, des jeux de plage et autres objets gonflables.

Ne pas utiliser cet outil pour remplir des caissons à air ou des amortisseurs. Ne pas utiliser cet outil comme respirateur. Ne pas utiliser cet outil pour vaporiser des produits chimiques.

Ne pas utiliser le produit d'une autre manière que celle indiquée pour l'usage auquel il est destiné.

RISQUES RÉSIDUELS

Même en cas d'utilisation correcte, il n'est pas possible d'exclure tous les risques résiduels. Lors de l'utilisation, les risques suivants pourront être présents et l'utilisateur devra prêter une attention particulière en vue de les éviter :

- Blessures causées par les vibrations. Tenir le dispositif à l'aide de ses poignées et limiter les temps de travail et d'exposition.
- L'exposition au bruit peut causer des dommages auditifs. Porter une protection auditive et limiter la durée de l'exposition.
- Lésions oculaires causées par des particules de déchets. Toujours porter des lunettes de sécurité, de pantalon long lourd, des gants et des chaussures robustes.
- Inhalation de gaz toxiques.

REMARQUE CONCERNANT LES ACCUS LI-ION

Utilisation d'accus Li-Ion

Recharger les accus avant utilisation après une longue période de non utilisation.

Une température supérieure à 50°C amoindrit la capacité des accus. Eviter les expositions prolongées au soleil ou au chauffage.
Tenir propres les contacts des accus et des chargeurs.
Pour une durée de vie optimale, les accus doivent être chargés à fond après l'utilisation.
Pour une plus longue durée de vie, enlever les batteries du chargeur de batterie quand celles-ci seront chargées.

En cas d'entreposage de la batterie pour plus de 30 jours:
Entreposer la batterie à 27°C environ dans un endroit sec.
Entreposer la batterie avec une charge d'environ 30% - 50%.
Recharger la batterie tous les 6 mois.

Protection des accus Li-Ion

En cas d'une surcharge de l'accu à cause d'une très haute consommation de courant, par exemple suite à des couples extrêmement élevés, un arrêt soudain ou un court-circuit, l'outil électrique vibre pendant 5 secondes, l'indicateur de charge clignote et l'outil électrique se déconnecte automatiquement.

Pour le ré-enclencher, relâcher le poussoir de l'interrupteur, puis enclencher à nouveau l'appareil. Sous des sollicitations extrêmes, l'accu s'échauffe trop fortement. Dans ce cas, tous les témoins de l'indicateur de charge clignotent jusqu'à ce que l'accu se soit refroidi. Il est possible de continuer à travailler dès que l'indicateur de charge s'est éteint.

Transport de batteries lithium-ion

Les batteries lithium-ion sons soumises aux dispositions législatives concernant le transport de produits dangereux.

Le transport de ces batteries devra s'effectuer dans le respect des dispositions et des normes locales, nationales et internationales.

Les utilisateurs peuvent transporter ces batteries sans restrictions.

Le transport commercial de batteries lithium-ion est réglé par les dispositions concernant le transport de produits dangereux. La préparation au transport et le transport devront être effectués uniquement par du personnel formé de façon adéquate. Tout le procédé devra être géré d'une manière professionnelle.

Durant le transport de batteries il faut respecter les consignes suivantes :

S'assurer que les contacts soient protégés et isolés en vue d'éviter des courts-circuits.

S'assurer que le groupe de batteries ne puisse pas se déplacer à l'intérieur de son emballage. Des batteries endommagées ou des batteries perdant du liquide ne devront pas être transportées. Pour tout renseignement complémentaire veuillez vous adresser à votre transporteur professionnel.

LAVAGE

Tenir toujours propres les orifices de ventilation de la machine.

ENTRETIEN

Utiliser uniquement les accessoires Milwaukee et les pièces détachées Milwaukee. Faire remplacer les composants dont le remplacement n'a pas été décrit, par un des centres de service après-vente Milwaukee (observer la brochure avec les adresses de garantie et de service après-vente).

Si besoin est, une vue éclatée de l'appareil peut être fournie. S'adresser, en indiquant bien le numéro porté sur la plaque signalétique, à votre station de service après-vente (voir liste jointe) ou directement à Techtronic Industries GmbH, Max-Eyth-Straße 10, 71364 Winnenden, Germany.

RÉSOLUTION DES PANNES

Si la précision de la pression se dégrade ou si la valeur réelle du gonfleur est supérieure à zéro lorsqu'il n'est connecté à aucun objet, le capteur de pression peut avoir dérivé en raison de l'altitude ou d'autres facteurs.

Pour réinitialiser :

Sans rien connecté au gonfleur, maintenez enfoncés les boutons ▬ et Inflation pendant 3 secondes pour réinitialiser la pression.

SYMBOLES

	Veuillez lire avec soin le mode d'emploi avant la mise en service
	ATTENTION! AVERTISSEMENT! DANGER!
	Avant tous travaux sur l'appareil retirer l'accu interchangeable.
	Toujours porter des lunettes protectrices en travaillant avec la machine.
	Portez une protection acoustique.
	Risque d'explosion.
	Les dispositifs électriques, les batteries et les batteries rechargables ne sont pas à éliminer dans les déchets ménagers. Les dispositifs électriques et les batteries sont à collecter séparément et à remettre à un centre de recyclage en vue de leur élimination dans le respect de l'environnement. S'adresser aux autorités locales ou au détaillant spécialisé en vue de connaître l'emplacement des centres de recyclage et des points de collecte.
V	Tension
⎓	Courant continu
CE	Marque de conformité européenne
UK CA	Marque de conformité britannique
001	Marque de conformité ukrainienne
EAC	Marque de conformité d'Eurasie

DATI TECNICI	M18 BI
Tipo di costruzione	Sistema di gonfiaggio
Numero di serie	4835 39 01 XXXXXX MJJJJ
Tensione batteria	18 V ⎓
Potenza assorbita nominale	270 W
Pressione d'esercizio max.	150 PSI; 10,30 bar; 1030 kPa
Flusso d'aria volumetrico @ 0 PSI / 0 bar / 0 kPa	38,8 l/min
Lunghezza del tubo di pressione	92 cm
Peso secondo la procedura EPTA 01/2014 (Li-Ion 2,0 Ah ... 12,0 Ah)	3,25 ... 4,78 kg
Temperatura ambiente consigliata per il funzionamento	-18 ... +50 °C
Batterie consigliate	M18B...; M18HB...
Caricatori consigliati	M12-18...; M1418C6
Informazioni sulla rumorosità: Valori misurati conformemente alla norma EN 60335. La misurazione A del livello di pressione acustica dell'utensile è di solito di:	
Livello di rumorosità / Incertezza della misura K	81,89 dB (A) / 1 dB (A)
Potenza della rumorosità / Incertezza della misura K	89,88 dB (A) / 1 dB (A)
Utilizzare le protezioni per l'udito!	
Informazioni sulle vibrazioni: Valori totali delle oscillazioni (somma di vettori in tre direzionmisurati conformemente alla norma EN 60335.	
Valore di emissione dell'oscillazione a_h / Incertezza della misura K	1,720 m/s² / 1,5 m/s²

⚠ AVVERTENZA! Leggere attentamente il manuale d'istruzione prima di usare l'apparecchio. E' necessario leggere tutte le indicazioni di sicurezza e le istruzioni.

In caso di mancata osservanza delle seguenti istruzioni vi è il pericolo di provocare una scossa elettrica, di sviluppare incendi e/o di provocare seri incidenti.

AVVISO: L'utente deve essere istruito esaurientemente sull'uso del dispositivo!

Conservare tutte le avvertenze di pericolo e le istruzioni operative per ogni esigenza futura.

AVVERTENZE DI SICUREZZA PER IL SISTEMA DI GONFIAGGIO

Indossare sempre occhiali e protezione acustica quando si usa la macchina.

Non lasciare il dispositivo acceso senza sorveglianza.

Non dirigere aria compressa, né soffiare polvere verso persone o animali.

Non utilizzare il dispositivo in ambienti con atmosfera potenzialmente esplosiva.

Rischio di esplosione. Non gonfiare eccessivamente. Seguire tutte le istruzioni del fabbricante del prodotto. Non impostare sull'utensile una pressione di uscita superiore della pressione massima indicata per l'oggetto da gonfiare.

Non bloccare o tappare lo scarico dell'aria durante il funzionamento.

Verificare la presenza di danni o usura prima di ciascun utilizzo. Verificare che tutti i collegamenti di accessori siano sicuri.

L'apparecchio pu essere utilizzato da bambini di età pari o superiore a 8 anni e da persone con ridotte facoltà fisiche, sensoriali o mentali non-ché da persone prive di sufficiente esperienza e/o conoscenza dello stesso se sorvegliate o istruite in merito all'utilizzo sicuro dell'appa-recchio e consapevoli degli eventuali rischi deri-vanti da un utilizzo Improprio.

I bambini non devono giocare con L'apparecchio.

Le operazioni di pulizia e di manutenzione non devono essere effettuate dai bambini senza la supervisione di un adulto.

Fare immediatamente riparare eventuali danni da un'officina autorizzata.

Dopo 10 minuti di funzionamento continuo, è necessario interrompere l'utilizzo del dispositivo per almeno 10 minuti per lasciarlo raffreddare.

Prima di iniziare togliere la batteria dalla apparecchio.

Le batterie ricaricabili devono essere rimosse dal dispositivo prima di essere ricaricate.

Le batterie esaurite devono essere rimosse dal dispositivo e devono essere smaltite in sicurezza. Rimuovere le batterie se il dispositivo viene immagazzinato per un periodo prolungato. I contatti di collegamento non devono essere cortocircuitati.

ULTERIORI AVVISI DI SICUREZZA E DI LAVORO

AVVERTENZA! Per ridurre il rischio d'incendio, di lesioni o di danni al prodotto causati da corto circuito, non immergere mai l'utensile, la batteria ricaricabile o il carica batterie in un liquido e non lasciare mai penetrare alcun liquido all'interno dei dispositivi e delle batterie. I fluidi corrosivi o conduttori come acqua salata, alcuni agenti chimici, agenti candeggianti o prodotti contenenti agenti candeggianti potrebbero provocare un corto circuito.

Non aprire nè la batteria nè il caricatore e conservarli solo in luogo asciutto. Proteggerli dalla umidità.

Le batterie del System M18 sono ricaricabili esclusivamente con i caricatori del System M18. Le batterie di altri sistemi non possono essere ricaricate.

UTILIZZO CONFORME

Il dispositivo di gonfiaggio è destinato al gonfiaggio di oggetti come pneumatici di autoveicoli, di bicilette e di tosaerba, attrezzature sportive, materassini ad aria, giocattoli da spiaggia e altri oggetti gonfiabili.

Non impiegare questo utensile per riempire serbatoi d'aria o ammortizzatori air shock. Non utilizzare questo utensile come dispositivo di respirazione. Non impiegare questo utensile per nebulizzare prodotti chimici.

Non utilizzare il prodotto in altri modi diversi da quelli indicati per l'uso previsto.

RISCHI RESIDUI

Anche in caso di utilizzo corretto non è possibile escludere tutti i rischi residui. Durante l'uso possono esistere i seguenti pericoli e l'utilizzatore deve porre particolare attenzione per evitarli:

- Lesioni causate da vibrazioni.Tenere il dispositivo sulle apposite impugnature e limitare i tempi di lavoro e di esposizione.
- L'esposizione al rumore può causare danni all'udito. Indossare una protezione per l'udito e limitare la durata dell'esposizione.
- Lesioni agli occhi causate da particelle di detriti. Indossare sempre occhiali di protezione, pantaloni lunghi pesanti, guanti e scarpe robuste.
- Inalazione di polveri tossiche.

NOTE PER BATTERIE AGLI IONI DI LITIO

Uso di batterie agli ioni di litio

Batterie non utilizzate per molto tempo devone essere ricaricate prima dell'uso.

A temperature superiori ai 50°C , la potenza della batteria si riduce. Evitare di esporre l'accumulatore a surriscaldamento prolungato, dovuto ad esempio ai raggi del sole o ad un impianto di riscaldamento.
Per una ottimale vita utile è necessario ricaricare completamente le batterie dopo l'uso.
Per una più lunga durata, rimuovere le batterie dal caricabatterie quando saranno cariche.

In caso di immagazzinaggio della batteria per più di 30 giorni:
Immagazzinare la batteria a circa 27°C in ambiente asciutto.
Immagazzinare la batteria con carica di circa il 30% - 50%.
Ricaricare la batteria ogni 6 mesi.

Protezione contro il sovraccarico di batterie agli ioni di litio

In caso di sovraccarico dell'accumulatore dovuto ad un consumo molto elevato di corrente, ad es. momenti di coppia estremamente elevati, arresto improvviso o corto circuito, l'utensile elettrico vibra per 5 secondi, il display di carica lampeggia e l'elettroutensile si spegne automaticamente.

Per riaccenderlo rilasciare l'interruttore e poi riaccenderlo. Se sottoposto a sollecitazioni estreme l'accumulatore si riscalda eccessivamente. In questo caso lampeggiano tutte le spie del display di carica finché l'accumulatore non è raffreddato. Quando il display di carica si spegne si può continuare a lavorare.

Trasporto di batterie agli ioni di litio

Le batterie agli ioni di litio sono soggette alle disposizioni di legge sul trasporto di merce pericolosa.

Il trasporto di queste batterie deve avvenire rispettando le disposizioni e norme locali, nazionali ed internazionali.

Gli utilizzatori possono trasportare queste batterie su strada senza alcuna restrizione.

Il trasporto commerciale di batterie agli ioni di litio è regolato dalle disposizioni sul trasporto di merce pericolosa. Le preparazioni al trasporto ed il trasporto stesso devono essere svolti esclusivamente da persone idoneamente istruite. Tutto il processo deve essere gestito in maniera professionale.

Durante il trasporto di batterie occorre tenere conto di quanto segue:

Assicurarsi che i contatti siano protetti ed isolati per evitare corto circuiti.

Accertarsi che il gruppo di batterie non possa spostarsi all´interno dell'imballaggio. Batterie danneggiate o batterie che perdono liquido non devono essere trasportate. Per ulteriori informazioni si prega di contattare il proprio trasportatore.

LAVAGGIO E PULIZIA

Tener sempre ben pulite le fessure di ventilazione dell'apparecchio.

MANUTENZIONE

Usare solo accessori Milwaukee e pezzi di ricambio Milwaukee. Gruppi costruttivi la cui sostituzione non è stata descritta, devono essere fatti cambiare da un punto di servizio di assistenza tecnica al cliente Milwaukee (vedi depliant garanzia/indirizzi assistenza tecnica ai clienti).

In caso di mancanza del disegno esploso, può essere richiesto al seguente indirizzo: Techtronic Industries GmbH, Max-Eyth-Straße 10, 71364 Winnenden, Germany.

RISOLUZIONE PROBLEMI

Se la precisione della pressione diventa scarsa o il valore effettivo del gonfiatore è maggiore di zero quando non è collegato ad alcun oggetto, il sensore di pressione potrebbe aver deviato dalla calibrazione a causa dell'altitudine o di altri fattori.

Per resettare:

Senza nulla collegato al dispositivo di gonfiaggio, tieni premuti i pulsanti ▬ e Inflation per 3 secondi per ripristinare la pressione.

SIMBOLI

	Leggere attentamente le istruzioni per l'uso prima di mettere in funzione l'elettroutensile.
	ATTENZIONE! AVVERTENZA! PERICOLO!
	Prima di iniziare togliere la batteria dalla apparecchio.
	Durante l'uso dell'apparecchio utilizzare sempre gli occhiali di protezione.
	Indossare protezioni acustiche adeguate.
	Rischio di esplosione.
	I dispositivi elettrici, le batterie e le batterie ricaricabili non devono essere smaltiti con i rifiuti domestici. I dispositivi elettrici e le batterie devono essere raccolti separatamente e devono essere conferiti ad un centro di riciclaggio per lo smaltimento rispettoso dell'ambiente. Chiedere alle autorità locali o al rivenditore specializzato dove si trovano i centri di riciclaggio e i punti di raccolta.
V	Voltaggio
⎓	Corrente continua
CE	Marchio di conformità europeo
UK CA	Marchio di conformità britannico
001	Marchio di conformità ucraino
EAC	Marchio di conformità euroasiatico

DATOS TÉCNICOS	M18 BI
Tipo de construcción	Inflador
Número de producción	4835 39 01 XXXXXX MJJJJ
Voltaje de batería	18 V ⎓
Potencia de salida nominal	270 W
Presión de servicio máx.	150 PSI; 10,30 bar; 1030 kPa
Caudal de aire @ 0 PSI / 0 bar / 0 kPa	38,8 l/min
Longitud de la manguera de presión	92 cm
Peso de acuerdo con el procedimiento EPTA 01/2014 (Li-Ion 2,0 Ah ... 12,0 Ah)	3,25 ... 4,78 kg
Temperatura ambiente recomendada para la operación	-18 ... +50 °C
Juegos de baterías recomendados	M18B...; M18HB...
Cargadores recomendados	M12-18...; M1418C6
Información sobre ruidos: Determinación de los valores de medición según norma EN 60335. El nivel de ruido típico del aparato determinado con un filtro A corresponde a:	
Presión acústica / Tolerancia K	81,89 dB (A) / 1 dB (A)
Resonancia acústica / Tolerancia K	89,88 dB (A) / 1 dB (A)
Usar protectores auditivos!	
Informaciones sobre vibraciones: Nivel total de vibraciones (suma vectorial de tres direcciones) determinado según EN 60335.	
Valor de vibraciones generadas a_h / Tolerancia K	1,720 m/s² / 1,5 m/s²

⚠ ADVERTENCIA! Lea detenidamente el manual de instrucciones antes de utilizar el dispositivo. Rogamos leer las indicaciones de seguridad y las instrucciones.

En caso de no atenerse a las instrucciones siguientes, ello puede provocar una electrocución, incendio y/o lesiones serias.

ADVERTENCIA: ¡El usuario debe ser informado suficientemente sobre el uso del aparato!

Guardar todas las advertencias de peligro e instrucciones para futuras consultas.

ADVERTENCIAS DE SEGURIDAD DEL INFLADOR

Lleve siempre puestas gafas de protección y protectores auditivos al utilizar la máquina.

No deje el aparato en funcionamiento sin vigilancia.

Nunca dirija el aire comprimido ni sople el polvo en la dirección de personas o animales.

No utilice el dispositivo en espacios con atmósferas potencialmente explosivas.

Riesgo de explosión. No sobreinflar. Siga todas las instrucciones del fabricante para el artículo. No ajuste la herramienta a una presión de salida superior a la presión máxima indicada del artículo a inflar.

Nunca bloquee o tapone la salida de aire durante el funcionamiento.

Compruebe que la manguera de aire no esté desgastada o dañada antes de cada uso. Compruebe que todas las conexiones de accesorios sean seguras.

Este aparato puede ser utilizado por ni os a par-tir de 8 a os y por personas que presenten limita-ciones de las facultades f sicas, sensoriales o psíquicas o que carezcan de la experiencia y el conocimiento necesarios, siempre que sean supervisados por otra persona o que se les haya ense ado a utilizar la herramienta de forma segura y hayan comprendido los peligros que supone.

Los niños no deben jugar con el aparato.

Las tareas de limpieza y mantenimiento que correspondan al usuario no deben ser realizadas por niños sin supervisión.

Los deterioros deben ser reparados inmediatamente por un taller especializado autorizado.

Tras 10 minutos de funcionamiento continuo, se debe tomar una breve pausa de al menos 10 minutos para permitir que el dispositivo se enfríe.

Retire la batería antes de comenzar cualquier trabajo el aparato.

Las pilas recargables del aparato se deben retirar antes de cargarlas. Las pilas vacías se deben retirar del aparato y desechar de forma apropiada. Si el aparato se va a guardar durante un período de tiempo prolongado, retirar las pilas del aparato. Los contactos de unión jamás se deben cortocircuitar.

INSTRUCCIONES ADICIONALES DE SEGURIDAD Y LABORALES

ADVERTENCIA! Para reducir el riesgo de incendio, lesiones personales y daños al producto debido a un cortocircuito, no sumerja nunca la herramienta, el paquete de baterías o el cargador en líquido ni permita que fluya un fluido dentro de ellos. Los fluidos corrosivos o conductivos, como el agua de mar, ciertos productos químicos industriales y blanqueadores o lejías que contienen, etc., Pueden causar un cortocircuito.

No abra nunca las baterías ni los cargadores y guárdelos sólo en lugares secos. Protéjalos de la humedad en todo momento.

Recargar solamente los acumuladores del Sistema M18 en cargadores M18. No intentar recargar acumuladores de otros sistemas.

APLICACIÓN DE ACUERDO A LA FINALIDAD

El inflador está diseñado para inflar artículos tales como llantas de automóviles, llantas de bicicletas, llantas de equipos de césped, equipamiento deportivo, colchones de aire, juguetes de playa y otros artículos inflables.

No utilice esta herramienta para llenar tanques de aire o amortiguadores. No utilice esta herramienta como dispositivo de respiración. No utilice esta herramienta para pulverizar productos químicos.

No use el producto de ninguna manera que no sea la indicada para el uso previsto.

PELIGROS RESIDUALES

Incluso en caso de un uso correcto, no es posible excluir por completo la existencia de riesgos residuales. Durante el uso de la máquina se pueden producir los siguientes riesgos a tener en cuenta especialmente por el operador de la misma.

- Lesiones provocadas por efecto de la vibración. Sujete el dispositivo utilizando las empuñaduras previstas para ello y limite el tiempo de trabajo y de exposición a riesgos.
- La contaminación acústica puede provocar lesiones auditivas. Lleve una protección auditiva y limite el tiempo de exposición a riesgos.
- Lesiones oculares producidas por partículas de suciedad. Lleve siempre gafas protectoras, pantalones resistentes y largos y calzado resistente.
- Inhalación de polvos tóxicos.

INDICACIONES PARA BATERÍAS DE IONES DE LITIO

Uso de baterías de iones de litio

Las baterías no utilizadas durante cierto tiempo deben ser recargadas antes de usar.

Las temperaturas superiores a 50°C reducen el rendimiento de la batería. Evite una exposición excesiva a fuentes de calor o al sol (riesgo de sobrecalentamiento).
Los puntos de contacto de los cargadores y las baterías se deben mantener limpios.
Para un tiempo óptimo de vida, deberán cargarse las baterías completamente después de su uso.
Para garantizar la máxima capacidad y vida útil, las baterías recargables se deberían retirar del cargador una vez finalizada la carga.

En caso de almacenar la batería recargable más de 30 días:
Almacenar la batería recargable en un lugar seco a una temperatura de aproximadamente 27°C.
Almacenar la batería recargable con un estado de carga del 30% y 50% aproximadamente.
Recargar la batería cada 6 meses.

Protección de sobrecarga de baterías en baterías de iones de litio

En caso de sobrecarga de la batería a causa de un consumo de corriente demasiado elevado, por ejemplo, en momentos de torsión extremadamente altos, de una parada o cortocircuito repentinos; el aparato eléctrico vibra durante 5 segundos, el indicador de carga parpadea y el aparato eléctrico se desconecta automáticamente.

Para conectarlo de nuevo, soltar el botón de encendido y después conectarlo otra vez. Bajo cargas extremas la batería se calienta demasiado. En este caso, todas las luces del indicador de carga parpadean hasta que la batería se enfría. Cuando se apaga el indicador de carga se puede trabajar de nuevo.

Transporte de baterías de iones de litio

Las baterías de iones de litio caen bajo las disposiciones legales relativas al transporte de mercancías peligrosas.

El transporte de estas baterías recargables debe llevarse a cabo, observando las normas y disposiciones locales, nacionales e internacionales.

Los consumidores pueden transportar estas baterías recargables sin el menor reparo en la calle.

El transporte comercial de baterías recargables de iones de litio por empresas de transportes está sometido a las disposiciones del transporte de mercancías peligrosas. Las preparaciones para el envío y el transporte deben ser llevados a cabo exclusivamente por personas instruidas adecuadamente. El proceso completo debe ser supervisado por personal competente.

Los siguientes puntos se deben observar para el transporte de las baterías recargables:

Se debe asegurar que los contactos estén protegidos y aislados para evitar que se produzcan cortocircuitos.

Preste atención a que el conjunto de baterías recargables no se pueda desplazar dentro del envase. Las baterías recargables deterioradas o derramadas no se deben transportar. Rogamos que para cualquier información adicional se dirija a su empresa de transportes.

LIMPIEZA

Las ranuras de ventilación de la máquina deben estar despejadas en todo momento.

MANTENIMIENTO

Utilice solamente accesorios y repuestos Milwaukee. En caso de necesitar reemplazar componentes no descritos, contacte con cualquiera de nuestras estaciones de servicio Milwaukee (consultar lista de servicio técnicos)

En caso necesario, puede solicitar un despiece de la herramienta. Por favor indique el número de impreso que hay en la etiqueta y pida el despiece a la siguiente dirección: Techtronic Industries GmbH, Max-Eyth-Straße 10, 71364 Winnenden, Germany.

SOLUCIÓN DE PROBLEMAS

Si la precisión de la presión es escasa o el valor real del inflador es superior a cero cuando no está conectado a ningún objeto, es posible que el sensor de presión se haya desviado debido a la altitud u otros factores.

Para reiniciar:

Sin nada conectado al inflador, mantenga presionado ▬ y el botón Inflación durante 3 segundos para restablecer la presión.

SÍMBOLOS

	Lea las instrucciones detenidamente antes de conectar la herramienta
	¡ATENCIÓN! ¡ADVERTENCIA! ¡PELIGRO!
	Retire la batería antes de comenzar cualquier trabajo el aparato.
	Para trabajar con la máquina, utilizar siempre gafas de protección.
	¡Utilice protección auditiva!
	Riesgo de explosión.
	Los electrodomésticos y las baterías/acumuladores no se deben eliminar junto con la basura doméstica. Los aparatos eléctricos y los acumuladores se deben recoger por separado y se deben entregar a una empresa de reciclaje para una eliminación respetuosa con el medio ambiente. Infórmese en las autoridades locales o en su tienda especializada sobre los centros de reciclaje y puntos de recogida.
V	Tensión
⎓	Corriente continua
CE	Marcado de conformidad europeo
UK CA	Marcado de conformidad británico
001	Marcado de conformidad ucraniano
EAC	Marcado de conformidad euroasiático

CARACTERÍSTICAS TÉCNICAS	M18 BI
Tipo	Sistema de enchimento
Número de produção	4835 39 01 XXXXXX MJJJJ
Tensão do acumulador	18 V ⎓
Potência absorvida nominal	270 W
Pressão de serviço máx.	150 PSI; 10,30 bar; 1030 kPa
Fluxo volumétrico do ar @ 0 PSI / 0 bar / 0 kPa	38,8 l/min
Comprimento da mangueira de pressão	92 cm
Peso nos termos do procedimento-EPTA 01/2014 (Li-Ion 2,0 Ah ... 12,0 Ah)	3,25 ... 4,78 kg
Temperatura ambiente recomendada para a operação	-18 ... +50 °C
Conjuntos de baterias recomendados	M18B...; M18HB...
Carregadores recomendados	M12-18...; M1418C6
Informações sobre ruído: Valores de medida de acordo com EN 60335. O nível de ruído avaliado A do aparelho é tipicamente:	
Nível da pressão de ruído / Incerteza K	81,89 dB (A) / 1 dB (A)
Nível da poténcia de ruído / Incerteza K	89,88 dB (A) / 1 dB (A)
Use protectores auriculares!	
Informações sobre vibração: Valores totais de vibração (soma dos vectores das três direcções) determinadas conforme EN 60335.	
Valor de emissão de vibração a_h / Incerteza K	1,720 m/s² / 1,5 m/s²

⚠ ATENÇÃO! Antes de utilizar o aparelho elétrico, leia cuidadosamente o manual de instruções. Leia todas as instruções de segurança e todas as instruções.

O desrespeito das seguintes instruções pode levar a um choque eléctrico, incêndio e/ou graves lesões.

AVISO: O utilizador deve ser instruído de forma adequada sobre a utilização do aparelho!

Guarde bem todas as advertências e instruções para futura referência.

ALERTAS DE SEGURANÇA DO SISTEMA DE ENCHIMENTO

Quando utilizar a máquina, use sempre óculos de proteção e protetores auriculares.

Não deixe o aparelho ligado sem supervisão.

Nunca dirija ar comprimido nem sopre qualquer tipo de pó em direção a pessoas ou animais.

Não utilize o dispositivo em divisões cuja atmosfera seja potencialmente explosiva.

Risco de rebentamento. Não encha demasiado. Siga todas as instruções do fabricante referentes ao item. Não configure a ferramenta para uma pressão de saída superior à pressão máxima marcada no item a ser enchido.

Nunca bloqueie nem feche a saída de ar durante a operação.

Antes de cada utilização, verifique se a mangueira de ar apresenta sinais de desgaste ou danos. Verifique se todos os acessórios se encontram seguros.

Este aparelho não pode ser utilizado por cri-anças a partir dos 8 anos e pessoas com capaci-dades f sicas, sensoriais ou mentais reduzidas ou que não disponham de experi ncia suficiente, excepto sob vigilância ou sob instruções espec -ficas de utilização segura do aparelho, e desde que entendam os perigos resultantes da mesma.

Não deixe que crianças brinquem com o Aparelho.

Não permita a limpeza e manutenção do aparel-ho pelo utilizador a crianças sem Vigilância.

Deixe uma oficina especializada reparar os danos imediatamente.

Após 10 minutos de utilização contínua, é necessário fazer uma pequena pausa de 10 minutos, a fim de se permitir que o dispositivo arrefeça.

Antes de efectuar qualquer intervenção o aparelho retirar o bloco acumulador.

Baterias recarregáveis devem ser retiradas do aparelho antes de carregá-las. Baterias vazias devem ser retiradas do aparelho e eliminadas de forma segura. Se o aparelho for armazenado por um período prolongado, as baterias devem ser retiradas. Não é permitido curto-circuitar os contatos de conexão.

INSTRUÇÕES DE SEGURANÇA E TRABALHO SUPLEMENTARES

ATENÇÃO! Para evitar o risco de incêndio, de feridas ou de danificação do produto causado por um curto-circuito, não imerja a bateria intercambiável ou o carregador em líquidos e assegure-se de que líquidos não penetrem nos aparelhos ou nas baterias. Líquidos corrosivos ou condutivos como água salgada, determinadas substâncias químicas o produtos que contenham branqueadores podem causar um curto-circuito.

Carregadores só devem ser utilzados em recintos secos.

Use apenas carregadores do Sistema M18 para recarregar os acumuladores do Sistema M18. Não utilize acumuladores de outros sistemas.

UTILIZAÇÃO AUTORIZADA

O sistema de enchimento destina-se a encher itens tais como pneus de automóveis, bicicletas e corta-relvas, equipamentos desportivos, colchões de ar, brinquedos de praia e outros objetos insufláveis.

Não utilize esta ferramenta para encher tanques de ar ou amortecedores. Não utilize esta ferramenta como dispositivo de respiração. Não utilize esta ferramenta para pulverizar produtos químicos.

Não utilize o produto de qualquer outra forma além das indicadas para a utilização prevista.

RISCOS RESIDUAIS

Mesmo em caso de utilização correta não é possível excluir todos os riscos residuais. Na utilização da máquina podem ser causados os seguintes perigos que o utilizador deve observar:

- Feridas causadas pela vibração. Segure o aparelho nos punhos previstos e limite o tempo de trabalho e exposição.
- Os ruídos podem levar à perda de audição. Use um protetor auricular e limite o período de exposição.
- Feridas dos olhos causadas por partículas de sujeira. Sempre use óculos de proteção, calças compridas sólidas e calçados sólidos.
- Inalação de pós tóxicos.

NOTAS PARA BATERIAS DE IÕES DE LÍTIO

Utilização de iões de lítio

Acumuladores não utilizados durante algum tempo devem ser recarregados antes da sua utilização.

Temperaturas acima de 50°C reduzem a capacidade do bloco acumulador. Evitar exposição prolongada ao sol ou a caloríferos. Manter limpos os contactos eléctricos no carregador e no bloco acumulador.
Para uma vida útil óptima das baterias, terá que carregá-las plenamente após a sua utilização.
Para assegurar uma vida útil longa, o pacote de bateria deve ser removido da carregadora depois do carregamento.

Se o pacote de bateria for armazenado por mais de 30 dias:
Armazene o pacote de bateria com aprox. 27°C em um lugar seco.
Armazene o pacote de bateria com aprox. 30%-50% da carga completa.
Carregue o pacote de bateria novamente de 6 em 6 meses.

Proteção contra sobrecarga para baterias de iões de lítio

No caso de sobrecarga da bateria devido a um consumo de corrente demasiado elevado, por exemplo um binário de rotação extremamente elevado, uma paragem repentina ou um curto-circuito, a ferramenta eléctrica vibra durante 5 segundos, o indicador de carregamento de bateria começa a piscar e a ferramenta eléctrica desliga-se automaticamente.

Para a ligar novamente, desligar e voltar a ligar o interruptor Sob condições extremas, a bateria aquece demasiado. Nesse caso, todas as luzes do indicador de carregamento de bateria piscam até que esta arrefeça. Após as luzes do indicador de carregamento de bateria se apagarem, pode-se continuar a trabalhar.

Transporte de baterias de ião-lítio

Baterias de ião-lítio estão sujeitas às disposições da legislação relativa às substâncias perigosas.

O transporte destas baterias deve ser efetuado de acordo com as disposições e os regulamentos locais, nacionais e internacionais.

O utilizador pode efetuar o transporte rodoviário destas baterias sem restrições.

O transporte comercial de baterias de ião-lítio por terceiros está sujeito aos regulamentos relativos às substâncias perigosas. A preparação do transporte e o transporte devem ser executados exclusivamente por pessoas instruídas e o processo deve ser acompanhado pelos especialistas correspondentes.

Observe o seguinte no transporte de baterias:

Assegure-se de que os contatos terminais estejam protegidos e isolados para evitar um curto-circuito.

Assegure-se de que o bloco da bateria esteja protegido contra movimentos na embalagem. Não transporte baterias danificadas ou que tenham fuga. Para instruções mais detalhadas consulte a companhia de transportes

LIMPEZA

Manter desobstruidos os rasgos de ventilação na carcaça da máquina.

MANUTENÇÃO

Utilizar apenas acessórios Milwaukee e peças sobresselentes Milwaukee. Os componentes cuja substituição não esteja descrita devem ser substituídos num serviço de assistência técnica Milwaukee (consultar a brochura relativa à garantia/moradas dos serviços de assistência técnica).

A pedido e mediante indicação da referência que consta da chapa de características da máquina, pode requerer-se um desenho explosivo da ferramenta eléctrica a: Techtronic Industries GmbH, Max-Eyth-Straße 10, 71364 Winnenden, Germany.

RESOLUÇÃO DE PROBLEMAS

Se a pressão ficar demasiado baixo ou se a bomba de ar registar um valor real maior que zero, sem estar ligada a nenhum objeto, o sensor de pressão poderá estar avariado devido a altitude ou outros fatores.

Para repor:

Sem nada conectado ao inflador, segure o botão ▬ e o botão Inflation por 3 segundos para redefinir a pressão.

SYMBOLE

	Leia atentamente o manual de instruções antes de colocar a máquina em funcionamento.
	ATENÇÃO! PERIGO!
	Antes de efectuar qualquer intervenção o aparelho retirar o bloco acumulador.
	Usar sempre óculos de protecção ao trabalhar com a máquina.
	Sempre use a protecção dos ouvidos.
	Risco de rebentamento.
	Aparelhos eléctricos, baterias/acumuladores não devem ser jogados no lixo doméstico. Os aparelhos eléctricos e as baterias devem ser colectados separadamente e entregues a uma empresa de reciclagem para a eliminação correcta. Solicite informações sobre empresas de reciclagem e postos de colecta de lixo das autoridades locais ou do seu vendedor autorizado.
V	Tensão
⎓	Corrente contínua
CE	Marca de Conformidade Europeia
UK CA	Marca de Conformidade Britânica
001	Marca de Conformidade Ucraniana
EAC	Marca de Conformidade Eurasiática

TECHNISCHE GEGEVENS	M18 BI
Type	Luchtpomp
Productienummer	4835 39 01 XXXXXX MJJJJ
Spanning wisselakku	18 V ⎓
Nominaal afgegeven vermogen	270 W
Max. bedrijfsdruk	150 PSI; 10,30 bar; 1030 kPa
Luchtvolumestroom @ 0 PSI / 0 bar / 0 kPa	38,8 l/min
Lengte van de drukslang	92 cm
Gewicht volgens de EPTA-procedure 01/2014 (Li-Ion 2,0 Ah ... 12,0 Ah)	3,25 ... 4,78 kg
Aanbevolen omgevingstemperatuur voor het bedrijf	-18 ... +50 °C
Aanbevolen accupacks	M18B...; M18HB...
Aanbevolen laadtoestellen	M12-18...; M1418C6
Geluidsinformatie: Meetwaarden vastgesteld volgens EN 60335. Het kenmerkende A-gewogen geluidsniveau van de machine bedraagt:	
Geluidsdrukniveau / Onzekerheid K	81,89 dB (A) / 1 dB (A)
Geluidsvermogenniveau / Onzekerheid K	89,88 dB (A) / 1 dB (A)
Draag oorbeschermers!	
Trillingsinformatie: Totale trillingswaarden (vectorsom van drie richtingebepaald volgens EN 60335.	
Trillingsemissiewaarde a_h / Onzekerheid K	1,720 m/s² / 1,5 m/s²

⚠ WAARSCHUWING! Lees de gebruiksaanwijzing zorgvuldig door voordat u het apparaat in gebruik neemt. Lees alle veiligheidsinstructies en aanwijzingen door.

Als u de volgende aanwijzingen niet in acht neemt, kunnen een elektrische schok, brand en/of ernstig letsel het gevolg zijn.

WAARSCHUWING De gebruiker moet voldoende geïnstrueerd zijn over het gebruik van het apparaat!

Bewaar alle waarschuwingen en voorschriften voor toekomstig gebruik.

VEILIGHEIDSWAARSCHUWINGEN BIJ LUCHTPOMPEN

Draag altijd een veiligheidsbril en gehoorbescherming tijdens het gebruik.

Laat het ingeschakelde apparaat niet zonder toezicht achter.

Richt nooit lucht onder druk of blaas stof naar mensen of dieren.

Gebruik het apparaat niet in ruimtes met een potentieel explosieve atmosfeer.

Gevaar voor barsten. Pomp voorwerpen niet te hard op. Volg alle instructies van de fabrikant van het artikel op. Stel het gereedschap niet in op een uitgangsdruk die groter is dan de op het op te pompen voorwerp gemarkeerde maximale druk.

Blokkeer of verstop de luchtuitlaat niet tijdens het gebruik.

Controleer de luchtslang vóór elk gebruik op slijtage of beschadiging. Controleer of alle accessoires deugdelijk zijn aangesloten.

Dit apparaat kan worden gebruikt door kinderen vanaf 8 jaar en door personen met beperkte fysieke, sensorische of geestelijke vermogens of personen die gebrek aan kennis of ervaring heb-ben, wanneer zij onder toezicht staan of met het oog op een veilig gebruik volledig over de bedie-ning van het apparaat zijn ge nformeerd en op de hoogte zijn van de gevaren die hieruit kunnen voorvloeien.

Kinderen mogen niet met het apparaat Spelen.

Reiniging en onderhoud mogen niet worden uit-gevoerd door kinderen als zij niet onder toezicht

Laat beschadigingen onmiddellijk verhelpen in een geautoriseerde werkplaats.

Na 10 minuten continu gebruik moet een korte pauze van minstens 10 minuten worden aangehouden om het apparaat te laten afkoelen.

Voor alle werkzaamheden aan de apparat de akku verwijderen.

Oplaadbare batterijen moeten vóór het laden uit het apparaat worden verwijderd. Lege batterijen moeten uit het apparaat verwijderd en volgens de voorschriften afgevoerd worden.

Als het apparaat gedurende een langere periode opgeslagen wordt, dienen de batterijen te worden verwijderd. De aansluit-contacten mogen niet worden kortgesloten.

VERDERE VEILIGHEIDS- EN WERKINSTRUCTIES

WAARSCHUWING! Voorkom brand, persoonlijk letsel of materiële schade door kortsluiting en dompel het gereedschap, de wisselaccu en het laadtoestel niet onder in vloeistoffen en waarborg dat geen vloeistoffen in de apparaten en accu's kunnen dringen. Corrosieve of geleidende vloeistoffen zoals zout water, bepaalde chemicaliën, bleekmiddelen of producten die bleekmiddelen bevatten, kunnen een kortsluiting veroorzaken.

Wisselakku's en laadapparaten niet openen en alleen in droge ruimtes opslaan. Tegen vocht beschermen.

Wisselakku's van het Akku-Systeem M18 alléén met laadapparaten van het Akku-Systeem M18 laden. Geen akku's van andere systemen laden.

VOORGESCHREVEN GEBRUIK VAN HET SYSTEEM

De luchtpomp is bedoeld voor het oppompen van voorwerpen zoals autobanden, fietsbanden, banden voor gazonapparatuur, sportuitrusting, luchtmatrassen, strandspeelgoed en andere opblaasvoorwerpen.

Gebruik dit gereedschap niet om luchttanks of schokdempers te vullen. Gebruik dit gereedschap niet als ademhalingsapparaat. Gebruik dit gereedschap niet om chemicaliën te verspuiten.

Gebruik het product op geen andere wijze dan is aangegeven voor het beoogde gebruik.

RESTERENDE GEVAREN

Ook als de machine volgens de voorschriften gebruikt wordt, kunnen niet alle risico's worden uitgesloten. Let bij het gebruik op de volgende gevaren:

- Door vibraties veroorzaakt letsel. Houd de machine vast aan de daarvoor bedoelde grepen en beperk de tijd die u met de machine werkt en waarin u aan de vibraties wordt blootgesteld.
- Lawaai kan leiden tot gehoorschade. Draag een gehoorbescherming en beperk de tijd waarin u aan het lawaai wordt blootgesteld.
- Door vuildeeltjes veroorzaakt oogletsel. Draag altijd een veiligheidsbril, nauwsluitende, lange broeken, handschoenen en vast schoeisel.
- Inademen van toxische stoffen.

OPMERKINGEN OVER LI-ION-ACCU'S

Gebruik van li-ion-accu's

Langere tijd niet toegepaste wisselakku's vóór gebruik altijd naladen.

Een temperatuur boven de 50°C vermindert de capaciteit van de accu. Langdurige verwarming door zon of hitte vermijden.
De aansluitkontakten aan het laadapparaat en de akku schoonhouden.
Voor een optimale levensduur moeten de accu's na het gebruik volledig opgeladen worden.
Voor een zo lang mogelijke levensduur van de accu's dienen deze na het opladen uit het laadtoestel te worden verwijderd.

Bij een langere opslag van de accu dan 30 dagen:
accu bij ca. 27 °C droog bewaren.
accu bij ca. 30 % - 50 % van de laadtoestand bewaren.
accu om de 6 maanden opnieuw opladen.

Overbelastingsbeveiliging voor li-ion-accu's

Bij overbelasting van de accu door zeer hoog stroomverbruik, bijv. extreem hoge draaimomenten, plotseling stoppen of kortsluiting, vibreert het elektrische gereedschap gedurende 5 seconden, de laadweergave knippert en het elektrische gereedschap schakelt automatisch uit.

Om het gereedschap weer in te schakelen, moet u de drukschakelaar loslaten en vervolgens weer inschakelen. Onder extreme belastingen wordt de accu te heet. In dit geval knipperen alle lampen van de laadweergave totdat de accu afgekoeld is. Na het doven van de laadweergave kunt u weer verder werken.

Transport van lithium-ionen-accu's

Lithium-ionen-accu's vallen onder de wettelijke bepalingen inzake het transport van gevaarlijke goederen.

Voor het transport van deze accu's moeten de lokale, nationale en internationale voorschriften en bepalingen in acht worden genomen.

Verbruikers mogen deze accu's zonder meer over de weg transporteren.

Het commerciële transport van lithium-ionen-accu's door expeditiebedrijven is onderhevig aan de bepalingen inzake het transport van gevaarlijke goederen. De verzendingsvoorbereidingen en het transport mogen uitsluitend worden uitgevoerd door dienovereenkomstig opgeleide personen. Het complete proces moet vakkundig worden begeleid.

Onderstaande punten moeten bij het transport van accu's in acht worden genomen:

Waarborg ter vermijding van kortsluitingen dat de contacten beschermd en geïsoleerd zijn.

Let op dat het accupack in de verpakking niet kan verschuiven. Beschadigde of lekkende accu's mogen niet worden getransporteerd. Neem voor meer informatie contact op met uw expeditiebedrijf.

ONDERHOUD

Altijd de luchtspleten van de machine schoonhouden.

ONDERHOUD

Gebruik uitsluitend Milwaukee toebehoren en onderdelen. Indien componenten die moeten worden vervangen niet zijn beschreven, neem dan contact op met een officieel Milwaukee servicecentrum (zie onze lijst met servicecentra).

Onder vermelding van het nummer op het machineplaatje is desgewenst een doorsnedetekening van de machine verkrijgbaar bij: Techtronic Industries GmbH, Max-Eyth-Straße 10, 71364 Winnenden, Germany.

PROBLEMEN OPLOSSEN

Als druknauwkeurigheid slecht wordt of als de daadwerkelijke waarde van de inflator hoger is dan nul als deze niet verbonden is met een voorwerp, kan de druksensor een afwijking hebben vanwege hoogte of andere factoren.

Om te resetten:

Terwijl er niets op de inflator is aangesloten, houdt u de ▬ en de Inflation knop 3 seconden ingedrukt om de druk te resetten.

SYMBOLEN

	Graag instructies zorgvuldig doorlezen vóórdat u de machine in gebruik neemt.
	OPGELET! WAARSCHUWING! GEVAAR!
	Voor alle werkzaamheden aan de apparat de akku verwijderen.
	Bij het werken met de machine altijd een veiligheidsbril dragen.
	Draag oorbeschermers.
	Gevaar voor barsten.
	Elektrische apparaten, batterijen en accu's mogen niet via het huisafval worden afgevoerd. Elektrische apparaten en accu's moeten gescheiden worden verzameld en voor een milieuvriendelijke afvoer worden afgegeven bij een recyclingbedrijf. Informeer bij uw gemeente of bij uw vakhandelaar naar recyclingbedrijven en inzamelpunten.
V	Spanning
⎓	Gelijkstroom
CE	Europees symbool van overeenstemming
UK CA	Brits symbool van overeenstemming
001	Oekraïens symbool van overeenstemming
EAC	Euro-Aziatisch symbool van overeenstemming

TEKNISKE DATA

	M18 BI
Type	Luftpumpe
Produktionsnummer	4835 39 01 XXXXXX MJJJJ
Udskiftningsbatteriets spænding	18 V ⎓
Nominel optagen effekt	270 W
Maks. driftstryk	150 PSI; 10,30 bar; 1030 kPa
Luftvolumenstrøm @ 0 PSI / 0 bar / 0 kPa	38,8 l/min
Trykslangens længde	92 cm
Vægt svarer til EPTA-procedure 01/2014 (Li-Ion 2,0 Ah ... 12,0 Ah)	3,25 ... 4,78 kg
Anbefalet omgivelsestemperatur til driften	-18 ... +50 °C
Anbefalede batteripakker	M18B...; M18HB...
Anbefalede opladere	M12-18...; M1418C6
Støjinformation: Måleværdier beregnes iht. EN 60335. Værktøjets A-vurderede støjniveau er typisk:	
Lydtrykniveau / Usikkerhed K	81,89 dB (A) / 1 dB (A)
Lydeffekt niveau / Usikkerhed K	89,88 dB (A) / 1 dB (A)
Brug høreværn!	
Vibrationsinformation: Samlede vibrationsværdier (værdisum for tre retninger) beregnet iht. EN 60335.	
Vibrationseksponering a_h / Usikkerhed K	1,720 m/s² / 1,5 m/s²

⚠ ADVARSEL! Læs brugsanvisningen grundigt igennem før apparatet bruges. Læs alle sikkerhedsanvisninger og øvrige vejledninger.

Overholder du ikke følgende instruktioner, kan du få elektrisk stød, der kan opstå brand og /eller du kan blive kvæstet alvorligt.

ADVARSEL: Brugeren skal være tilstrækkeligt instrueret i brugen af apparatet!

Opbevar alle advarselshenvisninger og instrukser til senere brug.

SIKKERHEDSADVARSLER FOR LUFTPUMPE

Bær altid beskyttelsesbriller og høreværn, når du bruger maskinen.

Lad ikke det tændte apparat være uden opsyn.

Ret aldrig trykluft og blæs aldrig støv mod mennesker eller dyr.

Benyt ikke apparatet i rum med en potentielt eksplosiv atmosfære.

Risiko for sprængning. Pump ikke for meget op. Følg alle producentens instruktioner ift. denne genstand. Indstil ikke apparatet til et udgangstryk, der er højere end det maksimale tryk, der står på den genstand, der skal pumpes op.

Bloker eller luk aldrig luftudgangen under brug.

Tjek inden hver brug, at luftslangen ikke er slidt eller har skader. Tjek, at alle tilslutninger af tilbehør er sikre.

Dette apparat kan benyttes af børn fra 8 år og derover, samt af personer med reducerede fysis-ke, sensoriske eller mentale evner og / eller manglende erfaring eller viden, hvis de er under opsigt eller er blevet instrueret i sikker brug af apparatet og har forstået de farer og risici, derkan være forbundet med brugen af apparatet.

Børn må ikke bruge apparatet som Legetøj.

Rengøring og vedligeholdelse må ikke udføres af børn, uden at de er under Opsigt.

Lad straks beskadigelser reparere på et autoriseret værksted.

Efter 10 minutters uafbrudt brug, skal der holdes en kort pause på mindst 10 minutter, så apparatet kan køle ned.

Ved arbejde inden i maskinen, bør batteriet tages ud.

Genopladelige batterier skal fjernes fra apparatet, før de oplades. Tomme batterier skal fjernes fra apparatet og bortskaffes på sikker vis. Hvis apparatet opbevares i længere tid uden at blive brugt, skal batterierne fjernes. Tilslutningskontakterne må ikke kortsluttes.

YDERLIGERE SIKKERHEDS- OG ARBEJDSINFORMATIONER

ADVARSEL! For at undgå risiko for brand, kvæstelser eller beskadigelse af produktet forårsaget af kortslutning må værktøjet, batteripakken eller opladeren ikke nedsænkes i vand. Sørg ligeledes for, at der ikke trænger væske ind i enhederne og batterierne. Korroderende eller ledende væsker, f.eks. saltvand, bestemte kemikalier, blegestoffer eller produkter, som indeholder blegestoffer, kan forårsage kortslutning.

Udskiftningsbatterier og opladere må ikke åbnes og skal opbevares i tørre rum. Beskyt dem mod fugtighed.

Brug kun M18 ladeapparater for opladning af System M18 batterier.

TILTÆNKT FORMÅL

Luftpumpen er beregnet til at pumpe genstande op, såsom bildæk, cykeldæk, dæk til plæneklippere, sportsudstyr, luftmadrasser, strandlegetøj og andre oppustelige genstande.

Benyt ikke dette værktøj til at fylde luftbeholdere eller støddæmpere. Benyt ikke dette værktøj som et iltapparat. Benyt ikke dette værktøj til at sprøjte kemikalier.

Brug ikke produktet til andre formål, end de her beskrevede.

RESTRISICI

Selv ved korrekt brug kan alle restrisici ikke udelukkes. Brugen kan medføre følgende farer, som operatøren bør være særlig opmærksom på:

- Kvæstelser, som forårsages af vibration. Hold maskinen fast i de dertil beregnede greb og begræns arbejds- og ekspositionstiden.
- Støjbelastning kan medføre høreskader. Brug høreværn og begræns ekspositionstiden.
- Øjenskader på grund af snavspartikler. Brug altid beskyttelsesbriller, faste lange bukser, handsker og fast fodtøj.
- Indånding af giftigt støv.

BEMÆRKNINGER VEDRØRENDE LI-ION-BATTERIER

Brug af Li-ion-batterier

Udskiftningsbat terier, der ikke har været brugt i længere tid, efterlades inden brug.

Ved temperaturer over 50°C forminskes batteriets effekt. Undgå direkte sollys og stærk varme.
Tilslutningskontakterne på oplader og udkiftningsbatterier skal holdes rene.
For at opnå en optimal levetid skal de genopladelige batterier oplades fuldt efter brug.
For at sikre en så lang levetid som muligt skal batterierne tages ud af ladeaggregatet efter opladning.

Skal batterierne opbevares længere end 30 dage:
Temperatur ca. 27°C i tørre omgivelser.
Opbevares ved ca. 30%-50% af ladetilstanden.
Batteri skal genoplades hver 6. måned.

Overbelastningsbeskyttelse vedrørende Li-Ion-batterier

Overbelastes batteriet på grund af meget højt strømforbrug, f.eks. som følge af ekstremt høje drejningsmomenter, pludseligt stop eller kortslutning, vibrerer el-værktøjet i 5 sekunder, ladeindikatoren blinker, og el-værktøjet slukker af sig selv.

For at tænde igen slippes trykknappen, hvorefter du tænder el-værktøjet igen. Ved ekstreme belastninger bliver batteriet for varmt. I så fald blinker alle lamper på ladeindikatoren, indtil batteriet er kølet af. Når ladeindikatoren går ud, kan arbejdet genoptages.

Transport af lithium-batterier

Lithium-batterier er omfattet af lovgivningen om transport af farligt gods.

Transporten af disse batterier skal ske under overholdelse af lokale, nationale og internationale regler og bestemmelser.

Forbrugere må transportere disse batterier på veje uden yderligere krav.

Den kommercielle transport af lithium-batterier ved speditionsfirmaer er omfattet af reglerne for transport af farligt gods. Forberedelsen af forsendelse og transport må kun udføres af tilsvarende trænede personer. Den samlede proces skal følges af fagfolk.

Følgende punkter skal overholdes ved transport af batterier:

Sørg for at kontakterne er beskyttet og isoleret for at forhindre kortslutninger.

Sørg for at batteripakken ikke kan bevæge sig inden for emballagen. Beskadigede eller lækkende batterier må ikke transporteres. Kontakt dit speditionsfirma for at få yderligere oplysninger.

RENGØRING

Hold altid maskinens ventilationsåbninger rene.

VEDLIGEHOLDELSE

Brug kun Milwaukee-tilbehør og Milwaukee-reservedele. Komponenter, hvor udskiftningsproceduren ikke er beskrevet, skal skiftes ud hos et Milwaukee-servicested (se brochure garanti/kundeserviceadresser).

Ved opgivelse af type nr. der er angivet på maskinens effektskilt, kan de rekvirere en reservedelstegning, ved henvendelse til: Techtronic Industries GmbH, Max-Eyth-Straße 10, 71364 Winnenden, Germany.

FEJLFINDING

Hvis tryknøjagtigheden bliver dårlig, eller inflatorens faktiske værdi er større end nul, når den ikke er forbundet til nogen genstand, kan trykføleren muligvis være blevet drevet på grund af højde eller andre faktorer.

For at nulstille:

Med intet tilsluttet oppustningen, skal du holde ▬ og Inflation knappen inde i 3 sekunder for at nulstille trykket.

SYMBOLER

	Læs brugsanvisningen nøje før ibrugtagning.
	VIGTIGT! ADVARSEL! FARE!
	Ved arbejde inden i maskinen, bør batteriet tages ud.
	Når der arbejdes med maskinen, skal man have beskyttelsesbriller på.
	Bær høreværn.
	Risiko for sprængning.
	Elektrisk udstyr eller (genopladelige) batterier må ikke bortskaffes sammen med det almindelige husholdningsaffald. Elektrisk udstyr og genopladelige batterier skal indsamles særskilt og afleveres hos en genbrugsvirksomhed til en miljømæssig forsvarlig bortskaffelse. Spørg de lokale myndigheder eller din forhandler om genbrugsstationer og indsamlingssteder til sådant affald.
V	Spænding
⎓	Jævnstrøm
CE	Europæisk konformitetsmærke
UK CA	Britisk konformitetsmærke
001	Ukrainsk konformitetsmærke
EAC	Eurasisk konformitetsmærke

TEKNISKE DATA	M18 BI
Type	Luftpumpe
Produksjonsnummer	4835 39 01 XXXXXX MJJJJ
Spenning vekselbatteri	18 V ⎓
Nominell inngangseffekt	270 W
Maks driftstrykk	150 PSI; 10,30 bar; 1030 kPa
Luftvolumstrøm @ 0 PSI / 0 bar / 0 kPa	38,8 l/min
Lengde på trykkslange	92 cm
Vekt i henhold til EPTA-Prosedyren 01/2014 (Li-Ion 2,0 Ah ... 12,0 Ah)	3,25 ... 4,78 kg
Anbefalt omgivelsestemperatur for drift	-18 ... +50 °C
Anbefalte batteripakker	M18B...; M18HB...
Anbefalte ladere	M12-18...; M1418C6
Støyinformasjon: Måleverdier fastslått i samsvar med EN 60335. Det typiske A-bedømte støynivået for maskinen er:	
Lydtrykknivå / Usikkerhet K	81,89 dB (A) / 1 dB (A)
Lydeffektnivå / Usikkerhet K	89,88 dB (A) / 1 dB (A)
Bruk hørselsvern!	
Vibrasjonsinformasjoner: Totale svingningsverdier (vektorsum fra tre retninger) beregnet jf. EN 60335.	
Svingningsemisjonsverdi a_h / Usikkerhet K	1,720 m/s² / 1,5 m/s²

⚠ ADVARSEL! Les instruksjonsmanualen grundig før apparatet tas i bruk. Les alle sikkerhetsinstrukser og bruksanvisninger.

Hvis du ikke følger følgende anvisninger, kan det oppstå elektriske støt, ild og/eller store skader.

OBS!: Bruker skal undervises tilstrekkelig over anvendelsen av apparatet!

Ta godt vare på alle advarslene og informasjonene.

SIKKERHETSADVARSLER FOR LUFTPUMPE

Anvend alltid vernebriller og hørselsvern når du bruker maskinen.

Ikke la et påslått apparat være uten oppsikt.

Rett aldri trykkluft eller blås støv mot mennesker eller dyr.

Ikke bruk enheten i rom med en potensielt eksplosiv atmosfære.

Risiko for sprekking. Ikke blås opp for mye luft. Følg produsentens instruksjoner for enheten. Ikke still inn verktøyet til et utgangstrykk som er større enn merket maksimalt trykk på enheten som skal blåses opp.

Aldri blokkere eller koble til luftutløpet under drift.

Kontroller luftslangen for slitasje eller skade før hver bruk. Kontroller at alt tilkoblet tilbehør er sikkert.

Apparatet skal bare brukes av barn over åtte år og personer med nedsatt fysisk, sensorisk eller mental funksjonsevne eller manglende erfaring og/eller kunnskap dersom de er under oppsyneller har fått tilstrekkelig opplæring i sikker bruk av apparatet og har forstått hvilke farer som kan oppstå.

Barn skal ikke leke med apparatet.

Rengjøring og vedlikehold skal ikke utføres av barn uten tilsyn.

Skader skal med en gang repareres av et autorisert fagverksted.

Etter 10 minutters kontinuerlig drift må man ta en kort pause på minst 10 minutter slik at enheten får kjølt seg ned.

Ta ut vekselbatteriet før du arbeider på maskinen

Oppladbare batterier skal tas ut av apparatet før de lades opp. Tomme batterier må tas ut av apparatet og deponeres sikkert. Dersom apparatet stilles på lager i lengre tid skulle batteriene tas ut. Forbindelse kablene får det ikke lov å kortslutte.

YTTERLIGE SIKKERHETS- OG ARBEIDSINSTRUKSJONER

ADVARSEL! For å unngå fare for en brann forårsaket av en kortslutning, av personskader eller skader av produktet, må det forhindres at batteripakken eller laderen dyppes i væsker og også sørges for at ingen væsker kan kommer inn i apparatene eller batteriene.

Korroderende og ledende væsker som saltvann, visse kjemikalier og blekemidler eller produkt som inneholder blekemidler kan forårsake en kortslutning.

Ikke åpne vekselbatterier og ladere, de skal oppbevares i tørre rom. Beskyttes mot fuktighet.

Vekselbatterier av systemet M18 skal kun lades med lader av systemet M18. Ikke lad opp batterier fra andre systemer.

FORMÅLSMESSIG BRUK

Luftpumpen er tilsiktet å blåse opp enheter så som bildekk, sykkeldekk, dekk til plenutstyr, sportsutstyr, luftmadrasser, strandleker og andre oppblåsbare enheter.

Ikke bruk dette verktøyet for å fylle lufttanker eller til å utføre støt. Ikke bruk dette verktøyet som pusteenhet. Ikke bruk dette verktøyet for å spraye kjemikalier.

Ikke bruk produktet på annen måte enn det som er angitt for beregnet bruk.

RESTFARER

Også ved sakkyndig bruk kan ikke alle restrisikoer utelukkes. Ved bruk kan følgende farer oppstå og som bruker spesielt skulle ta hensyn til:

- Skader forårsaket av vibrasjon. Hold alltid apparatet i håndtakene som er konstruert for dette og begrens arbeids- og eksponeringstiden.
- Støy kan føre til hørselsskader. Bruk hørselvern og begrens eksponeringens varighet.
- Øyeskader forårsaket av smusspartikler. Bruk alltid vernebriller, solide langbukser, hansker og stødige sko.
- Innånding av giftig støv

INFORMASJON SOM GJELDER LI-ION BATTERIPAKKER

Bruk av Li-Ion batteripakker

Vekselbatterier som ikke er brukt over lengre tid skal etterlades før bruk.

En temperatur over 50°C reduserer vekselbatteriets kapasitet. Unngå oppvarming i sol eller ved varmeovner (fyring) i lengre tid. Hold tilkoplingskontaktene på lader og vekselbatteri rene. For optimal holdbarhet må batteriene lades opp helt etter bruk. For å sikre en lengst mulig brukstid av batteriene skal disse etter oppladning taes ut av laderen.

Ved lagring av batteriene lengre enn 30 dager:
Lagre batteriet tørt ved ca. 27°C.
Lagre batteriet ved en oppladningstilstand på ca. 30%-50%.
Lade opp batteriet igjen etter 6 måneder.

Overlastvern i Li-Ion batteripakker

Ved overbelastning av det oppladbare batteriet p.g.a. svært høyt strømforbruk; f.eks. ekstrem høye dreiemoment, plutselig stopp eller kortslutning, vibrert elektroverktøyet 5 sekunder, displayet for opplading blinker og elektrovertøyet utkobler seg automatisk.

For gjeninnkobling, slipp løs bryteren og slå så på igjen. Ved ekstreme belastninger oppheter det oppladbare batteriet seg for sterkt. I slike tilfeller blinker alle lampene på displayet til batteriet er avkjølt. Når lampene har sluttet å blinke, kan man fortsette å arbeide.

Transport av Litium-Ion-Batteri

Litium-ion-batterier faller under de lovfestede forskriftene om transport av farlig gods.

Transporten av disse batteriene må rette seg etter lokale, nasjonale og internasjonale forskrifter og bestemmelser.

Forbruker har lov å transportere disse batteriene på gaten uten reglementering.

Den kommersielle transport av Litium-ion-batterier av spedisjonsfirma faller under bestemmelsene om transport av farlig gods. Forberedningene av forsendelsen og transport skal utelukkende gjennomføres av personer som har blitt skolert til dette. Hele prosessen skal følges opp av fagfolk.

Følgende punkter skal tas hensyn til ved transport:

Kontroller at kontaktene er beskyttet og isolert for å unngå kortslutninger.

Pass på at batteripakken i forpakningen ikke kan skli fram og tilbake. Skadede eller batterier som lekker er det ikke lov å transportere. Ta kontakt med spedisjonsfirma for ytterlige henvisninger.

RENGJØRING

Hold alltid lufteåpningene på maskinen rene.

VEDLIKEHOLD

Bruk kun Milwaukee tilbehør og Milwaukee reservedeler. Komponenter der utskiftning ikke er beskrevet skal skiftes ut hos Milwaukee kundeservice (se brosjyre garanti/kundeserviceadresser).

Ved behov kan du be om en eksplosjonstegning av apparatet hos din kundeservice eller direkte hos Techtronic Industries GmbH, Max-Eyth-Straße 10, 71364 Winnenden, Germany. Oppgi maskintype og det nummeret på typeskiltet.

FEILSØKING

Dersom trykket er unøyaktig eller inflatorens faktiske verdi er lavere enn null når den ikke er koblet til et annet objekt, kan trykksensoren ha blitt feiljustert på grunn av høyden over havet eller andre faktorer.

Nullstilling:

Når ingenting er koblet til oppblåseren, holder du ▬ og Inflation knappen inne i 3 sekunder for å tilbakestille trykket.

SYMBOLER

	Les nøye gjennom bruksanvisningen før maskinen tas i bruk.
	OBS! ADVARSEL! FARE!
	Ta ut vekselbatteriet før du arbeider på maskinen
	Bruk alltid vernebrille når du arbeider med maskinen.
	Bruk hørselsvern.
	Risiko for sprekking.
	Elektriske apparater, batterier/oppladbare batterier skal ikke kastes sammen med vanlig hushold-ningsavfall. Elektriske og elektroniske apparater og oppladbare batterier skal samles separat og leveres til miljøvennlig deponering hos en avfallsbedrift. Informer deg hos myndighetene på stedet eller hos din fagforhandler hvor det finnes recycling bedrifter og oppsamlingssteder.
V	Spenning
⎓	Likestrøm
CE	Europeisk samsvarsmerke
UK CA	Britisk samsvarsmerke
001	Ukrainsk samsvarsmerke
EAC	Euroasiatisk samsvarsmerke

TEKNISKA DATA	M18 BI
Typ	Luftpump
Produktionsnummer	4835 39 01 XXXXXX MJJJJ
Batterispänning	18 V ⎓
Nominell upptagen effekt	270 W
Max drifttryck	150 PSI; 10,30 bar; 1030 kPa
Luftvolymström @ 0 PSI / 0 bar / 0 kPa	38,8 l/min
Tryckluftsslangens längd	92 cm
Vikt enligt EPTA 01/2014 (Li-Ion 2,0 Ah ... 12,0 Ah)	3,25 ... 4,78 kg
Rekommenderad omgivningstemperatur för driften	-18 ... +50 °C
Rekommenderade batterier (Akkupacks)	M18B...; M18HB...
Rekommenderade laddare	M12-18...; M1418C6
Bullerinformation: Mätvärdena har tagits fram baserande på EN 60335. A-värdet av maskinens ljudnivå utgör:	
Ljudtrycksnivå / Onoggrannhet K	81,89 dB (A) / 1 dB (A)
Ljudeffektsnivå / Onoggrannhet K	89,88 dB (A) / 1 dB (A)
Använd hörselskydd!	
Vibrationsinformation: Totala vibrationsvärden (vektorsumma ur tre riktningar) framtaget enligt EN 60335.	
Vibrationsemissionsvärde a_h / Onoggrannhet K	1,720 m/s² / 1,5 m/s²

⚠ VARNING! Läs bruksanvisningen noggrant innan du använder utrustningen. Läs alla säkerhetsanvisningar och andra tillhörande anvisningar.

Om nedanstående anvisningar ignoreras finns risk för att elstöt, brand och/eller allvarliga personskador uppstår.

VARNING: Den som använder apparaten ska i detalj informeras om funktionen och om eventuella faror och risker!

Förvara alla varningar och anvisningar för framtida bruk.

SÄKERHETSINFORMATION FÖR LUFTPUMPAR

Bär alltid skyddsglasögon och hörselskydd när du använder maskinen.

Gå aldrig ifrån maskinen medan den är påkopplad eller igång.

Blås aldrig tryckluft eller damm mot människor eller djur.

Använd inte utrustningen i potentiellt explosiva miljöer.

Risk för explosion. Pumpa inte för hårt. Följ alla tillverkarens instruktioner för föremålet. Ställ inte in verktyget på ett utmat-ningstryck som är större än det markerade maximala trycket på det föremål som ska blåsas upp.

Blockera aldrig och stoppa inte igen luftuttaget under drift.

Kontrollera slangen med avseende på slitage eller skador före användning. Kontrollera att alla anslutningar till tillbehör sitter ordentligt fast.

Barn under 8 år och personer med begränsad fysisk, sensorisk eller mental färdighet eller som saknar erfarenhet eller kunskaper får bara använda enheten under överinseende av någon eller om de får lära sig hur man använder enheten säkert och vilka risker som finns.

Låt inte barn leka med enheten.

Barn får bara göra rengöring och skötsel under uppsikt.

Kontakta omedelbart en auktoriserad fackverkstad för reparation om produkten skulle vara skadad.

Efter 10 minuters kontinuerlig användning krävs en kort paus på minst 10 minuter för att låta utrustningen svalna.

Drag ur batteripaket innan arbete utföres på maskinen.

Avlägsna alltid laddningsbara batterier ur maskinen innan ladd-ningen. Tomma batterier ska avlägsnas ur maskinen och hanteras som avfall på föreskrivet sätt. Om maskinen lagras eller inte ska användas en längre tid bör man avlägsna batterierna ur maskinen.

Anslutningskontakterna får inte kortslutas.

ÖVRIGA SÄKERHETS- OCH ANVÄNDNINGSINSTRUKTIONER

VARNING! För att undvika den fara för brand, personskador eller produktskador som orsakas av en kortslutning, doppa inte ner verktyget, utbytesbatteriet eller laddaren i vätskor och se till att ingen vätska kan tränga in i apparaterna eller batterierna. Korroderande eller ledande vätskor, som saltvatten, vissa kemikalier, blekningsmedel eller produkter som innehåller blekmedel, kan orsaka en kortslutning.

Batterier lagras torrt och skyddas för fukt.

System M18 batterier laddas endast i System M18 laddare. Ladda inte batterier från andra system.

ANVÄND MASKINEN ENLIGT ANVISNINGARNA

Luftpumpen är avsedd för att pumpa upp föremål såsom bildäck, cykeldäck, däck på trädgårdsutrustning, sportutrustning, luftmadrasser, strandleksaker och andra uppblåsbara föremål.

Använd inte detta verktyg för att fylla luftbehållare eller pumpar. Använd inte detta verktyg som hjälp för att andas. Använd inte detta verktyg för att spruta kemikalier.

Använd inte produkten på något annat sätt än vad som anges som avsedd användning.

KVARSTÅENDE RISKER

Även vid föreskriftsenlig användning kan inte alla restrisker uteslutas. Vid användning kan följande faror, på vilka användaren måste vara särskilt uppmärksam:

- Personskador orsakade av vibration. Håll fast maskinen i de därför avsedda handtagen och begränsa arbets- och exponeringstiden.
- Bullerbelastning kan leda till hörselskador. Bär hörselskydd och begränsa exponeringstiden.
- Ögonskador orsakade av smutspartiklar. Använd alltid skyddsglasögon, stabila långbyxor, handskar och stabila skor.
- Inandning av giftigt damm.

ANVISNINGAR AVSEENDE LITIUMJONBATTERIER

Användning av litiumjonbatterier

Batteri som ej använts på länge måste laddas före nytt bruk.

En temperatur över 50°C reducerar batteriets effekt. Undvik längre uppvärmning tex i solen eller nära ett element.
Se till att anslutningskontakterna i laddaren och på batteriet är rena.
För att batterierna ska få lång livslängd ska de laddas fulla efter användning.
För att få en så lång livslängs som möjligt bör laddningsbara batterier avlägsnas från laddaren när de är laddade.

Om laddningsbara batterier lagras längre än 30 dagar:
Lagra batteriet torrt och vid ca 27°C.
Lagra batteriet vid ca 30%-50% av laddningskapaciteten.
Ladda batterierna på nytt var 6:e månad.

Batteri-överbelastningsskydd för litiumjonbatterier

Om det laddningsbara batteriet överbelastas genom en mycket hög strömförbrukning, t.ex. extremt höga vridmoment, ett plötsligt stopp eller en kortslutning, så vibrerar elverktyget i 5 sekunder, laddningsindikeringen blinkar och elverktyget frånkopplas automatiskt.

För att sedan sätta på elverktyget igen släpper du tryckbrytaren och tillkopplar sedan verktyget igen. Vid en extrem belastning blir det laddningsbara batteriet för varmt. I detta fall blinkar alla lampor på laddningsindikeringen så länge tills batteriet har svalnat. När laddningsindikeringen har slocknat kan du fortsätta med arbetet.

Transportera litiumjon-batterier

För litiumjon-batterier gäller de lagliga föreskrifterna för transport av farligt gods på väg.

Därför får dessa batterier endast transporteras enligt gällande lokala, nationella och internationella föreskrifter och bestämmelser.

Konsumenter får transportera dessa batterier på allmän väg utan att behöva beakta särskilda föreskrifter.

För kommersiell transport av litiumjon-batterier genom en speditionsfirma gäller emellertid bestämmelserna för transport av farligt gods på väg. Endast personal som känner till alla tillämpliga föreskrifter och bestämmelser får förbereda och genomföra transporten. Hela processen ska följas upp på fackmässigt sätt.

Följande ska beaktas i samband med transporten av batterier:

Säkerställ att alla kontakter är skyddade och isolerade för att undvika kortslutning.

Se till att batteripacken inte kan glida fram och tillbaka i förpackningen. Transportera aldrig batterier som läcker, har runnit ut eller är skadade. För mer information vänligen kontakta din speditionsfirma.

TVÄTTRÅD

Se till att motorhöljets luftslitsar är rena.

SKÖTSEL

Använd endast Milwaukee-tillbehör och Milwaukee-reservdelar. Komponenter, för vilka inget byte beskrivs, skall bytas ut hos Milwaukee-kundtjänst (se broschyren garanti-/kundtjänstadresser).

Vid behov av sprängskiss, kan en sådan, genom att uppge maskinens art. nr. (som finns på typskylten) erhållas från: Techtronic Industries GmbH, Max-Eyth-Straße 10, 71364 Winnenden, Germany.

FELSÖKNING

Om trycknoggrannheten försämras eller luftpumpens verkliga värde är större än noll när den inte är ansluten till något föremål kan trycksensorn ha förskjutits på grund av höjden eller andra faktorer.

Att återställa:

Med inget anslutet till uppblåsaren, håll ▬ och Inflation knappen intryckt i 3 sekunder för att återställa trycket.

SYMBOLER

	Läs instruktionen noga innan du startar maskinen.
	OBSERVERA! VARNING! FARA!
	Drag ur batteripaket innan arbete utföres på maskinen.
	Använd alltid skyddsglasögon.
	Bär hörselskydd.
	Risk för explosion.
	Elektriska maskiner, batterier/uppladdningsbara batterier och får inte slängas tillsammans med de vanliga hushållssoporna. Elektriska maskiner och uppladdningsbara batterier ka samlas separat och lämnas till en avfallsstation för miljövänlig avfallshantering. Kontakta den lokala myndigheten respektive kommunen eller fråga återförsäljare var det finns speciella avfallsstationer för elskrot.
V	Spänning
⎓	Likström
CE	Europeiskt konformitetsmärke
UK CA	Britiskt konformitetsmärke
001	Ukrainskt konformitetsmärke
EAC	Euroasiatiskt konformitetsmärke

TEKNISET ARVOT

	M18 BI
Tyyppi	Täyttölaite
Tuotantonumero	4835 39 01 XXXXXX MJJJJ
Jännite vaihtoakku	18 V ⎓
Nimellinen teho	270 W
Käyttöpaine enint.	150 PSI; 10,30 bar; 1030 kPa
Ilmavirtaus @ 0 PSI / 0 bar / 0 kPa	38,8 l/min
Paineletkun pituus	92 cm
Paino EPTA-menettelyn 01/2014 mukaan (Li-Ion 2,0 Ah ... 12,0 Ah)	3,25 ... 4,78 kg
Suositeltu ympäristön lämpötila käytön aikana	-18 ... +50 °C
Suositellut akkusarjat	M18B...; M18HB...
Suositellut latauslaitteet	M12-18...; M1418C6
Melunpäästötiedot: Mitta-arvot määritetty EN 60335 mukaan. Koneen tyypillinen A-luokitettu melutaso:	
Melutaso / Epävarmuus K	81,89 dB (A) / 1 dB (A)
Äänenvoimakkuus / Epävarmuus K	89,88 dB (A) / 1 dB (A)
Käytä kuulosuojaimia!	
Tärinätiedot: Värähtelyn yhteisarvot (kolmen suunnan vektorisummmitattuna EN 60335 mukaan.	
Värähtelyemissioarvo a_h / Epävarmuus K	1,720 m/s² / 1,5 m/s²

⚠ VAROITUS! Lue käyttöohjeet huolellisesti läpi ennen laitteen käyttämistä. Lue kaikki, myös annetut turvallisuusmääräykset ja käyttöohjeet.

Ellet noudata seuraavia ohjeita, saattaa se johtaa sähköiskuun, tulipaloon ja/tai vaikeisiin loukkaantumisiin.

VAROITUS: Käyttäjälle täytyy opettaa laitteen käyttö riittävän perusteellisesti!

Säilytä kaikki turvallisuus- ja muut ohjeet tulevaisuutta varten.

TÄYTTÖLAITTEEN TURVALLISUUSOHJEET

Käytä aina suojalaseja ja kuulosuojaimia konetta käytettäessä.

Älä jätä päällekytkettyä laitetta valvomatta.

Älä koskaan suuntaa paineilmaa tai puhalla pölyä ihmisiä tai eläimiä päin.

Älä käytä laitetta tiloissa, joissa räjähdysvaara on mahdollinen.

Puhkeamisriski. Älä täytä liian täyteen. Noudata valmistajan ohjeita. Älä aseta työkalua ulostulopaineeseen, joka ylittää täytettävän kohteen ilmoitetun enimmäispaineen.

Älä koskaan sulje tai liitä ilmanpoistoa käytön aikana.

Tarkista ilmaletku kulumisen tai vahinkojen varalta ennen jokaista käyttökertaa. Tarkista, että kaikki liitännät ovat turvallisia.

Laitetta voivat käyttää 8 vuotta täyttäneet lapset ja henkil t, joiden fyysiset tai henkiset kyvyt ovat rajoittuneet tai joilta puuttuu kokemus ja/tai tieto laitteen käyt stä, valvonnan alaisina tai kun heitä on opastettu laitteen käyt ssä ja he ovat ymmärtäneet laiteen käyt n vaarat.

Lapset eivät saa leikkiä laitteella.

Lapset eivät saa puhdistaa tai huoltaa laitetta ilman valvontaa.

Anna valtuutetun alan ammattikorjaamon korjata vauriot heti.

10 minuutin jatkuvan käytön jälkeen on pidettävä vähintään 10 minuutin tauko, jotta laite voi jäähtyä.

Ota akku pois ennen kaikkia koneeseen tehtäviä toimenpiteitä.

Uudelleenladattavat paristot tulee ottaa laitteesta pois ennen lataamista. Tyhjät paristot tulee ottaa laitteesta pois ja hävittää turvallisesti. Jos laite varastoidaan pitemmäksi aikaa, tulisi paristot ottaa pois. Liitäntäkontakteja ei saa liittää oikosulkuun.

TÄYDENTÄVIÄ TURVALLISUUSMÄÄRÄYKSIÄ JA TYÖSKENTELYOHJEITA

VAROITUS! Jotta vältetään lyhytsulun aiheuttama tulipalon, loukkaantumisen tai tuotteen vahingoittumisen vaara, älä koskaan upota työkalua, vaihtoakkua tai latauslaitetta nesteeseen ja huolehdi siitä, ettei mitään nesteitä pääse tunkeutumaan laitteiden tai akkujen sisään. Syövyttävät tai sähköä johtavat nesteet, kuten suolavesi, tietyt kemikaalit ja lalkaisuaineet tai valkaisuaineita sisältävät tuotteet voivat aiheuttaa lyhytsulun.

Vaihtoakkuja ja latauslaitteita ei saa avata. Säilytys vain kuivissa tiloissa. Suojattava kosteudelta.

Käytä ainoastaan System M18 latauslaitetta System M18 akkujen lataukseen. Älä käytä muiden järjestelmien akkuja.

TARKOITUKSENMUKAINEN KÄYTTÖ

Täyttölaitteella on tarkoitus täyttää esineitä, kuten auton renkaita, pyörän renkaita, ruohonleikkurin renkaita, urheiluvälineitä, ilmapatjoja, rantaleluja ja muita täytettäviä.

Älä käytä työkalua täyttämään säiliöitä tai iskuihin. Älä käytä tätä työkalua hengityslaitteena. Älä käytä tätä työkalua kemikaalien suihkuttamiseen.

Älä käytä tuotetta muuhun kuin sille tarkoitettuun käyttöön.

JÄÄMÄRISKIT

Kaikkia jäämäriskejä ei voida sulkea pois myöskään määräysten mukaisen käytön aikana. Käytössä saattaa syntyä seuraavia vaaroja, joita käyttäjän tulisi varoa erityisen huolella:

- Tärinän aiheuttamat vammat. Pitele laitetta tähän tarkoitetuista kahvoista ja rajoita työskentely- ja altistumisaikasi.
- Melurasitus saattaa aiheuttaa kuulovaurioita. Käytä kuulosuojaimia ja rajoita altistumisen kesto.
- Likahiukkasten aiheuttamat silmävammat. Käytä aina suojalaseja, tukevia pitkälahkeisia housuja, käsineitä ja tukevia jalkineita.
- Myrkyllisten pölyjen sisäänhengittäminen.

LI-IONIAKKUJEN OHJEITA

Li-ioniakkujen käyttö

Pitkään käyttämättä olleet vaihtoakut on ladattava ennen käyttöä.

Yli 50°C lämpötilassa akun suorituskyky heikkenee. Vältäthän akkujen säilyttämistä auringossa tai kuumissa tiloissa.
Pidä aina latauslaitteen ja akun kosketinpinnat puhtaina.
Optimaalisen käyttöiän saavuttamiseksi akut on ladattava täyteen käytön jälkeen.
Mahdollisimman pitkän elinajan takaamiseksi akut tulee poistaa laturista lataamisen jälkeen.

Akkuja yli 30 päivää säilytettäessä:
Säilytä akku yli 27 °C:ssa ja kuivassa.
Sälytä akku sen latauksen ollessa 30 % - 50 %.
Lataa akku 6 kuukauden välein uudelleen.

Li-ioniakkujen ylilataussuojaus

Jos akku ylikuormittuu erittäin suuren virrankulutuksen takia, esim. erittäin voimakkaiden vääntömomenttien, äkillisen pysähtymisen tai oikosulun vuoksi, niin sähkötyökalu tärisee 5 sekunnin ajan, latausnäyttö vilkkuu ja sähkötyökalu sammuu omatoimisesti.

Käynnistä laite uudelleen päästämällä katkaisinpainikkeen irti ja käynnistämällä laitteen sitten uudelleen. Erittäin suuressa kuormituksessa akku kuumenee liikaa. Tässä tapauksessa latausnäytön kaikki lamput vilkkuvat, kunnes akku on jäähtynyt. Kun latausnäyttö on sammunut, voi työtä jatkaa.

Litiumi-ioniakkujen kuljettaminen

Litiumi-ioniakut kuuluvat vaarallisten aineiden kuljetuksesta annettujen lakien piiriin.

Näiden akkujen kuljettaminen täytyy suorittaa noudattaen paikallisia, kansallisia ja kansainvälisiä määräyksiä ja säädöksiä.

Kuluttajat saavat ilman muuta kuljettaa näitä akkuja teitä pitkin.

Kaupallisessa kuljetuksessa huolintaliikkeiden täytyy kuljettaa litiumi-ioniakkuja vaarallisten aineiden kuljetuksesta annettujen määräysten mukaisesti. Ainoastaan tähän vastaavasti koulutetut henkilöt saavat suorittaa kuljetuksen valmistelutoimet ja itse kuljetuksen. Koko prosessia tulee valvoa asiantuntevasti.

Seuraavat kohdat tulee huomioida akkuja kuljetettaessa:

Varmista, että akkujen kontaktit on suojattu ja eristetty, jotta vältetään lyhytsulut.

Huolehdi siitä, ettei akkusarja voi luiskahtaa paikaltaan pakkauksen sisällä. Vahingoittuneita tai vuotavia akkuja ei saa kuljettaa. Pyydä tarkemmat tiedot huolintaliikkeeltäsi.

PUHDISTUS

Pidä moottorin ilmanottoaukot puhtaina.

HUOLTO

Käytä ainoastaan Milwaukee lisätarvikkeita ja Milwaukee varaosia. Mikäli jokin komponentti, jota ei ole kuvailtu, tarvitsee vaihtoa ota yhteys johonkin Milwaukee palvelupisteistä (kts. listamme takuuhuoltoliikkeiden/ palvelupisteiden osoitteista)

Tarpeen vaatiessa voit pyytää lähettämään laitteen kokoonpanopiirustuksen ilmoittamalla arvokilven numeron seuraavasta osoitteesta: Techtronic Industries GmbH, Max-Eyth-Straße 10, 71364 Winnenden, Germany.

VIANETSINTÄ

Painetarkkuuden heikentyessä tai kun täyttölaitteen hetkellisarvo osoittaa nollaa suurempaa arvoa, kun sitä ei ole kiinnitetty mihinkään, paineanturi on mahdollisesti siirtynyt korkeuden tai muiden tekijöiden vuoksi.

Palautus:

Kun täyttölaitteeseen ei ole kytketty mitään, nollaa paine pitämällä ▬ ja Inflation painiketta painettuna 3 sekunnin ajan.

SYMBOLIT

	Lue käyttöohjeet huolelleisesti, ennen koneen käynnistämistä.
	HUOMIO! VAROITUS! VAARA!
	Ota akku pois ennen kaikkia koneeseen tehtäviä toimenpiteitä.
	Käytä laitteella työskennellessäsi aina suojalaseja.
	Käytä korvasuojia.
	Puhkeamisriski.
	Sähkölaitteita, paristoja/akkuja ei saa hävittää yhdessä kotitalousjätteiden kanssa. Sähkölaitteet ja akut tulee kerätä erikseen ja toimittaa kierrätysliikkeeseen ympäristöystävällistä hävittämistä varten. Pyydä paikallisilta viranomaisilta tai alan kauppiaaltasi tarkemmat tiedot kierrätyspisteistä ja keräyspaikoista.
V	Jännite
⎓	Tasavirta
CE	Euroopan säännönmukaisuusmerkki
UK CA	Britannian säännönmukaisuusmerkki
001	Ukrainan säännönmukaisuusmerkki
EAC	Euraasian säännönmukaisuusmerkki

ΤΕΧΝΙΚΑ ΣΤΟΙΧΕΙΑ	M18 BI
Κατασκευαστικό είδος	Αντλία (τρόμπα) πεπιεσμένου αέρα
Αριθμός παραγωγής	4835 39 01 XXXXXX MJJJJ
Τάση ανταλλακτικής μπαταρίας	18 V ⎓
Ονομαστική ισχύς	270 W
Μέγιστη επιτρεπτή πίεση λειτουργίας	150 PSI; 10,30 bar; 1030 kPa
Ροή όγκου αέρα @ 0 PSI / 0 bar / 0 kPa	38,8 l/min
Μήκος λάστιχου πίεσης	92 cm
Βάρος σύμφωνα με τη διαδικασία EPTA 01/2014 (Li-Ion 2,0 Ah ... 12,0 Ah)	3,25 ... 4,78 kg
Συνιστώμενη θερμοκρασία περιβάλλοντος για τη λειτουργία	-18 ... +50 °C
Συνιστώμενη δέσμη συσσωρευτών	M18B...; M18HB...
Συνιστώμενη συσκευή φόρτισης	M12-18...; M1418C6
Πληροφορίες θορύβου: Τιμές μέτρησης εξακριβωμένες κατά EN 60335. Η σύφωνα με την καμπύλη A εκτιμηθείσα στάθμη θορυβου του μηχανήματος αναφέρεται σε:	
Στάθμη ηχητικής πίεσης / Ανασφάλεια K	81,89 dB (A) / 1 dB (A)
Στάθμη ηχητικής ισχύος / Ανασφάλεια K	89,88 dB (A) / 1 dB (A)
Φοράτε προστασία ακοής (ωτασπίδες)!	
Πληροφορίες δονήσεων: Υλικές τιμές κραδασμών (άθροισμα διανυσμάτων τριών διευθύνσεων) εξακριβώθηκαν σύμωνα με τα πρότυπα EN 60335.	
Τιμή εκπομπής δονήσεων a_h / Ανασφάλεια K	1,720 m/s² / 1,5 m/s²

⚠ ΠΡΟΕΙΔΟΠΟΙΗΣΗ! Διαβάστε το εγχειρίδιο οδηγιών προσεκτικά, πριν χρησιμοποιήσετε τη συσκευή. Διαβάστε όλες τις Υποδεξεις ασφαλείας και τις Οδηγίες.

Η μη τήρηση των οδηγιών που ακολουθούν, μπορεί να οδηγήσει σε ηλεκτροπληξία, φωτιά και/ή σε σοβαρούς τραυματισμούς.

ΠΡΟΣΟΧΗ: Ο χρήστης πρέπει να ενημερωθεί επαρκώς για τον τρόπο χρήσης της συσκευής.

Φυλάξτε όλες τις προειδοποιητικές υποδείξεις και οδηγίες για κάθε μελλοντική χρήση.

ΥΠΟΔΕΙΞΕΙΣ ΑΣΦΑΛΕΙΑΣ ΑΝΤΛΙΑΣ ΠΕΠΙΕΣΜΕΝΟΥ ΑΕΡΑ

Να φοράτε πάντα προστατευτικά γυαλιά και ωτοασπίδες, όταν χρησιμοποιείτε το μηχάνημα.

Μην αφήνετε ποτέ από την προσοχή σας τη συσκευή όταν αυτή είναι αναμμένη.

Ποτέ μην κατευθύνετε τον πεπιεσμένο αέρα ή φυσάτε σκόνη προς ανθρώπους ή ζώα.

Μην χρησιμοποιείτε τη συσκευή σε χώρους με δυνητικά εκρήξιμη ατμόσφαιρα.

Κίνδυνος ρήξης. Μην φουσκώνετε υπερβολικά. Ακολουθείτε τις οδηγίες του κατασκευαστή του αντικειμένου. Μην ρυθμίζετε το εργαλείο σε πίεση εξόδου μεγαλύτερη από αυτήν που ενδείκνυται για το αντικείμενο που θέλετε να φουσκώσετε.

Ποτέ μην φράσσετε το ακροφύσιο εξόδου ή μην τοποθετείτε βύσμα σε αυτό κατά τη λειτουργία.

Ελέγχετε το λάστιχο αέρα για φθορά ή ζημιές πριν από κάθε χρήση. Ελέγξτε πως όλες οι συνδέσεις αξεσουάρ είναι ασφαλείς.

Η συσκευή μπορεί να χρησιμοποιηθεί από παιδιά από 8 χρονών και πάνω και από άτομα με μειωμένες ωωματικές, αισθητήριες ή διανοητικές ικανότητες έλλειψη εμπείρίας και / ή γνώσεων, όταν επιτηρούνται ή εχουν ενημερωθεί σχετικά με την ασφαλή χρήση της συσκευής και έχουν κατανοήσεί τους υπάρχοντες κατά τη χρήση κινδύνους.

Τα παιδιά δεν επιτρέπεται να παιζουν με τη Συσκευή.

Ο καθαρισμός και η συντήρηση μέσω χρήστ η δεν επιτρέπεται να εκτελειται από παιδιά χωρίς επιτήρηση.

Σε περίπτωση βλάβης επισκευάστε τα άμεσα σε ένα εξουσιοδοτημένο συνεργείο.

Μετά από 10 λεπτά συνεχούς λειτουργίας είναι απαραίτητο ένα μικρό διάλειμμα τουλάχιστον 10 λεπτών προκειμένου να κρυώσει η συσκευή.

Πριν από κάθε εργασία στη μηχανή αφαιρείτε την ανταλλακτική μπαταρία.

Οι επαναφορτιζόμενες μπαταρίες πρέπει να αφαιρεθούν από τη συσκευή. Οι άδειες μπαταρίες πρέπει να αφαιρεθούν από τη συσκευή και να απορριφθούν με ασφάλεια. Αν αποθηκεύσετε τη συσκευή για ένα μεγαλύτερο χρονικό διάστημα, αφαιρέστε τις μπαταρίες. Μην βραχυκυκλώνετε τους ακροδέκτες των ηλεκτρικών συνδέσεων.

ΠΕΡΑΙΤΕΡΩ ΟΔΗΓΙΕΣ ΑΣΦΑΛΕΙΑΣ ΚΑΙ ΧΡΗΣΕΩΣ

ΠΡΟΕΙΔΟΠΟΙΗΣΗ! Για να αποτρέπεται τον κίνδυνο πυρκαγιάς λόγω βραχυκυκλώματος, τραυματισμούς ή ζημιές του προϊόντος, να μη βυθίζετε το εργαλείο, τον ανταλλακτικό συσσωρευτή ή τη συσκευή φόρτισης σε υγρά και να φροντίζετε, ώστε να μη διεισδύουν υγρά στις συσκευές και τους συσσωρευτές. Διαβρωτικές ή αγώγιμες υγρές ουσίες, όπως αλατόνερο, ορισμένες χημικές ουσίες και λευκαντικά ή προϊόντα που περιέχουν λευκαντικά, μπορεί να προκαλέσουν βραχυκύκλωμα.

Μην ανοίγετε τις ανταλλακτικές μπαταρίες και τους φορτιστές και χρησιμοποιείτε για αποθήκευση μόνο στεγνούς χώρους. Προστατεύετε τις ανταλλακτικές μπαταρίες και τους φορτιστές από την υγρασία.

Φορτίζετε τις ανταλλακτικές μπαταρίες του συστήματος M18 μόνο με φορτιστές του συστήματος M18. Μη φορτίζετε μπαταρίες από άλλα συστήματα.

ΧΡΗΣΗ ΣΥΜΦΩΝΑ ΜΕ ΤΟ ΣΚΟΠΟ ΠΡΟΟΡΙΣΜΟΥ

Η αντλία πεπιεσμένου αέρα προορίζεται για την πλήρωση με αέρα αντικειμένων όπως είναι τα ελαστικά αυτοκινήτων, τα ελαστικά ποδηλάτων, τα ελαστικά μηχανών κουρέματος γκαζόν, αθλητικού εξοπλισμού, στρωμάτων αέρα, παιχνιδιών παραλίας και άλλων φουσκωτών αντικειμένων.

Μην χρησιμοποιείτε το συγκεκριμένο εργαλείο για την πλήρωση δεξαμενών ή αποσβεστήρων αέρα. Μην χρησιμοποιείτε το συγκεκριμένο εργαλείο ως αναπνευστική συσκευή. Μην χρησιμοποιείτε το συγκεκριμένο εργαλείο για τον ψεκασμό χημικών ουσιών.

Μη χρησιμοποιείτε το προϊόν με οποιονδήποτε άλλο τρόπο από αυτούς που δηλώνονται για την προβλεπόμενη χρήση.

ΛΟΙΠΟΙ ΚΙΝΔΥΝΟΙ

Ακόμη και σε κανονική χρήση δεν μπορούν να αποκλείονται όλοι οι υπολειπόμενοι κίνδυνοι. Κατά τη χρήση θα μπορούσαν να προκύψουν οι ακόλουθοι κίνδυνοι, στους οποίους θα έπρεπε να δίνει ο χειριστής ιδιαίτερη προσοχή:

- Τραυματισμοί που προκύπτουν από δονήσεις. Να κρατάτε το μηχάνημα από τις προβλεπόμενες για το σκοπό αυτό χειρολαβές και να περιορίζετε το χρόνο εργασίας και έκθεσης.
- Η ηχορρύπανση μπορεί να οδηγήσει σε ακουστικά τραύματα. Να φοράτε προστατευτικά ακοής και να περιορίζετε τη διάρκεια έκθεσης.
- Τραυματισμοί των οφθαλμών που προκύπτουν από ρυπογόνα σωματίδια. Να φοράτε πάντα προστατευτικά γυαλιά, ανθεκτικά, μακριά παντελόνια, γάντια και ανθεκτικά υποδήματα.
- Εισπνοή δηλητηριώδους σκόνης.

ΥΠΟΔΕΙΞΕΙΣ ΓΙΑ ΕΠΑΝΑΦΟΡΤΙΖΟΜΕΝΕΣ ΜΠΑΤΑΡΙΕΣ ΙΟΝΤΩΝ ΛΙΘΙΟΥ

Χρήση επαναφορτιζόμενων μπαταριών ιόντων λιθίου

Επαναφορτίζετε τις ανταλλακτικές μπαταρίες που δεν έχουν χρησιμοποιηθεί για μεγαλύτερο χρονικό διάστημα πριν τη χρήση.

Μια θερμοκρασία πάνω από 50°C μειώνει την ισχύ της ανταλλακτικής μπαταρίας. Αποφεύγετε τη θέρμανση για μεγαλύτερο χρονικό διάστημα από τον ήλιο ή τις συσκευές θέρμανσης.
Διατηρείτε τις επαφές σύνδεσης στο φορτιστή και στην ανταλλακτική μπαταρία καθαρές.
Για μια άριστη διάρκεια ζωής πρέπει μετά τη χρήση οι μπαταρίες να φορτιστούν πλήρως.
Για μια κατά το δυνατόν μεγάλη διάρκεια ζωής οι μπαταρίες μετά τη φόρτιση οφείλουν να αφαιρεθούν από το φορτιστή.

Για την αποθήκευση της μπαταρίας για διάστημα μεγαλύτερο των 30 ημερών:
Αποθηκεύετε τη μπαταρία περ. στους 27°C σε στεγνό χώρο.
Αποθηκεύετε τη μπαταρία περ. στο 30%-50% της κατάστασης φόρτισης.
Κάθε 6 μήνες φορτίζετε εκ νέου τη μπαταρία.

Προστασία υπερφόρτισης επαναφορτιζόμενων μπαταριών ιόντων λιθίου

Σε υπερφόρτωση της μπαταρίας από πολύ υψηλή κατανάλωση ρεύματος, π. χ. από ακραίες υψηλές ροπές περιστροφής, μπλοκάρισμα του τρυπανιού, δονείται το ηλεκτρικό εργαλείο για 5 δευτερόλεπτα, αναβοσβήνει η ένδειξη φόρτισης και το ηλεκτρικό εργαλείο απενεργοποιείται αυτόματα.

Για μια νέα ενεργοποίηση, αφήνετε ελεύθερο το διακόπτη και στη συνέχεια ενεργοποιείτε εκ νέου. Κάτω από ακραίες καταπονήσεις θερμαίνεται πάρα πολύ η μπαταρία. Στην περίπτωση αυτή αναβοσβήνουν όλες οι λάμπες της ένδειξης φόρτισης μέχρι να έχει κρυώσει η μπαταρία. Μετά το σβήσιμο της ένδειξης φόρτισης μπορεί να συνεχιστεί η συνεργασία.

Μεταφορά των μπαταριών ιόντων λιθίου

Οι μπαταρίες ιόντων λιθίου υπόκεινται στις απαιτήσεις των νομικών διατάξεων για την μεταφορά επικινδύνων εμπορευμάτων.

Η μεταφορά τέτοιων μπαταριών πρέπει να πραγματοποιείται τηρώντας τους τοπικούς, εθνικούς και διεθνής κανονισμούς και τις αντίστοιχες διατάξεις.

Επιτρέπεται η μεταφορά τέτοιων μπαταριών στο δρόμο χωρίς περαιτέρω απαιτήσεις.

Η εμπορική μεταφορά μπαταριών ιόντων λιθίου από εταιρείες μεταφορών υπόκειται στις απαιτήσεις των νομικών διατάξεων για την μεταφορά επικινδύνων εμπορευμάτων. Οι προετοιμασίες αποστολής και η μεταφορά πραγματοποιούνται αποκλειστικά από ειδικά εκπαιδευμένα πρόσωπα. Η συνολική διαδικασία συνοδεύεται από εξειδικευμένο προσωπικό.

Κατά τη μεταφορά μπαταριών ιόντων λιθίου πρέπει να προσέχετε τα εξής:

Φροντίστε τα σημεία επαφών να είναι προστατευμένα και μονωμένα ώστε να αποφευχθούν βραχυκυκλώματα.

Προσέξτε το πακέτο μπαταριών να είναι σταθερό μέσα στη συσκευασία και να μη γλιστρά. Η μεταφορά μπαταριών που παρουσιάζουν φθορές ή διαρροές δεν επιτρέπεται. Για περισσότερες πληροφορίες απευθυνθείτε στην εταιρεία μετάφορων.

ΣΥΝΤΗΡΗΣΗ ΚΑΙ ΚΑΘΑΡΙΣΜΟΣ

Διατηρείτε πάντοτε τις σχισμές εξαερισμού της μηχανής καθαρές.

ΣΥΝΤΗΡΗΣΗ

Χρησιμοποιείτε μόνο αξεσουάρ Milwaukee και ανταλλακτικά Milwaukee. Εξαρτήματα, που η αλλαγή τους δεν περιγράφεται, αντικαθιστώνται σε μια τεχνική υποστήριξη της Milwaukee (βλέπε φυλλάδιο εγγύηση/διευθύνσεις τεχνικής υποστήριξης).

Όταν χρειάζεται, μπορείτε να ζητήσετε ένα σχέδιο συναρμολόγησης της συσκευής, δίνοντας τον τύπο της μηχανής και αριθμό στην πινακίδα ισχύος, από το κέντρο σέρβις ή απευθείας από τη φίρμα Techtronic Industries GmbH, Max-Eyth-Straße 10, 71364 Winnenden, Germany.

ΑΝΤΙΜΕΤΩΠΙΣΗ ΠΡΟΒΛΗΜΑΤΩΝ

Εάν η ακρίβεια πίεσης δεν είναι ικανοποιητική ή η πραγματική τιμή της διάταξης φουσκώματος είναι μεγαλύτερη από το μηδέν όταν δεν είναι συνδεδεμένη με οποιοδήποτε αντικείμενο, ο αισθητήρας πίεσης μπορεί να έχει μετακινηθεί λόγω υψομέτρου ή άλλων παραγόντων.

Για να επαναφέρετε:

Χωρίς τίποτα συνδεδεμένο με το φουσκωτό, κρατήστε πατημένο το ▬ και το κουμπί Inflation ⏻/⊸ για 3 δευτερόλεπτα για να επαναφέρετε την πίεση.

ΣΥΜΒΟΛΑ

	Παρακαλώ διαβάστε σχολαστικά τις οδηγίες χρήσης πριν από την έναρξη λειτουργίας.
	ΠΡΟΣΟΧΗ! ΠΡΟΕΙΔΟΠΟΙΗΣΗ! ΚΙΝΔΥΝΟΣ!
	Πριν από κάθε εργασία στη μηχανή αφαιρείτε την ανταλλακτική μπαταρία.
	Στις εργασίες με τη μηχανή φοράτε πάντοτε προστατευτικά γυαλιά.
	Φοράτε ωτοασπίδες.
	Κίνδυνος ρήξης.
	Ηλεκτρικά μηχανήματα, μπαταρίες/συσσωρευτές δεν επιτρέπεται να απορρίπτονται μαζί με τα οικιακά απορρίμματα. Ηλεκτρικά μηχανήματα και συσσωρευτές συλλέγονται ξεχωριστά και παραδίδονται προς ανακύκλωση με τρόπο φιλικό προς το περιβάλλον σε επιχείρηση επεξεργασίας απορριμμάτων. Ενημερωθείτε από τις τοπικές υπηρεσίες ή από ειδικευμένους εμπόρους σχετικά με κέντρα ανακύκλωσης και συλλογής απορριμμάτων.
V	Τάση
⎓	Συνεχές ρεύμα
CE	Ευρωπαϊκό σήμα πιστότητας
UK CA	Βρετανικό σήμα πιστότητας
001	Ουκρανικό σήμα πιστότητας
EAC	Ευρασιατικό σήμα πιστότητας

TEKNIK VERILER

	M18 BI
Modeli	Hava pompası
Üretim numarası	4835 39 01 XXXXXX MJJJJ
Kartuş akü gerilimi	18 V ⎓
Giriş gücü	270 W
Max. işletme basıncı	150 PSI; 10,30 bar; 1030 kPa
Hava hacmi akımı @ 0 PSI / 0 bar / 0 kPa	38,8 l/min
Basınç hortumu uzunluğu	92 cm
Ağırlığı ise EPTA-üretici 01/2014'e göre (Li-Ion 2,0 Ah ... 12,0 Ah)	3,25 ... 4,78 kg
Çalıştırılması için tavsiye edilen ortam sıcaklığı	-18 ... +50 °C
Tavsiye edilen güç paketleri	M18B...; M18HB...
Tavsiye edilen şarj aletleri	M12-18...; M1418C6
Gürültü bilgileri: Ölçüm değerleri EN 60335 e göre belirlenmektedir. Aletin, frekansa bağımlı uluslararası ses basıncı seviyesi değerlendirme eğrisi A'ya göre tipik gürültü seviyesi:	
Ses basıncı seviyesi / Tolerans K	81,89 dB (A) / 1 dB (A)
Akustik kapasite seviyesi / Tolerans K	89,88 dB (A) / 1 dB (A)
Koruyucu kulaklık kullanın!	
Vibrasyon bilgileri: Toplam titreşim değeri (üç yönün vektör toplamı) EN 60335'e göre belirlenmektedir:	
titreşim emisyon değeri a_h / Tolerans K	1,720 m/s² / 1,5 m/s²

⚠ UYARI! Cihazı kullanmadan önce talimatlar eli kitabını dikkatle okuyun. Güvenlikle ilgili bütün açıklamaları.

Aşağıdaki talimat hükümlerine uymadığınız takdirde elektrik çarpması, yangın veya ağır yaralanma tehlikesi ile karşılaşabilirsiniz.

İKAZ: Kullanıcıya cihazın kullanımı hakkında yeterli bilgi verilmelidir!

Bütün uyarıları ve talimat hükümleini ileride kullanmak üzere saklayın.

HAVA POMPASI GÜVENLIK UYARILARI

Makineyi kullanırken daima gözlük ve kulak koruyucusu takın.

Çalıştırılmış olan cihazı gözetimsiz bırakmayınız.

Basınçlı havayı veya tozları kişilere ya da hayvanlara yönlendirmeyin veya tutmayın.

Cihazı patlama riski bulunan ortamlarda kullanmayın.

Patlama Riski. Çok fazla şişirmeyin. Üreticinin ürünle ilgili talimatlarına riayet edin. Aleti, şişirilecek ürünün belirtilmiş maksimum basıncından daha büyük bir çıkış basıncına ayarlamayın.

İşlem esnasında hava çıkışını asla engellemeyin veya kapamayın.

Her kullanım öncesinde hava hortumunu aşınmaya veya hasara karşı kontrol edin. Tüm aksesuar bağlantılarının sağlam olduğundan emin olun.

Bu cihaz 8 yaşından küçük çocuklar, sınırlı fiziksel, zihinsel ve duygusal yeteneklere sahip kişiler ve eksik tecrübe veya bilgi sahibi kişiler tarafından ancak sorumlu bir kişinin denetimi altında olmaları veya kendilerine cihazın güvenli kullanımı ve ortaya çıkabilecek tehlikeler hakkında bilgi verilmiş olması durumunda kullanılabilir.

Çocuklar cihazla oynamamalıdır.

Temizlik ve kullanıcı bakımı çocuklar tarafından yapılamaz.

Hasarları derhal yetkili bir tamirhanede tamir ettiriniz.

10 dakikalık sürekli çalışmanın ardından, cihazın soğuması için en az 10 dakikalık kısa bir ara verilmelidir.

Aletin kendinde bir çalışma yapmadan önce kartuş aküyü çıkarın.

Şarj edilebilir pillerin şarj ettirmeden önce cihazdan çıkartılması gerekmektedir. Boşalan pillerin cihazdan çıkartılması ve güvenli şekilde bertaraf edilmesi gerekmektedir. Cihaz uzun süre depolanacaksa, içindeki piller çıkartılmalıdır. Bağlantı kontaklarına kısa devre yaptırılması yasaktır.

EK GÜVENLIK VE ÇALIŞMA TALIMATLARI

UYARI! Bir kısa devreden kaynaklanan yangın, yaralanma veya ürün hasarları tehlikesini önlemek için aleti, güç paketini veya şarj cihazını asla sıvıların içine daldırmayınız ve cihazların ve pillerin içine sıvı girmesini önleyiniz. Tuzlu su, belirli kimyasallar, ağartıcı madde veya ağartıcı madde içeren ürünler gibi korozif veya iletken sıvılar kısa devreye neden olabilir.

Kartuş aküleri ve şarj cihazını açmayın ve sadece kuru yerlerde saklayın. Neme ve ısınmaya karşı koruyun.

M18 sistemli kartuş aküleri sadece M18 sistemli şarj cihazları ile şarj edin. Başka sistemli aküleri şarj etmeyin.

KULLANIM

Hava pompası otomobil lastikleri, bisiklet lastikleri, çim alan ekipmanı lastikleri, spor malzemeleri, hava yatakları, plaj oyuncakları ve diğer şişirilebilir ürünlerin şişirilmesi için tasarlanmıştır.

Bu aleti hava tanklarını veya havalı amortisörleri doldurmak için kullanmayın. Bu aleti solunum cihazı olarak kullanmayın. Bu aleti kimyasal madde püskürtmek için kullanmayın.

Aleti belirtilen kullanım amaçları dışında herhangi bir başka amaç için kullanmayın.

KALAN TEHLIKELER

Usulüne uygun kullanım durumunda da bütün kalan riskler ortadan kaldırılamaz. Kullanım sırasında, kullanıcının özellikle dikkat etmesi gerektiği aşağıdaki tehlikeler oluşabilir:

- Titreşimden dolayı oluşan yaralanmalar. Cihazı bunun için öngörülen kulplardan tutun ve çalışma ve maruz kalam sürelerini sınırlandırın.
- Gürültü yükü işitme zararlarına neden olabilir. Kulaklık takın ve maruz kalma süresini sınırlandırın.
- Kir parçacıklarından dolayı oluşan göz yaralanmaları. Daima koruyucu gözlük, sağlam uzun pantolon, eldiven ve sağlama ayakkabılar giyiniz.
- Zehirli tozların solunması.

LITYUM IYON PILLER İÇIN AÇIKLAMALAR

Lityum iyon pillerin kullanılması

Uzun süre kullanım dışı kalmış kartuş aküleri kullanmadan önce şarj edin.

50°C üzerindeki sıcaklıklar kartuş akünün performansını düşürür. Akünün güneş ışığı veya mekân sıcaklığı altında uzun süre ısınmamasına dikkat edin.
Şarj cihazı ve kartuş aküdeki bağlantı kontaklarını temiz tutun.
Akünün ömrünün mükemmel bir şekilde uzun olması için kullandıktan sonra tamamen doldurulması gerekir.
Ömrünün mümkün olduğu kadar uzun olması için akülerin yükleme yapıldıktan sonra doldurma cihazından uzaklaştırılması gerekir.

Akünün 30 günden daha fazla depolanması halinde:
Aküyü takriben 27°C'de kuru olarak depolayın.
Aküyü yükleme durumunun takriben % 30 - %50 olarak depolayın.
Aküyü her 6 ay yeniden doldurun.

Lityum iyon pillerin aşırı pil şarj koruması

Pek fazla elektrik tüketiminden dolayı, örneğin aşırı fazla devir momentleri, aniden durma veya kısa devre gibi aküye aşırı yüklenme durumunda elektro cihazı 5 saniye titreşir, yükleme göstergesi yanıp söner ve elektro cihaz kendiliğinden durur.

Yeniden çalıştırmak için şalter baskısını serbest bırakın ve bundan sonra tekrar çalıştırın. Akü aşırı yüklenmeden dolayı fazla ısınır. Bu durumda akü soğuyana kadar yükleme göstergesinin bütün lambaları yanıp söner. Gösterge lambalarının sönmesinden sonra tekrar çalışmaya devam edilebilir.

Lityum iyon pillerin taşınması

Lityum iyon piller tehlikeli madde taşımacılığı hakkındaki yasal hükümler tabidir.

Bu piller, bölgesel, ulusal ve uluslararası yönetmeliklere ve hükümlere uyularak taşınmak zorundadır.

Tüketiciler bu pilleri herhangi bir özel şart aranmaksızın karayoluyla taşıyabilirler.

Lityum iyon pillerin nakliye şirketleri tarafından ticari taşımacılığı için tehlikeli madde taşımacılığının hükümleri geçerlidir. Sevk hazırlığı ve taşıma sadece ilgili eğitimi görmüş personel tarafından gerçekleştirilebilir. Bütün süreç uzmanca bir refakatçilik altında gerçekleştirilmek zorundadır.

Pillerin taşınması sırasında aşağıdaki hususlara dikkat edilmesi gerekmektedir:

Kısa devre oluşmasını önlemek için kontakların korunmuş ve izole edilmiş olmasını sağlayınız.

Pil paketinin ambalajı içinde kaymamasına dikkat ediniz. Hasarlı veya akmış pillerin taşınması yasaktır. Ayrıca bilgiler için nakliye şirketinize başvurunuz.

TEMIZLENMESI

Aletin havalandırma aralıklarını daima temiz tutun.

BAKIM

Sadece Milwauke aksesuarı ve yedek parçası kullanın. Nasıl değiştirileceği açıklanmamış olan yapı parçalarını bir Milwauke müşteri servisinde değiştirin (Garanti ve servis adresi broşüründe dikkat edin).

Gerektiği takdirde aletin dağınık görünüş şeması, alet tipinin ve tip etiketi üzerindeki sayının bildirilmesi koşuluyla müşteri servisinden veya doğrudan Techtronic Industries GmbH, Max-Eyth-Straße 10, 71364 Winnenden, Germany adresinden istenebilir.

SORUN ÇÖZME

Basınç doğruluğu zayıflarsa veya şişiricinin gerçek değeri bir nesneye bağlı değilken sıfırdan büyük bir değer okursa, basınç sensörü rakım veya farklı faktörler nedeniyle kaymış olabilir.

Sıfırlamak için:

Şişiriciye hiçbir şey bağlı değilken, basıncı sıfırlamak için ▬ ve Şişirme düğmesini 3 saniye basılı tutun.

SEMBOLLER

	Lütfen aleti çalıştırmadan önce kullanma kılavuzunu dikkatli biçimde okuyun.
	DİKKAT! UYARI! TEHLİKE!
	Aletin kendinde bir çalışma yapmadan önce kartuş aküyü çıkarın.
	Aletle çalışırken daima koruyucu gözlük kullanın.
	Koruyucu kulaklık kullanın.
	Patlama Riski.
	Elektrikli cihazların, pillerin/akülerin evsel atıklarla birlikte bertaraf edilmesi yasaktır. Elektrikli cihazlar ve aküler ayrılarak biriktirilmeli ve çevreye zarar vermeden bertaraf edilmeleri için bir atık değerlendirme tesisine götürülmelidirler. Yerel makamlara veya satıcınıza geri dönüşüm tesisleri ve atık toplama merkezlerinin yerlerini danışınız.
V	Voltaj
⎓	Doğru akım
CE	Avrupa uyumluluk işareti
UK CA	Britanya uyumluluk işareti
001	Ukrayna uyumluluk işareti
EAC	Avrasya uyumluluk işareti

TECHNICKÁ DATA

	M18 BI
Typ	Zařízení na huštění
Výrobní číslo	4835 39 01 XXXXXX MJJJJ
Napětí výměnného akumulátoru	18 V ⎓
Jmenovitý příkon	270 W
Max. provozní tlak	150 PSI; 10,30 bar; 1030 kPa
Průtokové množství vzduchu @ 0 PSI / 0 bar / 0 kPa	38,8 l/min
Délka tlakové hadice	92 cm
Hmotnost podle prováděcího předpisu EPTA 01/2014 (Li-Ion 2,0 Ah ... 12,0 Ah)	3,25 ... 4,78 kg
Doporučená teplota okolí pro provoz	-18 ... +50 °C
Doporučené akupaky	M18B...; M18HB...
Doporučené nabíječky	M12-18...; M1418C6
Informace o hluku: Naměřené hodnoty odpovídají EN 60335. V třídě A posuzovaná hladina hluku přístroje činí typicky:	
Hladina akustického tlaku / Kolísavost K	81,89 dB (A) / 1 dB (A)
Hladina akustického výkonu / Kolísavost K	89,88 dB (A) / 1 dB (A)
Používejte chrániče sluchu !	
Informace o vibracích: Celkové hodnoty vibrací (vektorový součet tří směrů) zjištěnéve smyslu EN 60335.	
Hodnota vibračních emisí a_h / Kolísavost K	1,720 m/s² / 1,5 m/s²

⚠ VAROVÁNÍ! Před použitím zařízení si pečlivě přečtěte návod k použití. Seznamte se se všemi bezpečnostními pokyny a sice i s pokyny.

Pokud následující pokyny nedodržíte, může to vést k úderu elektrickým proudem, požáru nebo těžkým poranění.

VAROVÁNÍ: Uživatel musí být dostatečně informován o použití přístroje!

Všechna varovná upozornění a pokyny do budoucna uschovejte.

BEZPEČNOSTNÍ UPOZORNĚNÍ PRO ZAŘÍZENÍ NA HUŠTĚNÍ

Při používání zařízení vždy noste ochranné brýle a ochranu sluchu.

Zapnutý přístroj nenechávejte bez dohledu.

Nikdy nesměřujte stlačený vzduch ani nefoukejte jakýkoliv prach směrem k lidem nebo zvířatům.

Zařízení nepoužívejte v místnostech s potenciálně výbušnou atmosférou.

Riziko prasknutí. Nepřehušťujte. Dodržujte všechny pokyny výrobce pro daný produkt. Nástroj nenastavujte na výstupní tlak, který je větší než vyznačený maximální tlak produktu, který se má nahustit.

Nikdy neblokujte ani nezapojujte vývod vzduchu během provozu.

Před každým použitím zkontrolujte opotřebení nebo poškození vzduchové hadice. Zkontrolujte, zda jsou všechna připojení příslušenství bezpečná.

Přístroj smějí používat děti starší než 8 let a osoby se sníženými psychickými, smyslovými nebo mentálními schopnostmi nebo s nedostatkem zkušeností a / nebo vědomostí jen tehdy, pokud jsou pod dohledem nebo jestliže byly poučeny o bezpečném používání přístroje a jestli pochopily nebezpečí, která z toho vyplývají.

Děti si nesmí s přístrojem hrát.

Čištění a údržbu přístroje nesmí děti vykonávat bez dozoru.

Poškození nechte okamžitě opravit v autorizované speciální dílně.

Po 10 minutách nepřetržitého provozu je třeba udělat krátkou přestávku nejméně 10 minut, aby zařízení mohlo vychladnout.

Před zahájením veškerých prací na vrtacím šroubováku vyjmout výměnný akumulátor.

Dobíjecí baterie je nutné před nabíjením vyjmout z přístroje. Prázdné baterie se musí vyjmout z přístroje a bezpečně zlikvidovat. Pokud se má přístroj na delší čas uskladnit, měly by se z něj vyjmout baterie. Připojovací kontakty se nesmí vyzkratovat.

DALŠÍ BEZPEČNOSTNÍ A PRACOVNÍ POKYNY

VAROVÁNÍ! Abyste zabránili nebezpečí požáru způsobeného zkratem, poraněním nebo poškozením výrobku, neponořujte nářadí, výměnnou baterii nebo nabíječku do kapalin a zajistěte, aby do zařízení a akumulátorů nevnikly žádné tekutiny. Korodující nebo vodivé kapaliny, jako je slaná voda, určité chemikálie a bělicí prostředky nebo výrobky, které obsahují bělidlo, mohou způsobit zkrat.

Náhradní akumulátory ani nabíječku neotvírejte, skladujte je v suchu, chraňte před vlhkem.

Akumulátor systému M18 nabíjejte pouze nabíječkou systému M18. Nenabíjejte akumulátory jiných systémů.

OBLAST VYUŽITÍ

Zařízení na huštění je určeno k huštění produktů, jako jsou pneumatiky na automobily, pneumatiky na kola, pneumatiky na zařízení péče o trávník, sportovní vybavení, vzduchové matrace, hračky na pláž a další nafukovací předměty.

Nepoužívejte tento nástroj na plnění vzduchových nádrží nebo nárazů. Nepoužívejte tento nástroj jako dýchací zařízení. Nepoužívejte tento nástroj k rozprašování chemikálií.

Nepoužívejte výrobek jiným způsobem, než jaký je uveden pro zamýšlené použití.

ZBÝVAJÍCÍ RIZIKA

Ani při řádném používání není možné vyloučit všechna zbývající rizika. Při používání mohou vzniknout níže uvedená rizika, na která by měla obsluha dávat zvlášť pozor:

- Poranění způsobená vibrací. Přístroj držte pouze za určená držadla a omezte čas práce a expozice.
- Zatížení hlukem může vést k poškození sluchu. Noste ochranu sluchu a omezte dobu expozice.
- Poranění očí způsobená částečkami nečistot. Noste vždy ochranné brýle, pevné dlouhé kalhoty, rukavice a pevnou obuv.
- Vdechnutí jedovatých druhů prachu.

UPOZORNĚNÍ NA LITHIUM-IONTOVÉ BATERIE

Použití lithium-iontových baterií

Déle nepoužívané akumulátory je nutné před použitím znovu nabít.

Teplota přes 50°C snižuje výkon akumulátoru. Chraňte před dlouhým přehříváním na slunci či u topení.
Kontakty nabíječky a akumulátoru udržujte v čistotě.
Pro optimální životnost je nutné akumulátory po použití plně dobít.
K zabezpečení dlouhé životnosti by se akumulátory měly po nabití vyjmout z nabíječky.

Při skladování akumulátoru po dobu delší než 30 dní:
Skladujte akumulátor v suchu při cca 27°C.
Skladujte akumulátor při cca 30%-50% nabíjecí kapacity.
Opakujte nabíjení akumulátoru každých 6 měsíců.

Ochrana proti přetížení u lithium-iontových baterií

Při přetížení akumulátoru příliš vysokou spotřebou proudu, například při extrémně vysokém kroutícím momentu, začne elektrické nářadí po dobu 5 sekund vibrovat, indikátor dobíjení začne blikat a motor se následně samočinně vypne.

K opětnému zapnutí uvolněte a následně opět stiskněte tlačítkový vypínač. Při extrémním zatížení dochází k příliš vysokému ohřevu akumulátoru. V tomto případě začnou blikat všechny kontrolky indikátoru dobíjení a blikají tak dlouho, dokud se akumulátor opět neochladí. V okamžiku, kdy indikátor dobíjení přestane blikat, je možné v práci opět pokračovat.

Přeprava lithium-iontových baterií

Lithium-iontové baterie spadají podle zákonných ustanovení pod přepravu nebezpečného nákladu.

Přeprava těchto baterií se musí realizovat s dodržováním lokálních, vnitrostátních a mezinárodních předpisů a ustanovení.

Spotřebitelé mohou tyto baterie bez problémů přepravovat po komunikacích.

Komerční přeprava lithium-iontových baterií prostřednictvím přepravních firem podléhá ustanovením o přepravě nebezpečného nákladu. Přípravu k vyexpedování a samotnou přepravu smějí vykonávat jen příslušně vyškolené osoby. Na celý proces se musí odborně dohlížet.

Při přepravě baterií je třeba dodržovat následující:

Zajistěte, aby kontakty byly chráněné a izolované, aby se zamezilo zkratům.

Dávejte pozor na to, aby se svazek baterií v rámci balení nemohl sesmeknout. Poškozené a vyteklé baterie se nesmějí přepravovat. Ohledně dalších informací se obraťte na vaši přepravní firmu.

ČIŠTĚNÍ

Větrací štěrbiny nářadí udržujeme stále čisté.

ÚDRŽBA

Používat výhradně příslušenství Milwaukee a náhradní díly Milwaukee. Díly jejichž výměny nebyla popsána, nechte vyměnit v autorizovaném servisu (viz."Záruky / Seznam servisních míst)

Při potřebě podrobného rozkresu konstrukce, oslovte informací o typu a čísle přímo servis a nebo výrobce, Techtronic Industries GmbH, Max-Eyth-Straße 10, 71364 Winnenden, Germany.

ŘEŠENÍ PROBLÉMŮ

Jestliže se zhorší přesnost měření ukazatele tlaku nebo skutečná hodnota plniče vzduchu bude vyšší než nula, když přístroj nebude k ničemu připojen, znamená to, že mohlo dojít k posunu nuly na snímači tlaku kvůli změně nadmořské výšky nebo působením jiných faktorů.

Jak resetovat:

Když není k inflátoru nic připojeno, podržte tlačítko ▬ a tlačítko Inflace na 3 sekundy, čímž resetujete tlak.

SYMBOLY

	Před spuštěnám stroje si pečlivě pročtěte návod k používání.
	POZOR! VAROVÁN! NEBEZPEČÍ!
	Před zahájením veškerých prací na vrtacím šroubováku vyjmout výměnný akumulátor.
	Při práci se strojem neustále nosit ochranné brýle.
	Používejte chrániče sluchu.
	Riziko prasknutí.
	Elektrická zařízení, baterie/akumulátory se nesmí likvidovat společně s odpadem z domácností. Elektrická zařízení, baterie/akumulátory je třeba sbírat odděleně a odevzdat je v recyklačním podniku na ekologickou likvidaci. Na místních úřadech nebo u vašeho specializovaného prodejce se informujte na recyklační podniky a sběrné dvory.
V	napětí
⎓	Stejnosměrný proud
CE	Značka shody v Evropě
UK CA	Značka shody v Británii
001	Značka shody na Ukrajině
EAC	Značka shody pro oblast Eurasie

TECHNICKÉ ÚDAJE

	M18 BI
Typ	Zariadenie na hustenie
Výrobné číslo	4835 39 01 XXXXXX MJJJJ
Napätie výmenného akumulátora	18 V ⎓
Menovitý príkon	270 W
Max. prevádzkový tlak	150 PSI; 10,30 bar; 1030 kPa
Prietokové množstvo vzduchu @ 0 PSI / 0 bar / 0 kPa	38,8 l/min
Dĺžka tlakovej hadice	92 cm
Hmotnosť podľa vykonávacieho predpisu EPTA 01/2014 (Li-Ion 2,0 Ah ... 12,0 Ah)	3,25 ... 4,78 kg
Odporúčaná teplota okolia pre prevádzku	-18 ... +50 °C
Odporúčané akupaky	M18B...; M18HB...
Odporúčané nabíjačky	M12-18...; M1418C6
Informácia o hluku: Namerané hodnoty určené v súlade s EN 60335. V triede A posudzovaná hladina hluku prístroja činí typicky:	
Hladina akustického tlaku / Kolísavosť K	81,89 dB (A) / 1 dB (A)
Hladina akustického výkonu / Kolísavosť K	89,88 dB (A) / 1 dB (A)
Používajte ochranu sluchu!	
Informácie o vibráciách: Celkové hodnoty vibrácií (vektorový súčet troch smerov) zistenév zmysle EN 60335.	
Hodnota vibračných emisií a_h / Kolísavosť K	1,720 m/s² / 1,5 m/s²

⚠ POZOR! Pred použitím zariadenia si pozorne prečítajte návod na použitie. Zoznámte sa so všetkými bezpečnostnými pokynmi.

Ak by ste nedodržali nasledujúce pokyny, mohlo by to mať za následok zásah elektrickým prúdom, vznik požiaru a/alebo vážne poranenie.

VÝSTRAHA: Používateľ musí byť dostatočne informovaný o použití prístroja!

Tieto Výstražné upozornenia a bezpečnostné pokyny starostlivo uschovajte na budúce použitie.

BEZPEČNOSTNÉ UPOZORNENIA PRE ZARIADENIE NA HUSTENIE

Pri používaní zariadenia vždy noste ochranné okuliare a ochranu sluchu.

Zapnutý prístroj nenechávajte bez dohľadu.

Nikdy nesmerujte stlačený vzduch ani nevyfukujte akýkoľvek prach smerom k ľuďom alebo zvieratám.

Zariadenie nepoužívajte v miestnostiach s potenciálne výbušnou atmosférou.

Riziko prasknutia. Neprehusťujte. Dodržiavajte všetky pokyny výrobcu pre daný produkt. Nástroj nenastavujte na výstupný tlak, ktorý je väčší ako vyznačený maximálny tlak produktu, ktorý sa má nahustiť.

Nikdy neblokujte ani nezapájajte vývod vzduchu počas prevádzky.

Pred každým použitím skontrolujte opotrebenie alebo poškodenie vzduchovej hadice. Skontrolujte, či sú všetky pripojenia príslušenstva bezpečné.

Prístroj smú používať deti staršie ako 8 rokov a osoby so zníženými psychickými, zmyslovými alebo mentálnymi schopnosťami alebo s nedostatkom skúseností a / alebo vedomostí len vtedy, pokiaľ sú pod dohľadom alebo ak boli poučení o bezpečnom používaní prístroja a ak pochopili nebezpečenstvá z toho vyplývajúce.

Deti sa nesmú s prístrojom hrať.

Čistenie a údržbu prístroja nesmú deti vykonávať bez dozoru.

Poškodenia nechajte okamžite opraviť v autorizovanej špecializovanej dielni.

Po 10 minútach nepretržitej prevádzky je potrebné urobiť krátku prestávku najmenej 10 minút, aby zariadenie mohlo vychladnúť.

Pred každou prácou na stroji výmenný akumulátor vytiahnuť.

Dobíjateľné batérie treba pred nabíjaním odstrániť z prístroja. Prázdne batérie sa musia odstrániť z prístroja a bezpečne zlikvidovať. Ak sa má prístroj na dlhší čas uskladniť, mali by sa z neho vybrať batérie. Prípojné kontakty sa nesmú vyskratovať.

ĎALŠIE BEZPEČNOSTNÉ A PRACOVNÉ POKYNY

POZOR! Aby ste zabránili nebezpečenstvu požiaru spôsobeného skratom, poraneniam alebo poškodeniam výrobku, neponárajte náradie, výmennú batériu alebo nabíjačku do kvapalín a postarajte sa o to, aby do zariadení a akumulátorov nevnikli žiadne tekutiny. Korodujúce alebo vodivé kvapaliny, ako je slaná voda, určité chemikálie a bieliace prostriedky alebo výrobky, ktoré obsahujú bielidlo, môžu spôsobiť skrat.

Výmenné akumulátory a nabíjacie zariadenia neotvárať a skladovať len v suchých priestoroch. Chrániť pred vlhkosťou.

Výmenné akumulátory systému M18 nabíjať len nabíjacími zariadeniami systému M18. Akumulátory iných systémov týmto zariadením nenabíjať .

POUŽITIE PODĽA PREDPISOV

Zariadenie na hustenie je určené na hustenie produktov, ako sú pneumatiky na automobily, pneumatiky na bicykle, pneumatiky na zariadenia starostlivosti o trávnik, športové vybavenie, vzduchové matrace, hračky na pláž a ďalšie nafukovacie predmety.

Nepoužívajte tento nástroj na plnenie vzduchových nádrží alebo nárazov. Nepoužívajte tento nástroj ako dýchacie zariadenie. Nepoužívajte tento nástroj na rozprašovanie chemikálií.

Nepoužívajte výrobok iným spôsobom, než aký je uvedený pre zamýšľané použitie.

ZVYŠKOVÉ RIZIKÁ

Aj pri riadnom používaní nie je možné vylúčiť všetky zvyškové riziká. Pri používaní môžu vzniknúť nasledovné nebezpečenstvá, na ktoré by mala obsluha dávať zvlášť pozor:

- Poranenia spôsobené vibráciou. Prístroj držte iba za určené držadlá a obmedzte čas práce a expozície.
- Zaťaženie hlukom môže viesť k poškodeniam sluchu. Noste ochranu sluchu a obmedzte dobu expozície.
- Poranenia očí spôsobené čiastočkami nečistôt. Noste vždy ochranné okuliare, pevné dlhé nohavice, rukavice a pevnú obuv.
- Vdýchnutie jedovatých druhov prachu.

UPOZORNENIE NA LÍTIUM-IÓNOVÉ BATÉRIE

Použitie lítium-iónových batérií

Dlhší čas nepoužívané výmenné akumulátory pred použitím dobiť.

Teplota vyššia ako 50°C znižuje výkon výmenného akumulátora. Zabráňte dlhšiemu ohriatiu slnkom alebo kúrením.
Pripájacie kontakty na nabíjacom zariadení a výmennom akumulátore udržovať čisté.
Pre optimálnu životnosť je nutné akumulátory po použití plne dobiť. K zabezpečeniu dlhej životnosti by sa akumulátory mali po nabití vybrať z nabíjačky.

Pri skladovaní akumulátora po dobu dlhšiu než 30 dní:
Skladujte akumulátor v suchu pri cca 27°C.
Skladujte akumulátor pri cca 30%-50% nabíjacej kapacity.
Opakujte nabíjanie akumulátora každých 6 mesiacov.

Ochrana proti preťaženiu pri lítium-iónových batériách

Pri preťažení akumulátora príliš vysokou spotrebou prúdu, napríklad pri extrémne vysokom krútiacom momente, začne elektrické náradie po dobu 5 sekúnd vibrovať, indikátor dobíjania začne blikať a motor sa následne samočinne vypne.

K opätovnému zapnutiu uvoľnite a následne opäť stlačte tlačidlový vypínač. Pri extrémnom zaťažení dochádza k príliš vysokému ohrevu akumulátora. V tomto prípade začnú blikať všetky kontrolky indikátora dobíjania a blikajú tak dlho, dokiaľ sa akumulátor opäť neochladí. V okamihu, keď indikátor dobíjania prestane blikať, je možné v práci opäť pokračovať.

Preprava lítiovo-iónových batérií

Lítiovo-iónové batérie podľa zákonných ustanovení spadajú pod prepravu nebezpečného nákladu.

Preprava týchto batérií sa musí realizovať s dodržiavaním lokálnych, vnútroštátnych a medzinárodných predpisov a ustanovení.

Spotrebitelia môžu tieto batérie bez problémov prepravovať po cestách.

Komerčná preprava lítiovo-iónových batérií prostredníctvom špedičných firiem podlieha ustanoveniam o preprave nebezpečného nákladu. Prípravu k vyexpedovaniu a samotnú prepravu smú vykonávať iba adekvátne vyškolené osoby. Na celý proces sa musí odborne dohliadať.

Pri preprave batérií treba dodržiavať nasledovné:

Zabezpečte, aby boli kontakty chránené a izolované, aby sa zamedzilo skratom.

Dávajte pozor na to, aby sa zväzok batérií v rámci balenia nemohol zošmyknúť. Poškodené a vytečené batérie sa nesmú prepravovať. Kvôli ďalším informáciám sa obráťte na vašu špedičnú firmu.

ČISTENIE

Vetracie otvory udržovať stale v čistote.

ÚDRZBA

Používať len Milwaukee príslušenstvo a Milwaukee náhradné diely. Súčiastky bez návodu na výmenu treba dat vymeniť v jednom z Milwaukee zákazníckych centier (viď brožúru Záruka/Adresy zákazníckych centier).

Pri udani typu stroja a čísla nachádzajúceho sa na štítku dá sa v prípade potreby vyžiadat explozívna schéma prístroja od vášho zákazníckeho centra alebo priamo v Techtronic Industries GmbH, Max-Eyth-Straße 10, 71364 Winnenden, Germany.

RIEŠENIE PROBLÉMOV

Ak sa presnosť tlaku zníži alebo ak bude skutočná hodnota zariadenia na hustenie pneumatík vyššia ako nula, keď nie je pripojené k žiadnemu objektu, snímač tlaku sa mohol posunúť z dôvodu nadmorskej výšky alebo iných faktorov.

Resetovanie:

Ak nie je k hustilke nič pripojené, resetujte tlak podržaním tlačidla ▬ a tlačidla Inflácia na 3 sekundy.

SYMBOLY

	Pred prvým použitím prístroja si pozorne prečítajte návod na obsluhu.
	POZOR! NEBEZPEČENSTVO!
	Pred každou prácou na stroji výmenný akumulátor vytiahnuť.
	Pri práci so strojom vždy noste ochranné okuliare.
	Používajte ochranu sluchu.
	Riziko prasknutia.
	Elektrické zariadenia, batérie/akumulátory sa nesmú likvidovať spolu s odpadom z domácností. Elektrické zariadenia, batérie/akumulátory treba zbierať oddelene a odovzdať ich v recyklačnom podniku na ekologickú likvidáciu. Na miestnych úradoch alebo u vášho špecializovaného predajcu sa spýtajte na recyklačné podniky a zberné dvory.
V	Napätie
⎓	Jednosmerný prúd
CE	Značka zhody v Európe
UK CA	Značka zhody v Británii
001	Značka zhody na Ukrajine
EAC	Značka zhody pre oblasť Eurázie

DANE TECHNICZNE

	M18 BI
Typ	Kompresor do pompowania
Numer produkcyjny	4835 39 01 XXXXXX MJJJJ
Napięcie baterii akumulatorowej	18 V ⎓
Znamionowa moc wyjściowa	270 W
Maksymalne ciśnienie robocze	150 PSI; 10,30 bar; 1030 kPa
Strumień objętości powietrza @ 0 PSI / 0 bar / 0 kPa	38,8 l/min
Długość węża ciśnieniowego	92 cm
Ciężar wg procedury EPTA 01/2014 (Li-Ion 2,0 Ah ... 12,0 Ah)	3,25 ... 4,78 kg
Zalecana temperatura otoczenia w trakcie eksploatacji	-18 ... +50 °C
Zalecane zestawy akumulatorowe	M18B...; M18HB...
Zalecane ładowarki	M12-18...; M1418C6
Informacja dotycząca szumów: Zmierzone wartości wyznaczono zgodnie z normą EN 60335. Poziom szumów urządzenia oszacowany jako A wynosi typowo:	
Poziom ciśnienia akustycznego / Niepewność K	81,89 dB (A) / 1 dB (A)
Poziom mocy akustycznej / Niepewność K	89,88 dB (A) / 1 dB (A)
Należy używać ochroniaczy uszu!	
Informacje dotyczące wibracji: Wartości łączne drgań (suma wektorowa trzech kierunków) wyznaczone zgodnie z normą EN 60335	
Wartość emisji drgań a_h / Niepewność K	1,720 m/s² / 1,5 m/s²

⚠ OSTRZEŻENIE! Przed użyciem urządzenia prosimy uważnie przeczytać instrukcję obsługi. Prosimy o przeczytanie wskazówek bezpieczeństwa i zaleceń, również tych.

Jeśli nie będą przestrzegane następujące przepisy, może dojść do porażenia prądem, pożaru i/lub ciężkich obrażeń ciała.

OSTRZEŻENIE: Użytkownik winien posiadać dostateczną wiedzę na temat użytkowania urządzenia!

Należy starannie przechowywać wszystkie przepisy i wskazówki bezpieczeństwa dla dalszego zastosowania.

OSTRZEŻENIA DOTYCZĄCE KOMPRESORA DO POMPOWANIA

Zawsze nosić okulary ochronne i ochraniacze na uszy podczas korzystania z urządzenia.

Nie pozostawiać włączonego urządzenia bez dozoru.

Nigdy nie kierować skompresowanego powietrza ani nie zdmuchiwać pyłu na ludzi ani zwierzęta.

Nigdy nie używać urządzenia w pomieszczeniach z przestrzenią potencjalnego wybuchu.

Ryzyko pęknięcia. Nie przesadzać z nadmuchiwaniem. Przestrzegać wszystkich instrukcji producenta dotyczących produktu. Nie ustawiać na urządzeniu ciśnienia wyjściowego większego niż maksymalne oznaczone ciśnienie nadmuchiwanego przedmiotu.

Nigdy nie blokować ani nie zatykać wylotu powietrza podczas pracy.

Przed każdym użyciem sprawdzić wąż powietrzny pod kątem zużycia lub uszkodzeń. Sprawdzić, czy wszystkie połączenia akcesoriów są bezpieczne.

Urządzenie mogą obsługiwać dzieci w wieku powyżej 8 lat oraz osoby z ograniczonymi zdol-nościami fizycznymi, sensorycznymi lub umysło-wymi, a także osoby nie posiadające wystarczają-cego doświadczenia i/lub wiedzy, jeśli pozostają pod nadzorem lub zostały pouczone, jak bez-piecznie obsługiwać urządzenie i są świadome związanego z tym Niebezpieczeństwa.

Dzieci nie mogą bawić się urządzeniem.

Czyszczenie i czynności konserwacyjne nie mogą być wykonywane przez dzieci bez nadzoru dorosłych.

Naprawę uszkodzeń należy natychmiast zlecić autoryzowanemu warsztatowi specjalistycznemu.

Po 10 minutach ciągłej pracy należy odczekać co najmniej 10 minut, aby urządzenie ostygło.

Przed przystąpieniem do jakichkolwiek prac na elektronarzędziu należy wyjąć wkładkę akumulatorową.

Baterie podlegające ładowaniu należy przed ładowaniem wyjąć z urządzenia.

Zużyte baterie należy wyjąć z urządzenia i w sposób bezpieczny utylizować. W przypadku przechowywania urządzenia przez dłuższy okres czasu baterie należy wyjąć. Nie wolno zwierać na krótko zestyków podłączeniowych.

DODATKOWE WSKAZÓWKI BEZPIECZEŃSTWA I INSTRUKCJE ROBOCZE

OSTRZEŻENIE! Aby uniknąć niebezpieczeństwa pożaru, obrażeń lub uszkodzeń produktu na skutek zwarcia, nie wolno zanurzać narzędzia, akumulatora wymiennego ani ładowarki w cieczach i należy zatroszczyć się o to, aby do urządzeń i akumulatorów nie dostały się żadne ciecze. Zwarcie spowodować mogą korodujące lub przewodzące ciecze, takie jak woda morska, określone chemikalia i wybielacze lub produkty zawierające wybielacze.

Nie otwierać wkładek akumulatorowych i ładowarek. Przechowywać w suchych pomieszczeniach. Chronić przed wilgocią.

Akumulatory Systemu M18 należy ładować wyłącznie przy pomocy ładowarek Systemu M18. Nie ładować przy pomocy tych ładowarek akumulatorów innych systemów.

WARUNKI UŻYTKOWANIA

Kompresor do pompowania jest przeznaczony do nadmuchiwania przedmiotów takich jak opony samochodowe, opony rowerowe, opony do kosiarek, sprzęt sportowy, dmuchane materace, zabawki plażowe i inne nadmuchiwane przedmioty.

Nie używać urządzenia do napełniania zbiorników powietrza lub do wstrząsów. Nie używać urządzenia jako sprzętu do oddychania. Nie używać urządzenia do natrysku chemikaliów.

Nie należy używać produktu w inny sposób niż zgodny z jego przeznaczeniem.

ZAGROŻENIA RESZTKOWE

Nawet przy prawidłowym użytkowaniu nie można wykluczyć wszystkich ryzyk rezydualnych. W trakcie użytkowania mogą powstawać poniższe zagrożenia, nawet w przypadku zachowania przez operatora najwyższej troski:

- Obrażenia spowodowane przez wibracje. Urządzenie należy trzymać za przeznaczony w tym celu uchwyt i ograniczać czas pracy i czas ekspozycji.
- Uciążliwość akustyczna może prowadzić do uszkodzeń słuchu. Należy mieć na sobie nauszniki i ograniczać czas trwania ekspozycji.
- Obrażenia oczu spowodowane przez cząstki brudu. Należy zawsze mieć na sobie okulary ochronne, solidne długie spodnie, rękawice i solidne buty robocze.
- Wdychanie toksycznego pyłu.

WSKAZÓWKI DLA AKUMULATORÓW LITOWO-JONOWYCH

Użytkowanie akumulatorów litowo-jonowych

Akumulatory, które nie były przez dłuższy czas użytkowane, należy przed użyciem naładować.

W temperaturze powyżej 50°C następuje spadek osiągów wkładki akumulatorowej. Unikać długotrwałego wystawienia na oddziaływanie ciepła lub promieni słonecznych (niebezpieczeństwo przegrzania).
Styki ładowarek i wkładek akumulatorowych należy utrzymywać w czystości
Dla zapewnienia optymalnej żywotności akumulatory po użyciu należy naładować do pełnej pojemności.
Dla zapewnienia możliwie długiej żywotności akumulatory należy wyjąć z ładowarki po ich naładowaniu.

W przypadku składowania akumulatorów dłużej aniżeli 30 dni:
Przechowywać je w suchym miejscu w temperaturze ok. 27°C.
Przechowywać je w stanie naładowanym do ok. 30% - 50%.
Ładować je ponownie co 6 miesięcy.

Ochrona przeciwprzeciążeniowa w akumulatorach litowo-jonowych

W przypadku przeciążenia akumulatora przez bardzo duży pobór prądu, na przykład wskutek ekstremalnie dużych momentów obrotowych, narzędzie ręczne z napędem elektrycznym wibruje przez 5 sekund, miga wskaźnik ładowania i narzędzie samoczynnie wyłącza się.

W celu ponownego włączenia narzędzia należy zwolnić przycisk przełączający, a następnie ponownie go włączyć. Przy ekstremalnych obciążeniach akumulator nagrzewa się za mocno. W takim przypadku wszystkie lampki wskaźnika ładowania migają tak długo, aż akumulator ochłodzi się. Po zgaśnięciu wskaźnika ładowania można kontynuować pracę.

Transport akumulatorów litowo-jonowych

Akumulatory litowo-jonowe podlegają ustawowym przepisom dotyczącym transportu towarów niebezpiecznych.

Transport tych akumulatorów winien odbywać się przy przestrzeganiu lokalnych, krajowych i międzynarodowych rozporządzeń i przepisów.

Odbiorcom nie wolno transportować tych akumulatorów po drogach ot tak po prostu.

Komercyjny transport akumulatorów litowo-jonowych przez przedsiębiorstwa spedycyjne podlega przepisom dotyczącym transportu towarów niebezpiecznych. Przygotowania do wysyłki oraz transport mogą być wykonywane wyłącznie przez odpowiednio przeszkolone osoby. Cały proces winien odbywać się pod fachowym nadzorem.

W czasie transportu akumulatorów należy przestrzegać następujących punktów:

Celem uniknięcia zwarć należy upewnić się, że zestyki są zabezpieczone i zaizolowane.

Zwracać uwagę na to, aby zespół akumulatorów nie mógł się przemieszczać we wnętrzu opakowania. Nie wolno transportować akumulatorów uszkodzonych lub z wyciekającym z elektrolitem. Odnośnie dalszych wskazówek należy zwrócić się do swojego przedsiębiorstwa spedycyjnego.

CZYSZCZENIE

Otwory wentylacyjne elektronarzędzia muszą być zawsze drożne.

UTRZYMANIE I KONSERWACJA

Używać tylko i wyłącznie wyposażenia dodatkowego Milwaukee i części zamiennych Milwaukee. Gdyby trzeba było wymienić części, które nie zostały opisane, należy skontaktować się z przedstawicielem serwisu Milwaukee (patrz wykaz adresów punktów usługowych/gwarancyjnych).

Na życzenie można otrzymać rysunek widoku zespołu rozebranego. Przy zamawianiu należy podać numer oraz typ elektronarzędzia umieszczony na tabliczce znamionowej. Zamówienia można dokonać albo u lokalnych przedstawicieli serwisu, albo bezpośrednio w Techtronic Industries GmbH, Max-Eyth-Straße 10, 71364 Winnenden, Germany.

ROZWIĄZYWANIE PROBLEMÓW

Jeśli dokładność ciśnienia spada lub rzeczywista wartość zespołu napełniającego jest większa niż zero, gdy nie jest podłączony do żadnego obiektu, czujnik ciśnienia mógł się przemieścić z powodu wysokości lub innych czynników.

W celu zresetowania:

Gdy nic nie jest podłączone do inflatora, przytrzymaj ▬ i przycisk Inflation przez 3 sekundy, aby zresetować ciśnienie.

SYMBOLE

	Przed uruchomieniem elektronarzędzia zapoznać się uważnie z treścią instrukcji.
	UWAGA! OSTRZEŻENIE NIEBEZPIECZEŃSTWO!
	Przed przystąpieniem do jakichkolwiek prac na elektronarzędziu należy wyjąć wkładkę akumulatorową.
	Podczas pracy należy zawsze nosić okulary ochronne.
	Stosować środki ochrony słuchu!
	Ryzyko pęknięcia.
	Urządzenia elektryczne, baterie/akumulatory nie mogą być usuwane razem z odpadami pochodzącymi z gospodarstw domowych. Urządzenia elektryczne i akumulatory należy gromadzić oddzielnie i w celu usuwania ich do odpadów zgodnie z wymaganiami środowiska naturalnego oddawać do przedsiębiorstwa utylizacyjnego. Proszę zasięgnąć informacji o centrach recyklingowych i punktach zbiorczych u władz lokalnych lub u wyspecjalizowanego dostawcy.
V	Napięcie
⎓	Prąd stały
CE	Europejski Certyfikat Zgodności
UK CA	Brytyjski Certyfikat Zgodności
001	Ukraiński Certyfikat Zgodności
EAC	Euroazjatycki Certyfikat Zgodności

MŰSZAKI ADATOK	M18 BI
Felépítés	Motoros pumpa
Gyártási szám	4835 39 01 XXXXXX MJJJJ
Akkumulátor feszültség	18 V ⎓
Névleges teljesítményfelvétel	270 W
Max. üzemi nyomás	150 PSI; 10,30 bar; 1030 kPa
levegő térfogatáram @ 0 PSI / 0 bar / 0 kPa	38,8 l/min
Nyomótömlő hossza	92 cm
Súly a 01/2014 EPTA-eljárás szerint (Li-Ion 2,0 Ah ... 12,0 Ah)	3,25 ... 4,78 kg
Üzemeléshez ajánlott környezeti hőmérséklet	-18 ... +50 °C
Ajánlott akkucsomagok	M18B...; M18HB...
Ajánlott töltőkészülékek	M12-18...; M1418C6
Zajinformáció: A közölt értékek megfelelnek az EN 60335 szabványnak. A készülék munkahelyi zajszintje tipikusan:	
Hangnyomás szint / K bizonytalanság	81,89 dB (A) / 1 dB (A)
Hangteljesítmény szint / K bizonytalanság	89,88 dB (A) / 1 dB (A)
Hallásvédő eszköz használata ajánlott!	
Vibráció-információk: Összesített rezgésértékek (három irány vektoriális összegaz EN 60335-nek megfelelően meghatározva.	
rezegésemisszió érték a_h / K bizonytalanság	1,720 m/s² / 1,5 m/s²

⚠ FIGYELMEZTETÉS! A készülék használata előtt alaposan olvassa át a használati útmutatót. Olvasson el minden biztonsági útmutatást és utasítást.

Ha nem tartja be a következő előírásokat, akkor ez áramütéshez, tűzhöz és/vagy súlyos személyi sérülésekhez vezethet.

FIGYELMEZTETÉS: A felhasználót megfelelően tájékoztatni kell a készülék használatáról!

Kérjük a későbbi használatra gondosan őrizze meg ezeket az előírásokat.

MOTOROS PUMPA BIZTONSÁGI FIGYELMEZTETÉSEI

A gép használata során mindig viseljen védőszemüveget és hallásvédő eszközt.

A bekapcsolt készüléket nem szabad felügyelet nélkül hagyni.

Sűrített levegőt soha ne irányítson és port ne fúvasson emberek vagy állatok felé.

Ne használja az eszközt robbanásveszélyes levegőjű helyiségekben.

Felhasadás kockázata. Semmit ne fújjon túl. Tartsa be a termékhez tartozó gyártói utasításokat. Ne állítsa a szerszám kimenő nyomását a felfújandó terméken megjelölt maximális nyomásérték fölé.

Üzem közben ne tömítse el és ne dugózza le a levegő kimenetét.

Minden használat előtt vizsgálja meg a levegős tömlő esetleges kopását vagy sérülését. Ellenőrizze, hogy minden tartozék csatlakozása stabil legyen.

A készüléket 8 év feletti gyerekek és csökkent fizikai, érzékszervi vagy szellemi képességű, ill. tapasztalatlan személyek csak felügyelet mellett használhatják, illetve akkor, ha megtanulták a készülék biztonságos használatát és megértették az ebből eredő veszélyeket.

Soha ne engedjen gyerekeket a készülékkel játs-zani.

A tisztítást és a felhasznál i karbantartást soha nem végezhetik gyerekek felügyelet nélkül.

A sérüléseket azonnal javíttassa meg arra jogosult szakműhelyben.

A 10 perces folyamatos üzemet követően legalább 10 perces rövid szünetet kell tartani, hogy az eszköz lehűljön.

Karbantartás, javítás, tisztítás, stb. előtt az akkumulátort ki kell venni a készülékből.

Az újratölthető akkumulátorokat töltés előtt el kell távolítani a készülékből. A lemerült elemeket el kell távolítani a készülékből, és biztonságosan ártalmatlanítani kell. Ha a készüléket hosszabb ideig tárolják, akkor az akkumulátorokat el kell távolítani. A csatlakozó érintkezőket nem szabad rövidre zárni.

TOVÁBBI BIZTONSÁGI ÉS MUNKAVÉGZÉSI UTASÍTÁSOK

FIGYELMEZTETÉS! A rövidzárlat általi tűz, sérülések vagy termékkárosodások veszélye elkerülésére ne merítse a szerszámot, a cserélhető akkut vagy a töltőkészüléket folyadékokba, és gondoskodjon arról, hogy ne hatoljanak folyadékok a készülékekbe és az akkukba. A korrozív hatású vagy vezetőképes folyadékok, mint pl. a sós víz, bizonyos vegyi anyagok, fehérítők vagy fehérítő tartalmú termékek, rövidzárlatot okozhatnak.

Az akkumulátort, töltőt nem szabad megbontani és kizárólag száraz helyen szabad tárolni. Nedvességtől óvni kell.

Az M18 elnevezésű rendszerhez tartozó akkumulátorokat kizárólag a rendszerhez tartozó töltővel töltse fel. Ne használjon más rendszerbe tartozó töltőt.

RENDELTETÉSSZERŰ HASZNÁLAT

A motoros pumpa olyan termékek felfújására szolgál, mint autógumik, kerékpárgumik, fűnyíró berendezések gumiabroncsai, sportszerek, gumimatracok, strandjátékok és egyéb felfújható eszközök.

Ne használja ezt a szerszámot légtartályok és lengéscsillapítók feltöltésére. Ne használja ezt a szerszámot lélegeztető eszközként. Ne használja ezt a szerszámot vegyszerek kipermetezésére.

A terméket csak rendeltetésszerűen használja.

FENNMARADÓ VESZÉLYEK

Szabályos használat esetén sem lehet minden fennmaradó kockázatot kizárni. A használat során a következő veszélyek keletkezhetnek, amelyekre a kezelőnek különösen figyelnie kell:

- Vibráció okozta sérülések. A készüléket az e célra szolgáló markolatoknál fogja meg és korlátozza a munka- és expozíciós időt.
- A zajterhelés halláskárosodást okozhat. Viseljen hallásvédőt és korlátozza az expozíciós időt.
- Szennyrészecskék által okozott szemsérülések. Viseljen mindig védőszemüveget, erős hosszú nadrágot, kesztyűt és ellenálló lábbelit.
- Mérgező porok belélegzése

LI-ION AKKUKRA VONATKOZÓ ÚTMUTATÁSOK

Li-ion akkuk használata

A hosszabb ideig üzemen kívül lévő akkumulátort használat előtt ismételten fel kell tölteni.

50°C feletti hőmérsékletnél csökkenhet az akkumulátor teljesítménye. Kerülni kell a túlzottan meleg helyen vagy napon történő hosszabb idejű tárolást.
A töltő és az akkumulátor csatlakozóit mindig tisztán kell tartani.
Az optimális élettartam érdekében használat után az akkukat teljesen fel kell tölteni.
A lehetőleg hosszú élettartamhoz az akkukat feltöltés után ki kell venni a töltőkészülékből.

Az akku 30 napot meghaladó tárolása esetén:
Az akkut kb. 27 °C-on, száraz helyen kell tárolni.
Az akkut kb. 30-50%-os töltöttségi állapotban kell tárolni.
Az akkut 6 havonta újra fel kell tölteni.

Akku-túlterhelés elleni védelem Li-ion akkuknál

Az akku nagyon nagy áramfelhasználása következtében fellépő túlterhelése esetén - pl. rendkívül magas forgatónyomatékok, a fúró megszorulása, hirtelen leállás vagy rövidzárlat miatt – az elektromos szerszám 5 másodpercen keresztül vibrál, a töltéskijelző villog és az elektromos szerszám magától kikapcsol.

Az újbóli bekapcsoláshoz engedje el a nyomókapcsolót, majd kapcsolja be ismét. Rendkívüli terheléseknél az akku túlságosan felmelegszik. Ebben az esetben a töltéskijelző minden lámpája addig villog, amíg az akku le nem hűl. Ha a töltéskijelző kialszik, utána tovább lehet dolgozni.

Lítium-ion akkuk szállítása

A lítium-ion akkuk a veszélyes áruk szállítására vonatkozó törvényi rendelkezések hatálya alá tartoznak.

Az ilyen akkuk szállításának a helyi, országos és nemzetközi előírások és rendelkezések betartása mellett kell történnie.

A fogyasztók minden további nélkül szállíthatják az ilyen akkukat közúton.

A lítium-ion akkuk szállítmányozási vállalatok általi kereskedelmi célú szállítására a veszélyes áruk szállítására vontakozó rendelkezések érvényesek. A kiszállítás előkészítését és a szállítást kizárólag megfelelő képzettségű személyek végezhetik. A teljes folyamatnak szakmai felügyelet alatt kell történnie.

A következő pontokat kell figyelembe venni akkuk szállításakor:

Biztosítsa, hogy a rövidzárlatok elkerülése érdekében az érintkezők védve és szigetelve legyenek.

Ügyeljen arra, hogy az akkucsomag ne tudjon elcsúszni a csomagolason belül. Tilos sérült vagy kifolyt akkukat szállítani. További útmutatásokért forduljon szállítmányozási vállalatához.

TISZTÍTÁS

A készülék szellőzőnyílásait mindig tisztán kell tartani.

KARBANTARTÁS

Csak Milwaukee tartozékokat és Milwaukee pótalkatrészeket szabad használni. Az olyan elemeket, melyek cseréje nincs ismertetve, cseréltesse ki Milwaukee szervizzel (lásd Garancia/Ügyfélszolgálat címei kiadványt).

Szükség esetén a készülékek robbantott ábráját - a készülék típusa és azonosító száma alapján a területileg illetékes TTI márkaszervíztől vagy közvetlenül a gyártótól (Techtronic Industries GmbH, Max-Eyth-Straße 10, 71364 Winnenden, Germany) lehet kérni.

HIBAELHÁRÍTÁS

Ha a nyomáspontosság csökken, vagy a motoros pumpára vonatkozó tényleges érték – tárgyakhoz való csatlakoztatás hiányában – nullánál nagyobb, akkor a nyomásérzékelő valószínűleg elmozdult a magasság vagy egyéb tényezők miatt.

Visszaállítás:

Ha nincs semmi csatlakoztatva a felfújóhoz, tartsa lenyomva az ▬ és az Infláció gombot 3 másodpercig a nyomás visszaállításához.

SZIMBÓLUMOK

	Kérjük alaposan olvassa el a tájékoztatót mielőtt a gépet használja.
	FIGYELEM! FIGYELMEZTETÉS! VESZÉLY!
	Karbantartás, javítás, tisztítás, stb. előtt az akkumulátort ki kell venni a készülékből.
	Munkavégzés közben ajánlatos védőszemüveget viselni.
	Viseljen hallásvédőt.
	Felhasadás kockázata.
	Az elektromos eszközöket, elemeket/akkukat nem szabad a háztartási hulladékkal együtt ártalmatlanítani. Az elektromos eszközöket és akkukat szelektíven kell gyűjteni, és azokat környezetbarát ártalmatlanítás céljából hulladékhasznosító üzemben kell leadni. A helyi hatóságoknál vagy szakkereskedőjénél tájékozódjon a hulladékudvarokról és gyűjtőhelyekről.
V	Feszültség
⎓	Egyenáram
CE	Európai megfelelőségi jelölés
UK CA	Egyesült királyságbeli megfelelőségi jelölés
001	Ukrán megfelelőségi jelölés
EAC	Eurázsiai megfelelőségi jelölés

TEHNIČNI PODATKI

	M18 BI
Model	Tlačilka
Proizvodna številka	4835 39 01 XXXXXX MJJJJ
Napetost izmenljivega akumulatorja	18 V ⎓
Nazivna sprejemna moč	270 W
Max. delovni pritisk	150 PSI; 10,30 bar; 1030 kPa
Volumen zračnega toka @ 0 PSI / 0 bar / 0 kPa	38,8 l/min
Dolžina cevi za stisnjen zrak	92 cm
Teža po EPTA-proceduri 01/2014 (Li-Ion 2,0 Ah ... 12,0 Ah)	3,25 ... 4,78 kg
Priporočena temperatura okolice za obratovanje	-18 ... +50 °C
Priporočeni kompleti akumulatorjev	M18B...; M18HB...
Priporočeni polnilniki	M12-18...; M1418C6
Informacije o hrupnosti: Vrednosti merjenja ugotovljene ustrezno z EN 60335. Raven hrupnosti naprave ovrednotena z A, znaša tipično:	
Nivo zvočnega tlaka / Nevarnost K	81,89 dB (A) / 1 dB (A)
Višina zvočnega tlaka / Nevarnost K	89,88 dB (A) / 1 dB (A)
Nosite zaščito za sluh!	
Informacije o vibracijah: Skupna vibracijska vrednost (Vektorska vsota treh smerdoločena ustrezno EN 60335.	
Vibracijska vrednost emisij a_h / Nevarnost K	1,720 m/s² / 1,5 m/s²

⚠ OPOZORILO! Pred uporabo aparata natančno preberite navodila za uporabo. Preberite vsa varnostna opozorila in navodila.

Zaradi nespoštovanja spodaj navedenih navodil lahko pride do električnega udara, požara in/ali težkih telesnih poškodb.

OPOZORILO: Glede uporabe naprave mora biti uporabnik v zadostni meri poučen!

Vsa opozorila in napotila shranite, ker jih boste v prihodnje še potrebovali.

VARNOSTNA OPOZORILA ZA TLAČILKE

Pri uporabi stroja vedno nosite zaščitna očala in zaščito za ušesa.

Vklopljene naprave ne puščajte nenadzorovane.

Nikoli ne usmerjajte stisnjenega zraka in ne pihajte prahu proti osebam ali živalim.

Naprave ne uporabljajte v prostorih s potencialno eksplozivno atmosfero.

Tveganje eksplozije. Ne napihnite čezmerno. Upoštevajte vsa navodila proizvajalca izdelka. Orodja ne nastavite na izhodni tlak, ki je višji od označenega najvišjega tlaka izdelka, ki ga je treba napolniti.

Med delovanjem nikoli ne blokirajte in ne priključujte odvoda za zrak.

Pred vsako uporabo preverite, ali je zračna cev obrabljena ali poškodovana. Preverite, ali so vsi dodatni priključki pritrjeni.

Napravo lahko uporabljajo otroci od 8 leta starosti naprej in osebe z omejenimi fizičnimi, senzoričnimi ali mentalnimi sposobnostmi ali s pomanjkanjem izkušenj in / ali znanj, v kolikor so nadzorovani ali so bili glede varne uporabe naprave poučeni in so razumeli iz tega izhajajoče nevarnosti.

Otroci se z napravo ne smejo igrati.

Čiščenje in vzdrževanje se ne sme izvajati s strani nenadzorovanih otrok.

Poškodbe dajte takoj popraviti v avtoriziranemu strokovnemu obratu.

Po 10 minutah neprekinjenega delovanja je treba narediti najmanj 10-minutni premor, da se naprava ohladi.

Pred vsemi deli na stroji odstranite izmenljivi akumulator.

Polnilne baterije je potrebno pred polnitvijo odstraniti iz naprave. Prazne baterije je potrebno iz naprave odstraniti in varno odvesti. V kolikor se bo naprava za daljši čas skladiščila, naj se baterije odstranijo. Priključni kontakti ne smejo priti v kratek stik.

NADALJNA VARNOSTNA IN DELOVNA OPOZORILA

OPOZORILO! V izogib, s kratkim stikom povzročene nevarnosti požara, poškodb ali okvar na proizvodu, orodja, izmenljivega akumulatorja ali polnilne naprave ne potapljajte v tekočine in poskrbite, da ne bo prihajalo do vdora tekočin v naprave in akumulatorje. Korozivne ali prevodne tekočine, kot so slana voda, določene kemikalije in belila ali proizvodi, ki le ta vsebujejo, lahko povzročijo kratek stik.

Izmenljivih akumulatorjev in polnilnih aparatov ne odpirajte in jih hranite samo v suhih prostorih. Zaščitite jih pred mokroto.

Izmenljive akumulatorje sistema M18 polnite samo s polnilnimi aparati sistema M18. Ne polnite nobenih akumulatorjev iz drugih sistemov.

UPORABA V SKLADU Z NAMEMBNOSTJO

S tlačilko lahko napihnete izdelke, kot so avtomobilske pnevmatike, kolesne pnevmatike, pnevmatike za opremo za trate, športna oprema, zračne blazine, igrače za plažo in drugi napihljivi izdelki.

Tega orodja ne uporabljajte za polnjenje zračnih posod ali zavornih cokel. Tega orodja ne uporabljajte kot dihalno napravo. Tega orodja ne uporabljajte za pršenje kemikalij.

Izdelka ne uporabljajte na noben drugačen način od navedenega za predvideno uporabo.

PREOSTALE NEVARNOSTI

Tudi pri pravilni uporabi vseh pretalih tveganj ni mogoče izključiti. Pri uporabi lahko pride do sledečih nevarnosti, na katere naj bo uporabnik zmeraj pozoren:

- Vsled vibracij povzročene poškodbe. Napravo držite za temu namenu predvidene ročaje in omejite čas dela in izpostavljenosti.
- Obremenitev s hrupom lahko privede do poškodb sluha. Nosite zaščito sluha in omejite dovo izpostavljenosti.
- Vsled delcev nečistoč povzročene poškodbe oči. Nosite zmeraj zaščitna očala, močne dolge hlače, rokavice in močno obutev.
- Vdihavanje nevarnih prahov.

NAPOTKI ZA LITIJ-IONSKE AKUMULATORJE

Uporaba litij-ionskih akumulatorjev

Izmenljive akumulatorje, ki jih daljši čas niste uporabljali, pred uporabo naknadno napolnite.

Temperatura nad 50°C zmanjšuje zmogljivost izmenljivega akumulatorja. Izogibajte se daljšemu segrevanju zaradi sončnih žarkov ali gretja.
Pazite, da ostanejo priključni kontakti na polnilnem aparatu in izmenljivem akumulatorju čisti.
za optimalno življenjsko dobo je potrebno akumulatorje po uporabi do konca napolniti.
Za čim daljšo življensko dobo naj se akumulatorji po napolnitvi vzamejo ven iz naprave za polnjenje.

Pri skladiščenju akumulatorjev dalj kot 30 dni:
Akumulator skladiščiti pri 27°C in na suhem.
Akumulator skladiščiti pri 30%-50% stanja polnjenja.
Akumulator spet napolniti vsakih 6 mesecev.

Preobremenitvena zaščita litij-ionskih akumulatorjev

V primeru preobremenitve akumulatorja zaradi visoke porabe toka, npr. ekstremno visokih vrtilnih momentov, nenadne zaustavitve ali kratkega stika, električno orodje 5 sekund vibrira, prikazovalnik polnjenja utripa, električno orodje pa se samodejno izklopi.

Za ponoven vklop izpustite pritisno stikalo in nato znova vklopite. Pod ekstremnimi obremenitvami se akumulator premočno segreva. V tem primeru utripajo vse lučke prikazovalnika polnjenja dokler se akumulator ne ohladi. Za tem, ko prikazovalnik polnjenja ugasne lahko z delom nadaljujemo.

Transport litij-ionskih akumulatorjev

Litij-ionski akumulatorji so podvrženi zakonskim določbam transporta nevarnih snovi.

Transport teh akumulatorjev se mora izvajati upoštevajoč lokalne, nacionalne in mednarodne predpise in določbe.

Potrošniki lahko te akumulatorje še nadalje transportirajo po cesti.

Komercialni transport litij-ionskih akumulatorjev s strani špediterskih podjetij je podvržen določbam transporta nevarnih snovi. Priprava odpreme in transporta se lahko vrši izključno s strani ustrezno izšolanih oseb. Celoten proces je potrebno strokovno spremljati.

Pri transportu akumulatorjev je potrebno upoštevati sledeče točke:

V izogib kratkim stikom zagotovite, da bodo kontakti zaščiteni in izolirani.

Bodite pozorni na to, da paket akumulatorja v notranjosti embalaže ne bo mogel zdrsniti. Poškodovanih ali iztekajočih akumulatorjev ni dovoljeno transportirati. Za nadaljnja navodila se obrnite na vaše špeditersko podjetje.

ČIŠČENJE

Pazite na to, da so prezračevalne reže stroja vedno čiste.

VZDRŽEVANJE

Uporabljajte samo Milwaukee pribor in Milwaukee nadomestne dele. Poskrbite, da sestavne dele, katerih zamenjava ni opisana, zamenjajo v Milwaukee servisni službi (upoštevajte brošuro Garancija aslovi servisnih služb).

Po potrebi se lahko pri vaši servisni službi ali direktno pri Techtronic Industries GmbH naroči eksplozijska risba naprave ob navedbi tipa stroja in številke s tipske ploščice Techtronic Industries GmbH, Max-Eyth-Straße 10, 71364 Winnenden, Germany.

ODPRAVLJANJE NAPAK

Če je natančnost tlaka slaba ali je dejanska vrednost napihovalnika večja od nič, ko ni povezan s katerim koli predmetom, se je tlačni senzor morda premaknil zaradi višine ali drugih dejavnikov.

Za ponastavitev:

Ker nič ni povezano z napihovalnikom, pritisnite ▬ in gumb za napihovanje 3 sekunde, da ponastavite tlak.

SIMBOLI

	Prosimo, da pred uporabo pozorno preberete to navodilo za uporabo.
	POZOR! OPOZORILO! NEVARNO!
	Pred vsemi deli na stroji odstranite izmenljivi akumulator.
	Pri delu s strojem vedno nosite zaščitna očala.
	Nosite zaščito za sluh.
	Tveganje eksplozije.
	Električnih naprav, baterij/akumulatorjev ni dovoljeno odstranjevati skupaj z gospodinjskimi odpadki. Električne naprave in akumulatorje je potrebno zbirati ločeno in za okolju prijazno odstranitev, oddati podjetju za reciklažo. Pri krajevnem uradu ali vašem strokovnem prodajalcu se pozanimajte glede reciklažnih dvorišč in zbirnih mest.
V	Napetost
⎓	Enosmerni tok
CE	Evropska oznaka za združljivost
UK CA	Britanska oznaka za združljivost
001	Ukrajinska oznaka za združljivost
EAC	Evrazijska oznaka za združljivost

TEHNIČKI PODACI	M18 BI
Vrsta izvedbe	Kompresor
Broj proizvodnje	4835 39 01 XXXXXX MJJJJ
Napon baterije za zamjenu	18 V ⎓
Snaga nominalnog prijema	270 W
Max. pogonski tlak	150 PSI; 10,30 bar; 1030 kPa
Strujanje volumena zraka @ 0 PSI / 0 bar / 0 kPa	38,8 l/min
Duljina crijeva pod tlakom	92 cm
Težina po EPTA-proceduri 01/2014 (Li-Ion 2,0 Ah ... 12,0 Ah)	3,25 ... 4,78 kg
Preporučena temperatura okoline za pogon	-18 ... +50 °C
Preporučeni akumulatorski paket	M18B...; M18HB...
Preporučeni punjači	M12-18...; M1418C6
Informacije o buci: Mjerne vrijednosti utvrdjene odgovarajuće EN 60335. A-ocijenjeni nivo buke aparata iznosi tipično:	
Nivo pritiska zvuka / Nesigurnost K	81,89 dB (A) / 1 dB (A)
Nivo učinka zvuka / Nesigurnost K	89,88 dB (A) / 1 dB (A)
Nositi zaštitu sluha!	
Informacije o vibracijama: Ukupne vrijednosti vibracije (Vektor suma tri smjersu odmjerene odgovarajuće EN 60335	
Vrijednost emisije vibracije a_h / Nesigurnost K	1,720 m/s² / 1,5 m/s²

⚠ UPOZORENIE! Prije korištenja uređaja pažljivo pročitajte upute za upotrebu. Pročitajte sigurnosne upute i uputnice.

Ako se ne bi pridržavali slijedećih uputa, moglo bi doći do električnog udara, požara i/ili teških ozljeda.

UPOZORENJE: Korisnik mora u svezi primjene aparata biti u dovoljnoj mjeri informiran!

Sačuvajte sve napomene o sigurnosti i upute za buduću primjenu.

SIGURNOSNA UPOZORENJA ZA KORIŠTENJE KOMPRESORA

Uvijek nosite naočale i zaštitu za sluh dok koristite stoj.

Uključeni uređaj ne ostaviti bez nadzora.

Nikada nemojte usmjeravati komprimirani zrak ili prašinu raspuhivati prema ljudima ili životinjama.

Nemojte koristiti uređaj u potencijalno eksplozivnim prostorima.

Rizik od rasprsnuća. Nemojte previše napuhati. Poštujte sve proizvođačeve naputke za uređaj. Ne postavljajte uređaj na izlazni tlak veći od označenog maksimalnog tlaka predmeta koji se napuhuje.

Za vrijeme rada uređaja nemojte blokirati ili zatvarati izlaz za zrak.

Prije svakog korištenja, provjerite je li crijevo za zrak istrošeno ili oštećeno. Provjerite je li sav pribor priključen na siguran način.

Ovaj aparat mogu koristiti djeca starosti od 8. godine i osobe sa smanjenim psihičkim, senzorskim ili mentalnim sposobnostima ili nedostatka iskustva i / ili znanja, samo pod nadzorom ili ako su bila poučena u svezi sigurne upotrebe aparata i kada su razumjela iz toga rezultirajuće opasnosti.

Djeca se ne smiju igrati sa aparatom.

Čišćenje i održavanje ne smiju izvoditi djeca bez nadzora.

Oštećenja odmah dati na popravak autoriziranoj stručnoj radionici.

Nakon svakih 10 minuta kontinuiranog rada potrebno e napraviti malu pauzu od barem 10 minuta, da se uređaj ohladi.

Prije svih radova na stroju izvaditi bateriju za zamjenu.

Baterije na punjenje se moraju prije punjenja idstraniti iz uređaja. Prazne baterije se moraju odstraniti iz uređaja i sigurno zbrinuti. Ako se uređaj duže vremena skladišti, baterije se moraju izvaditi. Priključni kontakti se ne smiju kratko spojiti.

OSTALE SIGURNOSNE I RADNE UPUTE

UPOZORENIE! Zbog izbjegavanja opasnosti od požara jednim kratkim spojem, opasnosti od ozljeda ili oštećenja proizvoda, alat, izmjenjivi akumulator ili napravu za punjenje ne uronjavati u tekućine i pobrinite se za to, da u uređaje ili akumulator ne prodiru nikakve tekućine. Korozirajuće ili vodljive tekućine kao slana voda, određene kemikalije i sredstva za bijeljenje ili proozvodi koji sadrže sredstva bijeljenja, mogu prouzročiti kratak spoj.

Baterije za zamjenu i uređaje za punjenje ne otvarati i čuvati ih samo u suhim prostorijama. Čuvati protiv vlage.

Baterije sistema M18 puniti samo sa uređajem za punjenje sistema M18. Ne puniti baterije iz drugih sistema.

PROPISNA UPOTREBA

Kompresor je namijenjen za napuhavanje predmeta kao što su gume za automobile, bicikle, kosilice, zračne madrace, igračke za plažu i ostale predmete za napuhavanje.

Uređaj nemojte koristiti za punjenje spremnika zraka ili amortizera. Uređaj nemojte koristiti kao napravu za disanje. Uređaj nemojte koristiti za prskanje kemikalija.

Proizvod nemojte koristiti u svrhe za koje nisu namijenjeni.

PREOSTALE OPASNOSTI

I kod pravilne uprabe se ne mogu isključiti svi ostaci rizika. Kod uporabe mogu nastati sljedeće opasnosti, na koje poslužioc mora obratiti posebnu pažnju:

- Vibracijama prouzročene ozljede. Uređaj držite na za to predviđenim drškama i ograničite radno vrijeme i vrijeme ekspozicije.
- Opterećenje bukom može dovesti do oštećenja sluha. Nosite zaštitu sluha i ograničite trajanje ekspozicije.
- Česticama prljavštine prouzročene ozljede očiju. Nosite uvijek zaštitne naočale, zatvorene duge hlače, rukavice i zatvorene cipele.
- Udisanje otrovnih prašina.

UPUTE ZA LI-ION-AKUMULATORE

Korištenje Li-Ion-akumulatora

Baterije koje duže vremena nisu korištene, prije upotrebe napuniti.

Temperatura od preko 50°C smanjuje učinak baterija. Duže zagrijavanje od strane sunca ili grijanja izbjeći.
Priključne kontakte na uređaju za punjenje i baterijama držati čistima.
Za optimalni vijek trajanja se akumulatori poslije upotrebe moraju sasvim napuniti.
Za što moguće duži vijek trajanja, akumulatori se nakon punjenja moraju odstraniti iz punjača.

Kod skladištenja akumulatora duže od 30 dana:
Akumulator skladištiti na suhom kod ca. 27°C.
Akumulator skladištiti kod ca. 30%-50% stanja punjenja.
Akumulator ponovno napuniti svakih 6 mjeseci.

Zaštita od preopterećenja akumulatora kod Li-Ion-akumulatora

Kod preopterećenja akumulatora kroz vrlo visoku potrošnju struje, npr. ekstremno visoki zakretni momenti, električni alat vibrira za vrijeme od 5 sekundi, pokazivač punjenja treperi i električni alat se samostalno isključi.

Za ponovno uključivanje ispustiti okidač sklopke i zatim ponovno uključiti. Pod ekstremnim opterećenjima se akumulator prejako zagrije. U tome slučaju trepere sve lampice pokazivača punjenja, sve dok se akumulator ne ohladi. Poslije gašenja pokazivača punjenja se može nastaviti sa radom.

Transport litijskih ionskih baterija

Litijske-ionske baterije spadaju pod zakonske odredbe u svezi transporta opasne robe.

Prijevoz ovih baterija mora uslijediti uz poštivanje lokalnih, nacionalnih i internacionalnih propisa i odredaba.

Korisnici mogu bez ustručavanja ove baterije transportirati po cestama.

Komercijalni transport litijsko-ionskih baterija od strane transportnih poduzeća spada pod odredbe o transportu opasne robe. Otpremničke priprave i transport smiju izvoditi isključivo odgovarajuće školovane osobe. Kompletni proces se mora pratiti na stručan način.

Kod transporta baterija se moraju poštivati slijedeće točke:

Uvjerite se da su kontakti zaštićeni i izolirani kako bi se izbjegli kratki spojevi.

Pazite na to, da blok baterija unutar pakiranja ne može proklizavati. Oštećene ili iscurjele baterije se ne smiju transportirati. U svezi ostalih uputa obratite se vašem prijevoznom poduzeću.

ČIŠĆENJE

Proreze za prozračivanje stroja uvijek držati čistima.

ODRŽAVANJE

Primijeniti samo Milwaukee opremu i Milwaukee rezervne dijelove. Sastavne dijelove, čija zamjena nije opisana, dati zamijeniti kod jedne od Milwaukee servisnih službi (poštivati brošuru Garancija/ Adrese servisa).

Po potrebi se može zatražiti crtež eksplozije aparata uz davanje podataka o tipu stroja i desetoznamenkastog broja na pločici snage kod Vaše servisne službe ili direktno kod Techtronic Industries GmbH, Max-Eyth-Straße 10, 71364 Winnenden, Germany.

OTKLANJANJE POTEŠKOĆA

Ako preciznost tlaka nije dovoljna ili ako je stvarna vrijednost alata za napuhivanje veća od nule kada nije povezan ni s kojim predmetom, senzor tlaka možda se pomaknuo zbog visine ili drugih čimbenika.

Za vraćanje na izvornu vrijednost:

Dok ništa nije povezano s uređajem za napuhavanje, držite tipku ▬ i gumb za napuhavanje 3 sekunde kako biste poništili tlak.

SIMBOLI

	Molimo da pažljivo pročitate uputu o upotrebi prije puštanja u rad.
	PAŽNJA! UPOZORENIE! OPASNOST!
	Prije svih radova na stroju izvaditi bateriju za zamjenu.
	Kod radova na stroju uvijek nositi zaštitne naočale.
	Nosite zaštitu za sluh.
	Rizik od rasprsnuća.
	Elektrouređaji , baterije/akumulatori se ne smiju zbrinjavati skupa sa kućnim smećem. Električni uređajii akumulatori se moraju skupljati odvojeno i predati na zbrinjavanje primjereno okolišu jednom od pogona za iskorišćavanje. Raspitajte se kod mjesnih vlasti ili kod stručnog trgovca u svezi gospodarstva za recikliranje i mjesta skupljanja.
V	Napon
⎓	Istosmjerna struja
CE	Europski znak suglasnosti
UK CA	Britanski znak suglasnosti
001	Ukrajinski znak suglasnosti
EAC	Euroazijski znak suglasnosti

TEHNISKIE DATI — M18 BI

Konstrukcija	Piepūtējs
Izlaides numurs	4835 39 01 XXXXXX MJJJJ
Akumulātora spriegums	18 V ⎓
Nominālā atdotā jauda	270 W
Maksimālais darba spiediens	150 PSI; 10,30 bar; 1030 kPa
Gaisa plūsmas tilpums @ 0 PSI / 0 bar / 0 kPa	38,8 l/min
Spiediena šļūtenes garums	92 cm
Svars atbilstoši EPTA -Procedure 01/2014 (Li-Ion 2,0 Ah ... 12,0 Ah)	3,25 ... 4,78 kg
Darbībai ieteicamā apkārtnes temperatūra	-18 ... +50 °C
Ieteicamie akumulatoru komplekti	M18B...; M18HB...
Ieteicamās uzlādes ierīces	M12-18...; M1418C6
Trokšņu informācija: Vērtības, kas noteiktas saskaņā ar EN 60335. A novērtētās aparatūras skaņas līmenis ir:	
Trokšņa spiediena līmenis / Nedrošība K	81,89 dB (A) / 1 dB (A)
Trokšņa jaudas līmenis / Nedrošība K	89,88 dB (A) / 1 dB (A)
Nēsāt trokšņa slāpētāju!	
Vibrāciju informācija: Svārstību kopējā vērtība (Trīs virzienu vektoru summtiek noteikta atbilstoši EN 60335.	
svārstību emisijas vērtība a_h / Nedrošība K	1,720 m/s² / 1,5 m/s²

⚠ UZMANĪBU! Pirms ierīces lietošanas rūpīgi izlasiet lietošanas instrukciju. Izlasiet visu drošības instrukciju un lietošanas pamācību klāt.

Turpmāk sniegto norādījumu neievērošana var kļūt par cēloni elektriskajam triecienam, ugunsgrēkam un/vai smagam savainojumam.

BRĪDINĀJUMS: Iekārtas lietotājam ir jābūt pietiekami informētam par iekārtas izmantošanu.

Pēc izlasīšanas uzglabājiet šos noteikumus turpmākai izmantošanai.

PIEPŪTĒJA DROŠĪBAS BRĪDINĀJUMI

Vienmēr valkājiet brilles un dzirdes aizsargus, kad lietojat mašīnu.

Ieslēgtu ierīci neatstāt bez uzraudzības.

Aizliegts pavērst saspiesta gaisa vai putekļu plūsmu pret cilvēkiem vai dzīvniekiem.

Neizmantojiet ierīci telpās ar potenciāli sprādzienbīstamu vidi.

Uzsprāgšanas risks. Nepieļaujiet pārmērīgu piepūšanu. Izpildiet visus ražotāja norādījumus par izstrādājumu. Neiestatiet ierīces izejas spiediena vērtību, kas ir augstāka par maksimālo piepūšamajam priekšmetam pieļaujamo spiediena vērtību.

Darbības laikā nedrīkst nobloķēt vai aizbāzt gaisa izplūdes atveri.

Pirms katras lietošanas pārbaudiet, vai gaisa šļūtenes nav nodilušas vai bojātas. Pārbaudiet, vai visi piederumu savienojumi ir droši.

Iekārtu drīkst lietot bērni, kas sasnieguši 8 gadu vecumu un personas ar ierobežotām fiziskajām, sensorajām un garīgajām spējām, kā arī personas ar nepietiekamu pieredzi un / vai zināšanām, ja tās tiek uzraudzītas vai tās ir instruētas par drošu apiešanos ar iekārtu un ir sapratušas briesmas, kas var rasties nepareizas lietošanas rezultātā.

Neatļaut bērniem spēlēties ar iekārtu!

Bērni iekārtas tīrīšanu un apkopi nedrīkst veikt bez uzraudzības.

Bojājumu rašanās gadījumā nekavējoties nodot rīku labošanai specializētā servisā.

Pēc nepārtrauktas darbības 10 minūtēm ir jāpārtrauc darbs uz vismaz 10 minūtēm, lai ierīce varētu atdzist.

Pirms mašīnai veikt jebkāda veida apkopes darbus, ir jāizņem ārā akumulātors.

Atkārtoti uzlādējamās baterijas pirms uzlādēšanas ir jāizņem no ierīces. Tukšās baterijas no ierīces ir jāizņem un droši jāatbrīvojas no tām. Ja ierīce tiek uzglabāta ilgāku laiku, tad baterijas ir jāizņem. Savienojuma kontakti nedrīkst būt savienoti par tuvu.

CITAS DROŠĪBAS UN DARBA INSTRUKCIJAS

UZMANĪBU! Lai novērstu īssavienojuma izraisītu aizdegšanās, savainojumu vai produkta bojājuma risku, neiegremdējiet instrumentu, maināmo akumulatoru vai uzlādes ierīci šķidrumos un rūpējieties par to, lai ierīcēs un akumulatoros neiekļūtu šķidrums. Koroziju izraisoši vai vadītspējīgi šķidrumi, piemēram, sālsūdens, noteiktas ķimikālijas, balinātāji vai produkti, kas satur balinātājus, var izraisīt īssavienojumu.

Akumulātorus un lādētājus nedrīkst taisīt vaļā un tie jāuzglabā sausās telpās.

M18 sistēmas akumulātorus lādēt tikai ar M18 sistēmas lādētājiem. Nedrīkst lādēt citus akumulātorus no citām sistēmām.

NOTEIKUMIEM ATBILSTOŠS IZMANTOJUMS

Piepūtējs ir paredzēts, lai piepūstu dažādus priekšmetus, piemēram, automašīnu riepas, velosipēdu riepas, zālienu kopšanas aprīkojuma riepas, sporta inventāru, gaisa matraču, pludmales rotaļlietas un citus piepūšamos priekšmetus.

Neizmantojiet šo iekārtu, lai piepildītu gaisa tvertnes vai amortizatoru gaisa spilvenus. Neizmantojiet šo ierīci kā mākslīgās elpināšanas ierīci. Neizmantojiet šo ierīci ķimikāliju izsmidzināšanai.

Izmantojiet ražojumu tikai tam paredzētajiem mērķiem.

PĀRĒJIE RISKI

Arī, pareizi lietojot ierīci, nav iespējams izslēgt pilnīgi visus riskus. Lietojot ierīci, var rasties šāds apdraudējums, kam lietotājam jāpievērš īpaša uzmanība:

- Vibrācijas radītas traumas. Turiet ierīci aiz tam paredzētajiem rokturiem un ierobežojiet darba un ekspozīcijas laiku.
- Troksnis var bojāt dzirdi. Lietojiet dzirdes aizsargierīces un ierobežojiet ekspozīcijas laiku.
- Netīrumu daļiņas var traumēt acis. Vienmēr valkājiet aizsargbrilles, stingras, garas bikses, cimdus un stingrus apavus.
- Indīgu putekļu ieelpošana.

NORĀDĪJUMI LITIJA JONU AKUMULATORIEM

Litija jonu akumulatoru lietošana

Akumulātori, kas ilgāku laiku nav izmantoti, pirms lietošanas jāuzlādē.

Pie temperatūras, kas pārsniedz 50°C, akumulātoru darbspēja tiek negatīvi ietekmēta. Vajag izvairīties no ilgākas saules un karstuma iedarbības.
Lādētāja un akumulātoru pievienojuma kontakti jāuztur tīri.
Lai baterijas darba ilgums būtu optimāls, pēc iekārtas izmantošanas tā jāuzlādē.
Lai akumulatori kalpotu pēc iespējas ilgāku laiku, tos pēc uzlādes ieteicams atvienot no lādētāj ierīces.

Akumulatora uzglabāšana ilgāk kā 30 dienas:
uzglabāt akumulatoru pie aptuveni 27° C un sausā vietā.
Uzglabāt akumulatoru uzlādes stāvoklī aptuveni pie 30%-50%.
Uzlādēt akumulatoru visus 6 mēnešus no jauna.

Litija jonu akumulatoru aizsardzība pret pārslodzi

Akumulatoru pārslogojuma gadījumos, esot ļoti lielam elektroenerģijas patēriņam, piem., ārkārtīgi augsts griezes moments, pēkšņa apstāšanās vai īssavienojums, elektriskais darbarīks 5 sekundes vibrē, uzlādes indikators mirgo, un elektriskais darbarīks pats izslēdzas.

Lai to atkal ieslēgtu, atlaidiet ieslēgšanas pogu un tad to ieslēdziet no jauna. Esot ārkārtīgi augstam noslogojumam, akumulators sakarst pārāk daudz. Šādā gadījumā visas uzlādes indikatora lampiņas mirgo tik ilgi, kamēr akumulators ir atdzisis. Darbu varat turpināt, kad uzlādes indikators vairs nedeg.

Litija jonu akumulatoru transportēšana

Uz litija jonu akumulatoriem attiecas noteikumi par bīstamo kravu pārvadāšanu.

Šo akumulatoru transportēšana jāveic saskaņā ar vietējiem, valsts un starptautiskajiem normatīvajiem aktiem un noteikumiem.

Patērētāja darbības, pārvadājot šos akumulatorus pa autoceļiem, nav reglamentētas.

Uz litija jonu akumulatoru komerciālu transportēšanu, ko veic ekspedīcijas uzņēmums, attiecas bīstamo kravu pārvadāšanas noteikumi. Sagatavošanas darbus un transportēšanu drīkst veikt tikai atbilstoši apmācīts personāls. Viss process jāvada profesionāli.

Veicot akumulatoru transportēšanu, jāievēro:

Pārliecinieties, ka kontakti ir aizsargāti un izolēti, lai izvairītos no īssavienojumiem.

Pārliecinieties, ka akumulators iepakojumā nevar paslīdēt. Bojātus vai tekošus akumulatorus nedrīkst transportēt. Plašāku informāciju Jūs varat saņemt no ekspedīcijas uzņēmuma.

TĪRĪŠANA

Vajag vienmēr uzmanīt, lai būtu tīras dzesēšanas atveres.

APKOPE

Izmantojiet tikai firmu Milwaukee piederumus un firmas Milwaukee rezerves daļas. Lieciet nomainīt detaļas, kuru nomaiņa nav aprakstīta, kādā no firmu Milwaukee klientu apkalpošanas servisiem. (Skat. brošūru "Garantija/klientu apkalpošanas serviss".)

Ja nepieciešams, klientu apkalpošanas servisā vai tieši pie firmas Techtronic Industries GmbH, Max-Eyth-Straße 10, 71364 Winnenden, Germany, var pieprasīt instrumenta numurs, kas norādīts uz jaudas paneļa.

PROBLĒMU NOVĒRŠANA

Ja spiediena precizitāte kļūst slikta vai gaisa sūkņa faktiskā vērtība ir lielāka par nulli, ja tā nav pievienota nevienam objektam, spiediena sensors, iespējams, ir novirzījies augstuma vai citu faktoru dēļ.

Lai atiestatītu:

Ja nekas nav pievienots piepūšējam, turiet ▬ un pogu Inflation 3 sekundes, lai atiestatītu spiedienu.

SIMBOLI

	Pirms sākt lietot instrumentu, lūdzu, izlasiet lietošanas pamācību.
	UZMANĪBU! BĪSTAMI!
	Pirms mašīnai veikt jebkāda veida apkopes darbus, ir jāizņem ārā akumulators.
	Strādājot ar mašīnu, vienmēr jānēsā aizsargbrilles.
	Nēsājiet ausu aizsargus.
	Uzsprāgšanas risks.
	Elektriskus aparātus, baterijas/akumulatorus nedrīkst utilizēt kopā ar mājsaimniecības atkritumiem. Elektriski aparāti un akumulatori ir jāsavāc atsevišķi un jānodod atkritumu pārstrādes uzņēmumā videi saudzīgai utilizācijai. Jautājiet vietējā iestādē vai savam specializētājam tirgotājam, kur atrodas atkritumu pārstrādes uzņēmumi vai savākšanas punkti.
V	Voltāža
⎓	Līdzstrāva
CE	Eiropas atbilstības zīme
UK CA	Lielbritānijas atbilstības zīme
001	Ukrainas atbilstības zīme
EAC	Eirāzijas atbilstības zīme

TECHNINIAI DUOMENYS	M18 BI
Konstrukcija	Pūtikas
Produkto numeris	4835 39 01 XXXXXX MJJJJ
Keičiamo akumuliatoriaus įtampa	18 V ⎓
Vardinė imamoji galia	270 W
Max töörõhk	150 PSI; 10,30 bar; 1030 kPa
Oro srautas @ 0 PSI / 0 bar / 0 kPa	38,8 l/min
Slėginės žarnos ilgis	92 cm
Prietaiso svoris įvertintas pagal EPTA 01/2014 tyrimų metodiką (Li-Ion 2,0 Ah ... 12,0 Ah)	3,25 ... 4,78 kg
Rekomenduojama aplinkos temperatūra eksploatuojant	-18 ... +50 °C
Rekomenduojami akumuliatoriai	M18B...; M18HB...
Rekomenduojami įkrovikliai	M12-18...; M1418C6
Informacija apie keliamą triukšmą: Vertės matuotos pagal EN 60335. Įvertintas A įrenginio keliamo triukšmo lygis dažniausiai sudaro:	
Garso slėgio lygis / Paklaida K	81,89 dB (A) / 1 dB (A)
Garso galios lygis / Paklaida K	89,88 dB (A) / 1 dB (A)
Nešioti klausos apsaugines priemones!	
Informacija apie vibraciją: Bendroji svyravimų reikšmė (trijų krypčių vektorių suma), nustatyta remiantis EN 60335.	
Vibravimų emisijos reikšmė a_h / Paklaida K	1,720 m/s² / 1,5 m/s²

⚠ **DĖMESIO! Prieš naudodami prietaisą atidžiai perskaitykite naudojimo instrukcijas. Perskaitykite visas saugumo pastabas ir nurodymus.**

Jei nepaisysite toliau pateiktų nuorodų, gali kilti elektros smūgio, gaisro ir /arba sunkių sužalojimų pavojus.

ĮSPĖJIMAS. Naudotojas privalo būti išsamiai instruktuotas apie prietaiso naudojimą!

Išsaugokite šias saugos nuorodas ir reikalavimus, kad ir ateityje galėtumėte jais pasinaudoti.

PŪTIKO SAUGOS ĮSPĖJIMAI

Naudodami mašiną visada nešiokite apsauginius akinius ir klausos apsaugą.

Įjungto prietaiso nepalikite be priežiūros.

Niekada nenukreipkite suslėgto oro į žmones ar gyvūnus, nepūskite į juos dulkių.

Nenaudokite įrenginio patalpose su potencialiai sprogia atmosfera.

Sprogimo pavojus. Neperpūskite. Vadovaukitės visais gamintojo nurodymais. Nenustatykite didesnio įrankio išėjimo slėgio nei nurodytas pripučiamo daikto maksimalus slėgis.

Darbo metu niekada neužblokuokite ar neužkimškite oro išleidimo angos.

Kiekvieną kartą prieš naudodami patikrinkite, ar pneumatinė žarna neapgadinta ir nesusidėvėjusi. Patikrinkite, ar visos priedų jungtys yra tvirtos.

Prietaisą gali naudoti vyresni nei 8 metų vaikai ir neturintys pakankamai žinių ir (arba) patirties ribotų psichinių, jutiminių ir protinių gebėjimų asmenys, jeigu jie yra prižiūrimi arba jie buvo išmokyti, kaip saugiai naudotis prietaisu, ir suprato galimus pavojus.

Vaikams negalima žaisti su prietaisu.

Neprižiūrimi vaikai negali prietaiso valyti arba atlikti jo techninės priežiūros.

Remontuoti pažeidimus nedelsdami paveskite įgaliotoms dirbtuvėms.

Po 10 minučių nepertraukiamo darbo būtina padaryti bent 10 minučių pertraukią, kad įrenginys atvėstų.

Prieš atlikdami bet kokius darbus įrenginyje, išimkite keičiamą akumuliatorių.

Prieš įkraudami iš prietaiso išimkite įkraunamąsias baterijas. Iš prietaiso būtina išimti tuščias baterijas ir jas saugiai utilizuoti. Jeigu prietaisas sandėliuojamas ilgesnį laiką, baterijas būtina išimti.
Draudžiamas jungties kontaktų trumpasis jungimas.

KITI SAUGUMO IR DARBO NURODYMAI

DĖMESIO! Siekdami išvengti trumpojo jungimo sukeliamą gaisro pavojaus, sužalojimų arba produkto pažeidimų, nekiškite įrankio, keičiamo akumuliatoriaus arba įkroviklio į skysčius ir pasirūpinkite, kad į prietaisus arba akumuliatorius nepatektų jokių skysčių. Koroziją sukeliantys arba laidūs skysčiai, pvz., sūrus vanduo, tam tikri chemikalai ir balikliai arba produktai, kurių sudėtyje yra baliklių, gali sukelti trumpąjį jungimą.

Keičiamų akumuliatorių ir įkroviklių nelaikykite atvirai. Laikykite tik sausoje vietoje. Saugokite nuo drėgmės.

Keičiamus M18 sistemos akumuliatorius kraukite tik „M18“ sistemos įkrovikliais. Nekraukite kitų sistemų akumuliatorių.

NAUDOJIMAS PAGAL PASKIRTĮ

Pūtikas yra skirtas automobilio, dviračių, vejos įrangos padangoms, sportinei įrangai, oro čiužiniams, paplūdimio žaislams ir kt. pripūsti.

Nenaudokite šio įrankio oro bakams ar amortizatoriams užpildyti. Nenaudokite šio įrankio kaip kvėpavimo įrenginio. Nenaudokite šio įrankio cheminėms medžiagoms purkšti.

Nenaudokite gaminio kitaip, nei nurodytas naudojimas pagal paskirtį.

KITI PAVOJAI

Net ir tinkamai naudojant įrenginį neįmanoma apsisaugoti nuo visų liekamųjų rizikų. Naudojant įrenginį gali kilti šie pavojai, į kuriuos naudotojui ypač svarbu atkreipti dėmesį:

- Vibracijos sukeliami sužalojimai. Įrenginį laikykite už tam skirtų rankenų ir apribokite darbo bei ekspozicijos trukmę.
- Dėl triukšmo gali būti pažeista klausa. Naudokite klausos organų apsaugos priemones ir apribokite ekspozicijos trukmę.
- Nešvarumų dalelių sukeliami akių sužalojimai. Visuomet būkite su apsauginiais akiniais, mūvėkite tvirtas ilgas kelnes, pirštines ir avėkite tvirtus apsauginius batus.
- Nuodingų dulkių įkvėpimas.

NURODYMAI DĖL LIČIO JONŲ AKUMULIATORIAUS

Ličio jonų akumuliatoriaus naudojimas

Ilgesnį laiką nenaudotus keičiamus akumuliatorius prieš naudojimą įkraukite.

Aukštesnė nei 50°C temperatūra mažina keičiamų akumuliatorių galią. Venkite ilgesnio saulės ar šilumos šaltinių poveikio.
Įkroviklio ir keičiamo akumuliatoriaus jungiamieji kontaktai visada turi būti švarūs.
Kad prietaisas kuo ilgiau veiktų, pasinaudoję juo, iki galo įkraukite akumuliatorius.
Siekiant užtikrinti kuo ilgesnį baterijos tarnavimo laiką, reikėtų ją po atlikto įkrovimo iškart išimti iš įkroviklio.

Bateriją laikant ilgiau nei 30 dienų, būtina atkreipti dėmesį į šias nuorodas:
bateriją laikyti sausoje aplinkoje, esant apie 27 °C temperatūrai.
Baterijos įkrovimo lygis turi būti nuo 30% iki 50%.
Baterija pakartotinai turi būti įkraunama kas 6 mėnesius.

Ličio jonų akumuliatoriaus apsauga nuo perkrovos

Esant akumuliatoriaus perkrovai dėl pernelyg didelio srovės suvartojimo, pvz.: itin didelių apsukų, staigaus sustabdymo ar trumpojo jungimo, elektrinis įrankis vibruoja 5 sekundes, signalinis įkrovos rodmuo pradeda mirksėti ir elektrinis įrankis automatiškai išsijungia.

Norint įrankį pakartotinai įjungti, reikia atleisti jungiklį ir vėl jį įjungti. Esant ekstremalioms apkrovoms akumuliatorius per stipriai įkaista. Tokiu atveju visos įkrovos lemputės mirksi taip ilgai, kol akumuliatorius atvėsta. Užgesus įkrovos rodmenims įrankiu galima naudotis toliau.

Ličio jonų akumuliatorių pervežimas

Ličio jonų akumuliatoriams taikomos įstatyminės nuostatos dėl pavojingų krovinių pervežimų.

Šiuos akumuliatorius pervežti būtina laikantis vietinių, nacionalinių ir tarptautinių direktyvų ir nuostatų.

Naudotojai šiuos akumuliatorius gali naudoti savo transporte be jokių kitų sąlygų.

Už komercinį ličio jonų akumuliatorių pervežimą atsako ekspedicijos įmonė pagal nuostatas dėl pavojingų krovinių pervežimo.
Pasiruošimo išsiųsti ir pervežimo darbus gali atlikti tik atitinkamai išmokyti asmenys. Visas procesas privalo būti prižiūrimas.

Pervežant akumuliatorius būtina laikytis šių punktų:

Siekiant išvengti trumpųjų jungimų, įsitikinkite, kad kontaktai yra apsaugoti ir izoliuoti.

Atkreipkite dėmesį, kad akumuliatorius pakuotės viduje neslidinėtų. Draudžiama pervežti pažeistus arba tekančius akumuliatorius. Dėl detalesnių nurodymų kreipkitės į savo ekspedicijos įmonę.

VALYMAS

Įrenginio vėdinimo angos visada turi būti švarios.

TECHNINIS APTARNAVIMAS

Naudokite tik „Milwaukee“ priedus ir „Milwaukee“ atsargines dalis. Dalis, kurių keitimas neaprašytas, leidžiama keisti tik „Milwaukee“ klientų aptarnavimo skyriams (žr. garantiją/klientų aptarnavimo skyrių adresus brošiūroje).

Jei reikia, nurodant įrenginio tipą bei specifikacijų lentelėje esantį numerį, iš klientų aptarnavimo skyriaus arba tiesiai iš Techtronic Industries GmbH, Max-Eyth-Straße 10, 71364 Winnenden, Germany, galima užsisakyti prietaiso surinkimo brėžinius.

TRIKČIŲ DIAGNOSTIKA IR ŠALINIMAS

Jei slėgis nurodomas netiksliai arba pūtiko faktinė reikšmė viršija nulį, nors jis neprijungtas prie jokio objekto, gali būti, kad slėgio jutiklio veikimui daro poveikį aukštis ar kiti veiksniai.

Norint nustatyti iš naujo:

Nieko neprijungę prie pripūtimo, palaikykite 3 sekundes nuspaudę mygtuką ▬ ir „Inflation“ , kad iš naujo nustatytumėte slėgį.

SIMBOLIAI

	Prieš pradėdami dirbti su prietaisu, atidžiai perskaitykite jo naudojimo instrukciją.
	DĖMESIO! ĮSPĖJIMAS! PAVOJUS!
	Prieš atlikdami bet kokius darbus įrenginyje, išimkite keičiamą akumuliatorių.
	Dirbdami su įrenginiu visada nešiokite apsauginius akinius.
	Nešiokite klausos apsaugos priemones.
	Sprogimo pavojus.
	Elektros prietaisų, baterijų/akumuliatorių šalinti kartu su buitinėmis atliekomis negalima. Elektros prietaisus ir akumuliatorius reikia surinkti atskirai ir atiduoti perdirbimo įmonei, kad būtų pašalinti aplinkai saugiu būdu. Vietos valdžios institucijose arba specializuotose prekybos vietose pasidomėkite apie perdirbimo ir surinkimo centrus.
V	Įtampa
⎓	Nuolatinė srovė
CE	Europos atitikties ženklas
UK CA	Britanijos atitikties ženklas
001	Ukrainos atitikties ženklas
EAC	Eurazijos atitikties ženklas

TEHNILISED ANDMED	M18 BI
Konstruktsioon	Õhupump
Tootmisnumber	4835 39 01 XXXXXX MJJJJ
Vahetatava aku pinge	18 V ⎓
Nimitarbimine	270 W
Maks. eksploatavimo slėgis	150 PSI; 10,30 bar; 1030 kPa
Õhuvoolu maht @ 0 PSI / 0 bar / 0 kPa	38,8 l/min
Survevooliku pikkus	92 cm
Kaal vastavalt EPTA-protseduurile 01/2014 (Li-Ion 2,0 Ah ... 12,0 Ah)	3,25 ... 4,78 kg
Soovituslik keskkonna temperatuur töötamiseks	-18 ... +50 °C
Soovituslikud akupakid	M18B...; M18HB...
Soovituslik laadija	M12-18...; M1418C6
Müra andmed: Mõõteväärtused on kindlaks tehtud vastavalt normile EN 60335. Seadme tüüpiline hinnanguline (müratase:	
Helirõhutase / Määramatus K	81,89 dB (A) / 1 dB (A)
Helivõimsuse tase / Määramatus K	89,88 dB (A) / 1 dB (A)
Kandke kaitseks kõrvaklappe!	
Vibratsiooni andmed: Vibratsiooni koguväärtus (kolme suuna vektorsummmõõdetud EN 60335 järgi.	
Vibratsiooni emissiooni väärtus a_h / Määramatus K	1,720 m/s² / 1,5 m/s²

⚠ TÄHELEPANU! Enne seadme kasutamist lugege kasutusjuhend hoolikalt läbi. Lugege kõik ohutusnõuanded ja juhendid läbi.

Järgnevalt toodud juhiste eiramise tagajärjeks võib olla elektrilöök, tulekahju ja/või rasked vigastused.

HOIATUS: Kasutajat tuleb seadme kasutamisega seonduvalt piisavalt juhendada!

Hoidke kõik ohutusnõuded ja juhised edasiseks kasutamiseks hoolikalt alles.

ÕHUPUMBA OHUTUSHOIATUSED

Kasutage alati kaitseprille ja kuulmiskaitset seadmega töötamisel.

Ärge jätke sisselülitatud seadet järelvalveta.

Ärge suunake suruõhku ega puhuge sellega tolmu kunagi inimeste ega loomade suunas.

Ärge kasutage seadet ruumides, kus võib olla plahvatusohtlik atmosfäär.

Lõhkemisoht. Ärge täitke üle. Järgige kõiki tootja juhiseid. Ärge seadke tööriista väljundsurvele, mis on suurem kui täidetava eseme maksimaalne lubatav surve.

Ärge blokeerige ega sulgege kasutamise ajal õhuväljalaset.

Kontrollige enne iga kasutamist, ega õhuvoolikud ei ole kulunud või kahjustunud. Kontrollige, kas kõik lisatarvikute ühendused on tugevalt kinni.

Seadet tohivad kasutada alla 8-aastased lapsed või piiratud füüsiliste, sensoorsete või vaimsete võimete, puudulike kogemuste ja / või puudulike teadmistega isikud ainult järelevalve all või juhul, kui neid on seadme kasutamise osas juhendatud ning nad mõistavad sellest tulenevaid ohte.

Lapsed ei tohi seadmega mängida.

Puhastust ja hooldust ei tohi lapsed järelevalveta teostada.

Laske kahjustused kohe volitatud oskustöökojas remontida.

Pärast 10 minuti pikkust pidevat kasutamist tuleb teha vähemalt 10 minuti pikkune paus, et seade saaks jahtuda.

Enne kõiki töid masina kallal võtke vahetatav aku välja.

Korduvalt laetavad patareid enne laadimist seadmest eemaldada Tühjad patareid seadmest eemaldada ja ohutult nendest vabaneda. Seadme pikaajalisel hoiustamisel eemaldada patareid.

Ühenduse kontakte ei tohi ühendada lähestikku

EDASISED OHUTUS- JA TÖÖJUHISED

TÄHELEPANU! Lühisest põhjustatud tuleohu, vigastuste või toote kahjustuste vältimiseks ärge kastke tööriista, vahetusakut ega laadimisseadet vedelikku ning jälgige, et vedelikke ei tungiks seadmetesse ega akusse. Korrodeeruvad või elektrit juhtivad vedelikud, nagu soolvesi, teatud kemikaalid ja pleegitusained või pleegitusaineid sisaldavad tooted, võivad põhjustada lühist.

Ärge avage vahetatavaid akusid ega laadijaid ning ladustage neid ainult kuivades ruumides. Kaitske niiskuse eest.

Laadige süsteemi M18 vahetatavaid akusid ainult süsteemi M18 laadijatega. Ärge laadige nendega teiste süsteemide akusid.

KASUTAMINE VASTAVALT OTSTARBELE

Õhupump on mõeldud näiteks autorehvide, jalgrattarehvide, muruniidukirehvide, spordivahendite, õhkmadratsite, rannamänguasjade ja muude täispuhutavate esemete täitmiseks õhuga.

Ärge kasutage pumpa õhumahutite täitmiseks ega löögi andmiseks. Ärge kasutage pumpa hingamisaparaadina. Ärge kasutage pumpa kemikaalide pihustamiseks.

Ärge kasutage toodet viisidel, mida ei ole toodud kasutusotstarbe peatükis.

JÄÄKOHUD

Jääkohud ei ole välistatud ka otstarbekohase kasutamise korral. Kasutamisel võivad tekkida järgmised ohud, millele kasutaja peab erilist tähelepanu pöörama:

- Vibratsioonist põhjustatud vigastused. Hoidke seadet selleks ette nähtud käepidemetest ja piirake töö- ning toimeaega.
- Mürasaaste võib põhjustada kuulmekahjustusi. Kandke kuulmekaitset ja piirake toimeaega.
- Mustuseosakestest põhjustatud silmavigastused. Kandke alati kaitseprille, vastupidavaid pikki pükse, kindaid ning tugevaid jalatseid.
- Mürgiste tolmude sissehingamine

LIITIUMIOONAKUDE JUHISED

Liitiumioonakude kasutus

Pikemat aega mittekasutatud akusid laadige veel enne kasutamist.

Temperatuur üle 50 °C vähendab vahetatava aku töövõimet. Vältige pikemat soojenemist päikese või kütteseadme mõjul.
Hoidke laadija ja vahetatava aku ühenduskontaktid puhtad.
Optimaalse patarei eluea tagamiseks, pärast kasutamist lae patareiplokk täielikult.
Akud tuleks võimalikult pika kasutusea saavutamiseks pärast täislaadimist laadijast välja võtta.

Aku ladustamisel üle 30 päeva:
Ladustage akut kuivas kohas u 27°C juures.
Ladustage akut u 30-50% laetusseisundis.
Laadige aku iga 6 kuu tagant täis.

Liitiumioonakude ülekoormuskaitse

Aku ülekoormamisel kõrge voolutarbimisega, nt puuri blokeerumisel, lühise tekkimisel või ülikõrgetel pööretel, vibreerib elektritööriist 5 sekundit, laadimistuli vilgub ja tööriist lülitub automaatselt välja.

Uuesti sisse lülitamiseks tuleb päästik esmalt vabastada ning seejärel uuesti alla suruda. Ülisuurel koormusel võib aku kuumeneda kõrgete temperatuurideni. Sellisel juhul vilguvad kõik laadimistulukesed kuni aku jahtumiseni. Peale laadimistulukeste kustumist võite tööd jätkata.

Liitiumioonakude transportimine

Liitiumioonakud on allutatud ohtlike ainete transportimisega seonduvatele õigusaktidele.

Nende akude transportimine peab toimuma kohalikest, siseriiklikest ja rahvusvahelistest eeskirjadest ning määrustest kinni pidades.

Tarbijad tohivad neid akusid edasiste piiranguteta tänaval transportida.

Liitiumioonakude kommertstransport ekspedeerimisettevõtete kaudu on allutatud ohtlike ainete transportimisega seonduvatele õigusaktidele. Tarne-ettevalmistusi ja transporti tohivad teostada eranditult vastavalt koolitatud isikud. Kogu protsessi tuleb asjatundlikult jälgida.

Akude transportimisel tuleb järgida järgmisi punkte:

Tehke kindlaks, et kontaktid on lühiste vältimiseks kaitstud ja isoleeritud.

Pöörake tähelepanu sellele, et akupakk ei saaks pakendis nihkuda. Kahjustatud või välja voolanud akusid ei tohi kasutada. Pöörduge edasiste juhiste saamiseks ekspedeerimisettevõtte poole.

PUHASTAMINE

Hoidke masina õhutuspilud alati puhtad.

HOOLDUS

Kasutage ainult Milwaukee tarvikuid ja Milwaukee tagavaraosi. Detailid, mille väljavahetamist pole kirjeldatud, laske välja vahetada Milwaukee klienditeeninduspunktis (vaadake brošüüri garantii / klienditeeninduste aadressid).

Vajaduse korral võite tellida seadme läbilõikejoonise, näidates ära masina tüübi ja andmesildil oleva numbri. Selleks pöörduge klienditeeninduspunkti või otse: Techtronic Industries GmbH, Max-Eyth-Straße 10, 71364 Winnenden, Germany.

TÕRKEOTSING

Kui avaldatav surve ei ole täpne või õhkpumba tegelik väärtus on suurem kui null, kui see on mis tahes objektiga ühendatud, võib surveandur olla nihkunud kõrguse või muude tegurite mõjul.

Lähtestamiseks tegutsege järgmiselt:

Kui täispuhutiga pole midagi ühendatud, hoidke rõhu lähtestamiseks ➖ ja nuppu Inflation 3 sekundit all.

SÜMBOLID

	Palun lugege enne käikulaskmist kasutamisjuhend hoolikalt läbi.
	ETTEVAATUST! TÄHELEPANU! OHUD!
	Enne kõiki töid masina kallal võtke vahetatav aku välja.
	Masinaga töötades kandke alati kaitseprille.
	Kandke kaitseks kõrvaklappe.
	Lõhkemisoht.
	Elektriseadmeid, patareisid/akusid ei tohi utiliseerida koos majapidamisprügiga. Elektriseadmed ja akud tuleb eraldi kokku koguda ning kõrvaldada keskkonnasõbralikul moel töötlemiskeskusesse. Küsige infot jäätmekäitlusjaamade ja kogumispunktide kohta oma kohalike ametnike või edasimüüja käest.
V	Voltaaž
⎓	Alalisvool
CE	Euroopa vastavusmärk
UK CA	Ühendkuningriigi vastavusmärk
001	Ukraina vastavusmärk
EAC	Euraasia vastavusmärk

ТЕХНИЧЕСКИЕ ДАННЫЕ

	M18 BI
Модель	Насос
Серийный номер изделия	4835 39 01 XXXXXX MJJJJ
Вольтаж аккумулятора	18 V ⎓
Номинальная потребляемая мощность	270 W
Макс. рабочее давление	150 PSI; 10,30 bar; 1030 kPa
Объемный расход воздуха @ 0 PSI / 0 bar / 0 kPa	38,8 l/min
Длина шланга высокого давления	92 cm
Вес согласно процедуре EPTA 01/2014 (Li-Ion 2,0 Ah ... 12,0 Ah)	3,25 ... 4,78 kg
Температура окружающей среды, рекомендованная для эксплуатации	-18 ... +50 °C
Рекомендованные аккумуляторные блоки	M18B...; M18HB...
Рекомендованные зарядные устройства	M12-18...; M1418C6
Информация по шумам: Значения замерялись в соответствии со стандартом EN 60335. Уровень шума прибора, определенный по показателю A, обычно составляет:	
Уровень звукового давления / Небезопасность K	81,89 dB (A) / 1 dB (A)
Уровень звуковой мощности / Небезопасность K	89,88 dB (A) / 1 dB (A)
Пользуйтесь приспособлениями для защиты слуха.	
Информация по вибрации: Общие значения вибрации (векторная сумма трех направлений) определены в соответствии с EN 60335.	
Значение вибрационной эмиссии a_h / Небезопасность K	1,720 m/s² / 1,5 m/s²

⚠ **ВНИМАНИЕ! Перед использованием прибора внимательно ознакомьтесь с инструкцией. Ознакомьтесь со всеми указаниями по безопасности и инструкциями**

При несоблюдении нижеследующих указаний возможно поражения электротоком, возникновение пожара и/или получение серьезных травм.

ПРЕДУПРЕЖДЕНИЕ: Пользователь должен быть в достаточной степени ознакомлен с принципами эксплуатации данного прибора!

Сохраняйте эти инструкции и указания для будущего использования.

ТЕХНИКА БЕЗОПАСНОСТИ ПРИ ОБРАЩЕНИИ С НАСОСОМ

При использовании станка всегда носите защитные очки и средства защиты слуха.

Не оставлять включенное устройство без присмотра.

Ни в коем случае не направляйте подачу сжатого воздуха на людей или животных и не сдувайте пыль в их направлении.

Не используйте устройство в помещениях с потенциально взрывоопасной атмосферой.

Риск разрыва. Не создавайте чрезмерного давления при накачивании. Выполняйте все инструкции производителя накачиваемого материала. Не устанавливайте на инструменте значения выходного давления, превышающие максимальное значение, указанное на накачиваемом материале.

Ни в коем случае не блокируйте и не вставляйте ничего в штуцер выхода воздуха во время работы.

Каждый раз перед использованием проверяйте воздушный шланг на следы износа или повреждений. Убедитесь в надежности крепления всех дополнительных соединений.

Использование технического фена детьми старше 8 лет и лицами с ограниченными физическими или умственными способностями, а также лицами, не имеющими опыта обращения с подобным оборудованием, допускается только под присмотром или после инструктажа по безопасному использованию прибора и осознания данными лицами опасностей, связанных с его эксплуатацией.

Детям запрещено играть с прибором.

Чистка и уход не должны производиться детьми без присмотра.

Повреждения должны незамедлительно устраняться в сертифицированном сервисном центре.

Через 10 минут непрерывной эксплуатации обязательно сделайте небольшой перерыв как минимум на 10 минут, чтобы устройство успело охладиться.

Выньте аккумулятор из машины перед проведением с ней каких-либо манипуляций.

Перезаряжаемые батареи перед зарядкой необходимо извлечь из устройства. Разряженные батареи следует извлечь из устройства и утилизировать безопасным способом. Если устройство не используется длительное время, необходимо извлечь батареи. Соединительные контакты запрещено замыкать накоротко.

ДОПОЛНИТЕЛЬНЫЕ УКАЗАНИЯ ПО БЕЗОПАСНОСТИ И РАБОТЕ

ВНИМАНИЕ! Для предотвращения опасности пожара в результате короткого замыкания, травм и повреждения изделия не опускайте инструмент, сменный аккумулятор или зарядное устройство в жидкости и не допускайте попадания жидкостей внутрь устройств или аккумуляторов. Коррозионные и проводящие жидкости, такие как соленый раствор, определенные химикаты, отбеливающие средства или содержащие их продукты, могут привести к короткому замыканию.

Никогда не вскрывайте аккумуляторы или зарядные устройства и храните их только в сухих помещениях. Следите, чтобы они всегда были сухими.

Для зарядки аккумуляторов модели M18 используйте только зарядным устройством M18. Не заряжайте аккумуляторы других систем.

ИСПОЛЬЗОВАНИЕ

Насос предназначен для накачивания таких материалов как автомобильные покрышки, велосипедные шины, колеса газонокосилок, спортивный инвентарь, надувные матрацы, плавательные принадлежности и другие надувные изделия.

Не используйте данный инструмент для заполнения воздухосборников и создания пневмоволн. Не используйте данный инструмент в качестве дыхательного устройства. Не используйте данный инструмент для распыления химикатов.

Не используйте этот продукт для любой другой цели; используйте его только по указанному целевому назначению.

ОСТАТОЧНЫЕ ОПАСНОСТИ

Даже при надлежащем использовании нельзя исключить все остаточные риски. При использовании могут возникнуть такие опасности, на которые пользователь должен обратить особое внимание:

- Травмы вследствие вибрации. Держите прибор за предусмотренные для этого рукоятки и ограничивайте время работы и экспозиции.
- Шумовое воздействие может привести к повреждению слуха. Носите защитные наушники и ограничивайте продолжительность экспозиции.
- Травмы глаз, вызванные частицами загрязнений. Всегда надевайте защитные очки, плотные длинные брюки, рукавицы и прочную обувь.
- Вдыхание ядовитой пыли.

УКАЗАНИЯ ДЛЯ ЛИТИЙ-ИОННЫХ АККУМУЛЯТОРОВ

Использование литий-ионных аккумуляторов

Перед использованием аккумулятора, которым не пользовались некоторое время, его необходимо зарядить.

Температура свыше 50°C снижает работоспособность аккумуляторов. Избегайте продолжительного нагрева или прямого солнечного света (риск перегрева).
Контакты зарядного устройства и аккумуляторов должны содержаться в чистоте.
Для обеспечения оптимального срока службы аккумулятор необходимо полностью заряжать после использования прибора.
Для достижения максимально возможного срока службы аккумуляторы после зарядки следует вынимать из зарядного устройства.

При хранении аккумулятора более 30 дней:
Храните аккумулятор при 27°C в сухом месте.
Храните аккумулятор с зарядом примерно 30% - 50%.
Каждые 6 месяцев аккумулятор следует заряжать.

Защита литий-ионных аккумуляторов от перегрузки

В случае перегрузки аккумулятора по причине слишком большого потребления электроэнергии, при экстремально большом крутящем моменте, внезапной остановке или коротком замыкании, электроприбор вибрирует в течение 5 секунд, загорается индикатор заряда аккумулятора и электроприбор автоматически выключается. ть работу.

Для повторного включения следует отжать кнопку включения и потом снова включить. При слишком высоких нагрузках аккумулятор перегревается. В этом случае загораются все лампы индикатора заряда аккумулятора. Когда аккумулятор остынет и лампы погаснут – можно продолжа

Транспортировка литий-ионных аккумуляторов

Литий-ионные аккумуляторы в соответствии с предписаниями закона транспортируются как опасные грузы.
Транспортировка этих аккумуляторов должна осуществляться с соблюдением местных, национальных и международных предписаний и положений.
Эти аккумуляторы могут перевозиться по улице потребителем без дальнейших обязательств.
При коммерческой транспортировке литий-ионных аккумуляторов экспедиторскими компаниями действуют положения, касающиеся транспортировки опасных грузов. Подготовка к отправке и транспортировка должны производиться исключительно специально обученными лицами. Весь процесс должен находиться под контролем специалиста.
При транспортировке аккумуляторов необходимо соблюдать следующие пункты:
Убедитесь, что контакты защищены и изолированы во избежание короткого замыкания.
Следите за тем, чтобы аккумуляторный блок не соскользнул внутри упаковки. Транспортировка поврежденных или протекающих аккумуляторов запрещена. За дополнительными указаниями обратитесь к своему экспедитору.

СТИРКА

Всегда держите охлаждающие отверстия чистыми.

ОБСЛУЖИВАНИЕ

Пользуйтесь аксессуарами и запасными частями Milwaukee.
В случае возникновения необходимости в замене, которая не была описана, обращайтесь в один из сервисных центров по обслуживанию электроинструментов Milwaukee (см. список сервисных организаций).
При необходимости может быть заказан чертеж инструмента с трехмерным изображением деталей. Пожалуйста, укажите номер и тип инструмента и закажите чертеж у Ваших местных агентов или непосредственно у Techtronic Industries GmbH, Max-Eyth-Straße 10, 71364 Winnenden, Germany.

ПОИСК И УСТРАНЕНИЕ НЕИСПРАВНОСТЕЙ

Если точность индикации давления снижается или для насоса отображается фактическое значение больше нуля, когда он не подключен к какому-либо объекту, возможно, произошло отклонение датчика давления из-за перепада высоты над уровнем моря или под действием других факторов.

Для сброса:
Когда к нагнетателю ничего не подключено, удерживайте ▬ и кнопку Inflation в течение 3 секунд, чтобы сбросить давление.

СИМВОЛЫ

	Пожалуйста, внимательно прочтите инструкцию по использованию перед началом любых операций с инструментом.
	ВНИМАНИЕ! ПРЕДУПРЕЖДЕНИЕ! ОПАСНОСТЬ!
	Выньте аккумулятор из машины перед проведением с ней каких-либо манипуляций.
	При работе с инструментом всегда надевайте защитные очки.
	Используйте наушники!
	Риск разрыва.
	Электроприборы, батареи/аккумуляторы запрещено утилизировать вместе с бытовым мусором. Электрические приборы и аккумуляторы следует собирать отдельно и сдавать в специализированную компанию для утилизации в соответствии с нормами охраны окружающей среды. Получите в местных органах власти или у вашего специализированного дилера сведения о центрах вторичной переработки и пунктах сбора.
V	Напряжение
⎓	Постоянный ток
CE	Европейский знак соответствия
UK CA	Британский знак соответствия
001	Украинский знак соответствия
EAC	Евроазиатский знак соответствия

ТЕХНИЧЕСКИ ДАННИ

	M18 BI
Тип	Нагнетателна помпа
Производствен номер	4835 39 01 XXXXXX MJJJJ
Напрежение на акумулатора	18 V ⎓
Номинална консумирана мощност	270 W
Макс. работно налягане	150 PSI; 10,30 bar; 1030 kPa
Обем на въздушната струя @ 0 PSI / 0 bar / 0 kPa	38,8 l/min
Дължина на нагнетателния маркуч	92 cm
Тегло съгласно процедурата EPTA 01/2014 (Li-Ion 2,0 Ah ... 12,0 Ah)	3,25 ... 4,78 kg
Препоръчителна температура на околната среда при експлоатация	-18 ... +50 °C
Препоръчителни акумулаторни батерии	M18B...; M18HB...
Препоръчителни зарядни устройства	M12-18...; M1418C6
Информация за шума: Измерените стойности са получени съобразно EN 60335. Оцененото с A ниво на шума на уреда е съответно:	
Равнище на звуковото налягане / Несигурност K	81,89 dB (A) / 1 dB (A)
Равнище на мощността на звука / Несигурност K	89,88 dB (A) / 1 dB (A)
Да се носи предпазно средство за слуха!	
Информация за вибрациите: Общите стойности на вибрациите (векторна сума на три посоки) са определени в съответствие с EN 60335.	
Стойност на емисии на вибрациите a_h / Несигурност K	1,720 m/s² / 1,5 m/s²

⚠ ВНИМАНИЕ! Преди да използвате уреда, внимателно прочетете ръководството. Прочетете указанията за безопасност и съветите.

Ако не спазвате следните указания, това може да доведе до токов удар, пожар и/или тежки наранявания.

ПРЕДУПРЕЖДЕНИЕ: Операторът трябва да бъде подходящо обучен за употребата на уреда.

Запазете всички указания и инструкции за безопасност за бъдещето.

ИНСТРУКЦИИ ЗА БЕЗОПАСНОСТ ПРИ ИЗПОЛЗВАНЕ НА НАГНЕТАТЕЛНАТА ПОМПА

Винаги носете защитни очила и антифони при използване на машината.

Не оставяйте включения уред без надзор.

Никога не насочвайте струята с нагнетения въздух към хора или животни и никога не издухвайте прах в тяхна посока.

Не използвайте уреда в помещения с потенциално взривоопасна атмосфера.

Риск от пръсване. Не нагнетявайте въздуха прекомерно. Спазвайте всички указания на производителя на продукта. Не настройвайте инструмента на по-голямо работно налягане от посоченото върху продукта, който ще надувате.

Никога не запушвайте или блокирайте дюзата за въздуха по време на работа.

Преди всяко използване проверявайте маркуча за износване или повреди. Проверявайте дали всички аксесоари са свързани правилно.

Уредът може да се ползва от лица на повече от 8 години и от лица с намалени физически, сетивни или умствени способности или липса на опит и / или знания, ако те биват контролирани или са инструктирани относно безопасната уиотреба на уреда и са разбрали произтичащите вследствие на това опасности.

Децата не трябва да играят с уреда.

Поцистване и поддържане не трябва да се извършва от деца без наблюдеие.
Отстранете повредите незабавно в оторизиран специализиран сервиз.
След 10 минути непрекъсната работа трябва да направите кратка почивка от поне 10 минути, за да може уредът да се охлади.
Преди започване на каквито е да е работи по машината извадете акумулатора.
Акумулаторни батерии трябва да бъдат отстранени от уреда преди да бъдат заредени. Изтощени батерии трябва да бъдат отстранени от уреда и изхвърлени по безопасен начин. Ако уредът се съхранява дълго време неизползван, батериите трябва да бъдат отстранени. Забранено е клемите на захранването да бъдат свързвани накъсо.

ДОПЪЛНИТЕЛНИ УКАЗАНИЯ ЗА РАБОТА И БЕЗОПАСНОСТ

ВНИМАНИЕ! За да избегнете опасността от пожар, предизвикана от късо съединение, както и нараняванията и повредите на продукта, не потапяйте инструмента, сменяемата акумулаторна батерия или зарядното устройство в течности и се погрижете в уредите и акумулаторните батерии да не попадат течности. Течностите, предизвикващи корозия или провеждащи електричество, като солена вода, определени химикали, избелващи вещества или продукти, съдържащи избелващи вещества, могат да предизвикат късо съединение.

Не отваряйте акумулатори и зарядни устройства и ги съхранявайте само в сухи помещения. Пазете ги от влага.

Акумулатори от системата M18 да се зареждат само със зарядни устройства от системата M18 laden. Да не се зареждат акумулатори от други системи.

ИЗПОЛЗВАНЕ ПО ПРЕДНАЗНАЧЕНИЕ

Нагнетателната помпа е предназначена за надуване на продукти от рода на автомобилни и велосипедни гуми, гуми на косачки за трева, въздушни матраци, плажни играчки и други подобни надуваеми артикули.
Не използвайте този инструмент за пълнене на въздушни резервоари или въздушни амортисьори. Не използвайте този инструмент като дихателен апарат. Не използвайте този инструмент за пръскане с химикали.
Не използвайте уреда по различен от описаните в предназначението начини.

ОСТАТЪЧНИ РИСКОВЕ

Дори при правилна употреба, остатъчните рискове не могат да бъдат изключени. При използване могат да възникнат следните опасности, за които обслужващият трябва да внимава:

- Наранявания, причинени от вибрации. Дръжте уреда за предвидените за целта ръкохватки и ограничавайте времето на работа и експозиция.
- Шумовото натоварване може да причини слухови увреждания. Носете защита за слуха и ограничете продължителността на експозицията.
- Наранявания на очите, причинени от замърсяващи частици. Винаги носете предпазни очила, здрави дълги панталони, ръкавици и стабилни обувки.
- Вдишване на отровни прахове.

УКАЗАНИЯ ЗА ЛИТИЕВО-ЙОННИ АКУМУЛАТОРНИ БАТЕРИИ

Употреба на литиево-йоннни акумулаторни батерии

Акумулатори, които не са ползвани по-дълго време, преди употреба да се дозаредят.

Температура над 50°C намалява мощността на акумулатора. Да се избягва по-продължително нагряване на слънце или от отопление.
Поддържайте чисти присъединителните контакти на зарядното устройство и на акумулатора.
За оптимална продължителност на живот след употреба батериите трябва да се заредят напълно.
За възможно по-дълга продължителност на живот батериите трябва да се изваждат от уреда след зареждане.

При съхранение на батериите за повече от 30 дни: съхранявайте батерията при прибл. 27°C и на сухо място. Съхранявайте батерията при 30 до 50 % от заряда. Зареждайте батерията на всеки 6 месеца.

Защита от претоварване при литиево-йонни акумулаторни батерии

При претоварване на батерията вследствие на голямо потребление на енергия, например изключително високи въртящи моменти, , внезапно спиране или късо съединение, електрическият инструмент вибрира в продължение на 5 секунди, мига индикаторът за зареждане и електрическият инструмент се изключва сам.

За да го включите повторно, освободете превключвателя и след това включете уреда. При екстремни натоварвания батерията се нагрява значително. В този случай всички светлини на индикатора за зареждане мигат дотогава, докато батерията се охлади. След изгасване на индикатора за зареждане можете да продължите работата с уреда.

Превоз на литиево-йонни батерии

Литиево-йонните батерии са предмет на законовите разпоредби за превоз на опасни товари.

Превозът на тези батерии трябва да се извършва в съответствие с местните, националните и международните разпоредби и регламенти.

Потребителите могат да превозват тези батерии по пътя без допълнителни изисквания.

Превозът на литиево-йонни батерии от транспортни компании е предмет на законовите разпоредбите за превоз на опасни товари. Подготовката на превоза и самият превоз трябва да се извършват само от обучени лица. Целият процес трябва да е под професионален надзор.

Спазвайте следните изисквания при превоз на батерии:

Уверете се, че контактите са защитени и изолирани, за да се избегне късо съединение.

Уверете се, че няма опасност от разместване на батерията в опаковката. Не превозвайте повредени батерии или такива с течове. Обърнете се към Вашата транспортна компания за допълнителни инструкции.

ПОЧИСТВАНЕ

Вентилационните шлици на машината да се поддържат винаги чисти.

ПОДДРЪЖКА

Да се използват само аксесоари на Milwaukee и резервни части на Milwaukee. Елементи, чията подмяна не е описана, да се дадат за подмяна в сервиз на Milwaukee (вижте брошурата "Гаранция и адреси на сервизи).

При необходимост можете да поискате за уреда от Вашия сервиз или директно от Techtronic Industries GmbH, Max-Eyth-Straße 10, 71364 Winnenden, Germany, чертеж за в случай на експлозия, като посочите типа на машината и номер върху заводската табелка.

ОТСТРАНЯВАНЕ НА ПРОБЛЕМИ

Ако налягането не се отчита точно или действителната стойност, показвана от нагнетателната помпа, е по-голяма от нула, без помпата да е свързана, сензорът за налягане може да дава отклонение поради надморската височина или други фактори.

За нулиране:

Без нищо свързано с надувателя, задръжте ▬ и бутона Inflation за 3 секунди, за да нулирате налягането.

СИМВОЛИ

	Преди пускане на уреда в действие моля прочетете внимателно инструкцията за използване.
	ВНИМАНИЕ! ПРЕДУПРЕЖДЕНИЕ! ОПАСНОСТ
	Преди започване на каквито е да е работи по машината извадете акумулатора.
	При работа с машината винаги носете предпазни очила.
	Носете средство за защита на слуха.
	Риск от пръсване.
	Електрическите уреди, батерии/акумулаторни батерии не трябва да се изхвърлят заедно с битовите отпадъци. Електрическите уреди и акумулаторни батерии трябва да се събират разделно и да се предават на службите за рециклиране на отпадъците според изискванията за опазване на околната среда. Информирайте се при местните служби или при местните специализирани търговци относно местата за събиране и центровете за рециклиране на отпадъци.
V	Напрежение
⎓	Постоянен ток
CE	Европейски знак за съответствие
UK CA	Британски знак за съответствие
001	Украински знак за съответствие
EAC	Евро-азиатски знак за съответствие

DATE TEHNICE

	M18 BI
Tip	Compresor de umflat
Număr producţie	4835 39 01 XXXXXX MJJJJ
Tensiune acumulator	18 V ⎓
Putere nominală de ieşire	270 W
Presiunea maximă de lucru	150 PSI; 10,30 bar; 1030 kPa
Debit de aer @ 0 PSI / 0 bar / 0 kPa	38,8 l/min
Lungimea furtunului de aer comprimat	92 cm
Greutatea conform „EPTA procedure 01/2014 (Li-Ion 2,0 Ah ... 12,0 Ah)	3,25 ... 4,78 kg
Temperatură ambientală recomandată pentru funcţionare	-18 ... +50 °C
Seturi de baterii recomandate	M18B...; M18HB...
Încărcător de baterii recomandat	M12-18...; M1418C6
Informaţie privind zgomotul: Valori măsurate determinate conform EN 60335. Nivelul de zgomot evaluat cu A al aparatului este tipic de:	
Nivelul presiunii sonore / Nesiguranţă K	81,89 dB (A) / 1 dB (A)
Nivelul sunetului / Nesiguranţă K	89,88 dB (A) / 1 dB (A)
Purtaţi căşti de protecţie	
Informaţii privind vibraţiile: Valorile totale de oscilaţie (suma vectorială pe trei direcţideterminate conform normei EN 60335.	
Valoarea emisiei de oscilaţii a_h / Nesiguranţă K	1,720 m/s² / 1,5 m/s²

⚠ AVERTISMENT! A se citi cu atenţie manualul de instrucţiuni înainte de utilizarea aparatului. Citiţi toate avizele de siguranţă şi indicaţiile.

În cazul în care nu veţi respecta următoarele instrucţiuni, se poate ajunge la electrocutare, incendii şi/sau răniri grave.

AVERTIZARE: Utilizatorul trebuie suficient de bine instruit cu privire la utilizarea aparatului!

Păstraţi toate indicaţiile de avertizare şi instrucţiunile în vederea utilizărilor viitoare.

AVERTISMENTE DE SIGURANŢĂ PENTRU COMPRESOR DE UMFLAT

Purtaţi întotdeauna ochelari și căști de protecție atunci când utilizați mașina.

Aparatul pornit nu se lasă nesupravegheat.

Nu orientați niciodată în mod direct jetul de aer comprimat sau nu suflați cu aer comprimat praful înspre oameni sau animale.

Nu utilizați dispozitivul în incinte cu atmosferă cu potențial exploziv.

Risc de plesnire. Nu supraumflați. Urmați toate instrucțiunile producătorului aferente articolului. Nu reglați dispozitivul la o presiune de ieșire mai mare decât presiunea maximă inscripționată pe articolul pe care urmează să-l umflați.

Nu blocați sau nu obstrucționați niciodată ieșirea de aer în timpul funcționării.

Înainte de fiecare utilizare, verificați ca furtunul de aer să nu prezinte urme de uzură sau deteriorări. Verificați ca toate conexiunile accesoriilor să fie sigure.

Aparatul poate fi folosit de copii începând cu vâr-ste de 8 ani şi de persoane cu dizabilităţi fizice, senzoriale sau mentale sau fără experienţă şi / sau cunoştinţe, dacă acestea sunt supravegheate sau au fost instruite asupra folosirii în siguranţă a aparatului şi pericolelor care pot rezulta.

Copiii nu au voie şi se joace cu aparatul.

Curăţarea şi întreţinerea curentă efectuată de utilizator nu sunt permise copiilor fără supraveghere.

Deteriorările trebuie reparate imediat de către un atelier autorizat.

După o perioadă de funcţionare continuă de 10 minute, trebuie făcută o scurtă pauză de cel puţin 10 minute, pentru a permite dispozitivului să se răcească.

Îndepărtaţi acumulatorul înainte de începerea lucrului pe maşina

Bateriile reîncărcabile trebuie scoase din aparat înainte de încărcare. Bateriile goale trebuie scoase din aparat şi eliminate în siguranţă.

Dacă aparatul se depozitează un timp mai îndelungat, bateriile trebuie scoase. Contactele de conectare nu au voie să fie scurtcircuitate.

INSTRUCŢIUNI SUPLIMENTARE DE SIGURANŢĂ ŞI DE LUCRU

AVERTISMENT! Pentru a reduce pericolul unui incendiu și evitarea rănirilor sau deteriorarea produsului în urma unui scurtcircuit nu imersați scula, acumulatorul de schimb sau încărcătorul în lichide și asigurați-vă să nu pătrundă lichide în aparate și acumulatori. Lichidele corosive sau cu conductibilitate, precum apa sărată, anumite substanțe chimice și înălbitori sau produse ce conțin înălbitori, pot provoca un scurtcircuit.

Nu deschideţi niciodată acumulatorii şi încărcătoarele şi pastraţi-le numai în încăperi uscate. Pastraţi-le întotdeauna uscate .

Folosiţi numai încărcătoare System M18 pentru încărcarea acumulatorilor System M18. Nu folosiţi acumulatori din alte sisteme.

CONDIŢII DE UTILIZARE SPECIFICATE

Compresorul de umflat este destinat umflării articolelor precum anvelopele auto, anvelopele de biciclete, anvelopele echipamentelor de motocosit, echipamentele sportive, saltelele gonflabile, jucăriile pentru plajă și alte articole gonflabile.

Nu utilizați acest dispozitiv pentru a umple rezervoare de aer sau amortizoare. Nu utilizați acest dispozitiv ca aparat respirator. Nu utilizați acest dispozitiv pentru a pulveriza substanțe chimice.

Nu utilizați produsul în niciun alt mod decât cel specificat în utilizare prevăzută.

RISCURI REZIDUALE

Excluderea tuturor pericolelor reziduale nu este posibilă chiar şi în condiţii de utilizare corectă a maşinii. În timpul utilizării pot apărea următoarele pericole, de care utilizatorul ar trebui să ţină seama:

- Accidentări provocate de vibraţii. Ţineţi aparatul de mânerele prevăzute în acest scop şi reduceţi timpul de lucru şi de expunere.
- Poluarea fonică poate duce la vătămarea auzului. Purtaţi căşti antifonice şi reduceţi durata expunerii.
- Afecţiuni oculare cauzate de particulele de impurităţi. Purtaţi întotdeuana ochelari de protecţie, pantaloni lungi rezistenţi, mănuşi şi încălţăminte robustă.
- Inhalare de pullberi toxice.

INDICAŢII PENTRU ACUMULATORII LI-ION

Utilizarea acumulatorilor Li-Ion

Acumulatorii care nu au fost utilizaţi o perioadă de timp trebuie reîncărcaţi înainte de utilizare

Temperatura mai mare de 50°C (122°F) reduce performanţa acumulatorului. Evitaţi expunerea prelungită la căldură sau radiaţie solară (risc de supraîncălzire)
Contactele încărcătoarelor şi acumulatorilor trebuie păstrate curate.
În scopul optimizării duratei de funcţionare, bateriile trebuie reîncărcate complet după utilizare.
Pentru o durată de viaţă cât mai lungă, acumulatorii ar trebui scoşi din încărcător după încărcare.

La depozitarea acumulatorilor mai mult de 30 zile:
Acumulatorii se depozitează la cca. 27°C şi la loc uscat.
Acumulatorii se depozitează la nivelul de încărcare de cca. 30%-50%.
Acumulatorii se încarcă din nou la fiecare 6 luni.

Protecţie la suprasarcină la acumulatorii Li-Ion

În cazul unei suprasolicitări a acumulatorului datorită unui consum excesiv de curent electric, de ex. datorită unor momente de turaţie extrem de înalte, a unei opriri subite sau a unui scurt circuit, scula electrică trepidează timp de 5 secunde, indicaţia stării de încărcare pâlpâie şi scula electrică se deconectează de la sine.

Pentru reconectare daţi drumul întrerupătorului şi conectaţi din nou. În cazul unor sarcini extreme, acumulatorul se încinge prea tare. În acest caz toate lămpile indicaţiei stării de încărcare pâlpâie până când acumulatorul s-a răcit. După ce indicaţia stării de încărcare s-a stins se poate lucra mai departe.

Transportul acumulatorilor cu ioni de litiu

Acumulatorii cu ioni de litiu cad sub incidenţa prescripţiilor legale pentru transportul de mărfuri periculoase.

Transportul acestor acumulatori trebuie să se efectueze cu respectarea prescripţiilor şi reglementărilor pe plan local, naţional şi internaţional.

Consumatorilor le este permis transportul rutier nerestricţionat al acestui tip de acumulatori.

Transportul comercial al acumulatorilor cu ioni de litiu prin intermediul firmelor de expediţie şi transport este supus reglementărilor transportului de mărfuri periculoase. Pregătirile pentru expediţie şi transportul au voie să fie efectuate numai de către personal instruit corespunzător. Întregul proces trebuie asistat în mod competent.

Următoarele puncte trebuie avute în vedere la transportul acumulatorilor:

Pentru a se evita scurtcircuite, asiguraţi-vă de faptul că sunt protejate şi izolate contactele.

Aveţi grijă ca pachetul de acumulatori să nu poată aluneca în altă poziţie în interiorul ambalajului său. Este interzis transportarea unor acumulatori deterioraţi sau care pierd lichid. Pentru indicaţii suplimentare adresaţi-vă firmei de expediţie şi transport cu care colaboraţi.

CURĂŢARE

Fantele de aerisire ale maşinii trebuie să fie menţinute libere tot timpul

INTREŢINERE

Utilizaţi numai accesorii şi piese de schimb Milwaukee. Dacă unele din componente care nu au fost descrise trebuie înlocuite , vă rugăm contactaţi unul din agenţii de service Milwaukee (vezi lista noastră pentru service / garanţi

Dacă este necesară, se poate comanda o imagine descompusă a sculei. Vă rugăm menţionaţi numărul art. Precum şi tipul maşinii tipărit pe etichetă şi comandaţi desenul la agenţii de service locali sau direct la Techtronic Industries GmbH, Max-Eyth-Straße 10, 71364 Winnenden, Germany.

DEPANARE

Dacă precizia presiunii devine slabă sau valoarea reală a compresorului de umflat este mai mare de zero atunci când nu este conectat la niciun obiect, este posibil ca senzorul de presiune să se fi dereglat din cauza altitudinii sau a altor factori.

Pentru resetare:

Fără nimic conectat la umflator, ţineţi butonul ▬ şi butonul Inflation timp de 3 secunde pentru a reseta presiunea.

SIMBOLURI

	Va rugăm citiţi cu atenţie instrucţiunile înainte de pornirea maşinii
	PERICOL! AVERTIZARE! ATENŢIE!
	Îndepărtaţi acumulatorul înainte de începerea lucrului pe maşina
	Purtaţi întotdeauna ochelari de protecţie când utilizaţi maşina.
	Purtaţi aparatoare de urechi.
	Risc de plesnire.
	Aparatele electrice, bateriile/acumulatorii nu se elimină împreună cu deşeurile menajere. Aparatele electrice şi acumulatorii se colectează separat şi se predau la un centru de reciclare, în vederea eliminării ecologice. Informaţi-vă de la autorităţile locale sau de la comercianţii acreditaţi în legătură cu centrele de reciclare şi de colectare.
V	Tensiune
⎓	Curent continuu
CE	Marcă de conformitate europeană
UK CA	Marcă de conformitate britanică
001	Marcă de conformitate ucraineană
EAC	Marcă de conformitate eurasiatică

ТЕХНИЧКИ ПОДАТОЦИ	M18 BI
Тип на дизајн	Пумпа
Производен број	4835 39 01 XXXXXX MJJJJ
Волтажа на батеријата	18 V ⎓
Определен внес	270 W
Макс. Погонски притисок	150 PSI; 10,30 bar; 1030 kPa
Проток на воздух @ 0 PSI / 0 bar / 0 kPa	38,8 l/min
Должина на цревото за компримиран воздух	92 cm
Тежина според ЕПТА-процедурата 01/2014 (Li-Ion 2,0 Ah ... 12,0 Ah)	3,25 ... 4,78 kg
Препорачана температура на околината за работа	-18 ... +50 °C
Препорачани комплети акумулаторски батерии	M18B...; M18HB...
Препорачани полначи	M12-18...; M1418C6
Информации за бучавата: Измерените вредности се одредени согласно стандардот EN 60335. А-оценетото ниво на бучава на апаратот типично изнесува:	
Ниво на звучен притисок / Несигурност K	81,89 dB (A) / 1 dB (A)
Ниво на јачина на звук / Несигурност K	89,88 dB (A) / 1 dB (A)
Носте штитник за уши.	
Информации за вибрации: Вкупни вибрациски вредности (векторски збир на трите насоки) пресметани согласно EN 60335.	
Вибрациска емисиона вредност a_h / Несигурност K	1,720 m/s² / 1,5 m/s²

⚠ ПРЕДУПРЕДУВАЊЕ! Внимателно прочитајте го упатството за употреба пред да го користите апаратот. Прочитајте ги сите безбедносни упатства и инструкции.

Доколку не ги почитувате следните упатства, може да дојде до електричен удар, до пожар и/или до тешки повреди.

ПРЕДУПРЕДУВАЊЕ: Корисникот мора да биде информиран во доволна мерка во врска со употребата на апаратот!

Сочувајте ги сите безбедносни упатства и инструкции за во иднина.

БЕЗБЕДНОСНИ ПРЕДУПРЕДУВАЊА ЗА ИНФЛАТОРОТ

Секогаш носете заштитни очила и штитници за ушите кога ја користите машината.

Не дозволувајте апаратот да работи без надзор. Компримираниот воздух никогаш не насочувајте го ниту дувајте со него прашина кон луѓе или животни..

Уредот не користете го простории со потенцијално експлозивна атмосфера.

Ризик од пукање. Немојте да пренапумпувате. Следете ги сите инструкции од производителот за предметот. Алатката не ставајте ја на излезен притисок кој е поголем од означениот максимален притисок на предметот што треба да се надува.

Никогаш не блокирајте го или не приклучувајте го излезот за воздух за време на работењето.

Пред секоја употреба, проверете го цревото за воздух да не е изабено или оштетено. Проверете дали се безбедни сите приклучоци од дополнителната опрема.

Овој апарат може да го користат деца на возраст од 8 години и нагоре, како и лица со намалени психички, сензорни или ментални способноси или со недостаток на искуство и / или знаење, доколку се под надзор или доколку добиле упатства за безбедна употреба и ги сфатиле потенцијалните опасности што би произлегле од употребата.
Деца не смее да си играат со апаратот.
Чистење и одржување на апаратот не смее да вршат деца без соодветен надзор.

Во случај на оштету-вања истите веднаш да бидат дадени на авторизирана стручна работнил-ница на поправка.
После 10 минути континуирано работење, мора да се направи кратка пауза од најмалку 10 минути, за да му се овозможи на уредот да се олади.
Извадете го батериското склоп пред отпочнување на каков и да е зафат врз машината.
Батериите на полнење мора да се отстранат од уредот пред полнењето. Празните батерии мора да се извадат од апаратот и безбедно да се отстранат. Кога апаратот се чува подолго време, батериите треба да се отстранат. Клемите на полначот не смеат да се премостуваат.

ОСТАНАТИ БЕЗБЕДНОСНИ И РАБОТНИ УПАТСТВА

ПРЕДУПРЕДУВАЊЕ! За да избегнете опасноста од пожар, од наранувања или од оштетување на производот, коишто ги создава краток спој, не ја потопувајте во течност алатката, заменливата батерија или полначот и пазете во уредите и во батериите да не проникнуваат течности. Корозивни или електроспроводливи течности, како солена вода, одредени хемикалии, избелувачки препарати или производи кои содржат избелувачки супстанции, можат да предизвикаат краток спој.
Не ги отворајте насилно батериите и полначите, и чувајте ги само на суво место. Чувајте ги постојано суви.
Користете исклучиво Систем M18 за полнење на батерии од M18 систем. Не користете батерии од друг систем.

СПЕЦИФИЦИРАНИ УСЛОВИ НА УПОТРЕБА

Пумпата е наменета за пумпање предмети како што се автомобилски пневматици, пневматици за велосипед, пневматици за косилки за трева, спортска опрема, воздушни душеци, играчки за плажа и други предмети на дување.
Оваа алатка немојте да ја користите за полнење на резервоари за воздух или амортизери. Оваа алатка немојте да ја користите како апарат за дишење. Оваа алатка немојте да ја користите за распрскување на хемикалии.
Не користете го производот на друг начин освен на начините за кои е наменет.

ОСТАТОЧНИ ОПАСНОСТИ

Дури и при уредна употреба на машината, не може да се исклучат сите преостанати ризици. При употребата може да настанат следните опасности, на кои операторот треба особено да внимава:

- Повреди предизвикани како последица на вибрации. Држете ја алатката за рачките предвидени за тоа и ограничете го времето на работа и експозиција.
- Изложеноста на бучава може да доведе до оштетување на слухот. Носете заштита за ушите и ограничете го траењето на експозицијата.
- Честичките нечистотија може да предизвикаат повреди на очите. Секогаш носете заштитни очила, долги пантолони, ракавици и цврсти чевли.
- Вдишување токсични прашини.

УПАТСТВА ЗА ЛИТИУМ-ЈОНСКИ БАТЕРИИ

Употреба на литиум-јонски батерии

Батриите кои не биле користени подолго време треба да се наполнат пред употреба.

Температура повисока од 50оС (122оФ) го намалуваат траењето на батериите. Избегнувајте подолго изложување на батериите на високи температури или сонце (ризик од прегревање).
Клемите на полначот и батериите мора да бидат чисти.
За оптимален работен век батериите мора да се наполнат целосно по употреба.
За можно подолг век на траење, апаратите после нивното полнење треба да бидат извадени од апаратот за полнење на батериите.

Во случај на складирање на батеријата подолго од 30 дена:
Акумулаторот да се чува на температура од приближно 27°C и на суво место.
Акумулаторот да се складира на приближно 30%-50% од состојбата на наполнетост.
Акумулаторот повторно да се наполни на секои 6 месеци.

Заштита од преоптоварување на батеријата за литиум-јонски батерии

При преоптеретување на батеријата како резултат на мошне висока потрошувачка на струја, на пример екстремно високи вртежни моменти, ненадејно стопирање или краток спој, електро-алатот вибрира 5 секунди, приказот за полнење трепка и електро-алатот самостојно се исклучува.

За повторно вклучување ослободете го притискачот на прекинувачот, а потоа повторно вклучете. Во случај на екстремни оптоварувања батеријата се загрева премногу. Во таков случај трепкаат сите ламбички од приказот за полнење сè додека батеријата не се излади. По гаснење на приказот за полнење може да се продолжи со работа.

Транспорт на литиум-јонски батерии

Литиум-јонските батерии подлежат на законските одредби за транспорт на опасни материи.

Транспортот на овие батерии мора да се врши согласно локалните, националните и меѓународните прописи и одредби.

Потрошувачите на овие батерии може да вршат непречен патен транспорт на истите.

Комерцијалниот транспорт на литиум-јонски батерии од страна на шпедитерски претпријатија подлежни на одредбите за транспорт на опасни материии. Подготовките за шпедиција и транспорт треба да ги вршат исклучиво соодветно обучени лица. Целокупниот процес треба да биде стручно надгледуван.

При транспортот на батерии треба да се внимава на следното:

Осигурајте се дека контактите се заштитени и изолирани, а сето тоа со цел да се избегнат кратки споеви.

Внимавајте да не дојде до изместување на батериите во нивната амбалажа. Забранет е транспорт на оштетени или протечени литиум-јонски батерии. За понатамошни инструкции обратете се до Вашето шпедитерско претпријатие.

ЧИЩЕЊЕ

Вентилациските отвори на машината мора да бидат комплетно отворени постојано.

ОДРЖУВАЊЕ

Користете само Milwaukee додатоци и резервни делови. Доколку некои од компонентите кои не се опишани треба да бидат заменети, Ве молиме контактирајте ги сервисните агенти на Milwaukee (консултирајте ја листата на адреси).

Доколку е потребно можно е да биде набавен детален приказ на алатот. Ве молиме наведете го бројот на артиклот како и типот на машина кој е отпечатен на етикетата и порачајте ја скицата кај локалниот застапник или директно кај: Techtronic Industries GmbH, Max-Eyth-Straße 10, 71364 Winnenden, Germany.

РЕШАВАЊЕ ПРОБЛЕМИ

Ако се намали точноста на притисокот или ако вистинската вредност на инфлаторот покажува над нулата кога не е поврзан со некој предмет, сензорот за притисок може да отстапи поради височината или други фактори.

За да ресетирате:

Со ништо поврзано со инфлаторот, држете ги ▬ и копчето Inflation 3 секунди за да го ресетирате притисокот.

СИМБОЛИ

	Ве молиме пред да ја стартувате машината обрнете внимание на упатствата за употреба.
	ВНИМАНИЕ! ПРЕДУПРЕДУВАЊЕ! ОПАСНОСТ!
	Извадете го батерискиот склоп пред отпочнување на каков и да е зафат врз машината.
	Секогаш при користење на машината носете ракавици.
	Носете штитник за уши.
	Ризик од пукање.
	Електричните апарати и батериите што се полнат не смеат да се фрлат заедно со домашниот отпад. Електричните апарати и батериите треба да се собираат одделно и да се однесат во соодветниот погон заради нивно фрлање во склад со начелата за заштита на околината. Информирајте се кај Вашите месни служби или кај специјализираниот трговски претставник, каде има такви погони за рециклажа и собирни станици.
V	Напон
⎓	Истосмерна струја
CE	Европска ознака за сообразност
UK CA	Британска ознака за сообразност
001	Украинска ознака за сообразност
EAC	Евроазиска ознака за сообразност

ТЕХНІЧНІ ХАРАКТЕРИСТИКИ

	M18 BI
Тип конструкції	Нагнітальний пристрій
Номер виробу	4835 39 01 XXXXXX MJJJJ
Напруга знімної акумуляторної батареї	18 V ⎓
Номінальна споживана потужність	270 W
Макс. робочий тиск	150 PSI; 10,30 bar; 1030 kPa
Потік повітря @ 0 PSI / 0 bar / 0 kPa	38,8 l/min
Довжина шлангу подачі тиску	92 cm
Вага згідно з процедурою EPTA 01/2014 (Li-Ion 2,0 Ah ... 12,0 Ah)	3,25 ... 4,78 kg
Температура навколишнього середовища, рекомендована для експлуатації	-18 ... +50 °C
Рекомендовані акумулятори	M18B...; M18HB...
Рекомендовані зарядні пристрої	M12-18...; M1418C6
Інформація про шум: Виміряні значення визначені згідно з EN 60335. Рівень шуму "A" приладу становить в типовому випадку:	
Рівень звукового тиску / похибка K =	81,89 dB (A) / 1 dB (A)
Рівень звукової потужності / похибка K =	89,88 dB (A) / 1 dB (A)
Використовувати засоби захисту органів слуху!	
Інформація щодо вібрації: Сумарні значення вібрації (векторна сума трьох напрямків), встановлені згідно з EN 60335.	
Значення вібрації a_h / похибка K =	1,720 m/s² / 1,5 m/s²

⚠ ПОПЕРЕДЖЕННЯ! Перед використанням приладу уважно ознайомтеся з інструкцією. Прочитайте всі вказівки з техніки безпеки та інструкції.

Недотримання наведених далі інструкцій може спричинити ураження електричним струмом, пожежу та/або тяжкі травми.

ПОПЕРЕДЖЕННЯ: Користувач повинен отримати достатньо інформації щодо користування пристроєм!

Зберігайте всі вказівки з техніки безпеки та інструкції на майбутнє.

ЗАСТЕРЕЖЕННЯ ЩОДО БЕЗПЕКИ ПІД ЧАС РОБОТИ З НАГНІТАЛЬНИМ ПРИСТРОЄМ

Під час використання станка завжди носіть захисні окуляри та засоби захисту слуху.

Не залишати ввімкнений пристрій без нагляду.

У жодному разі не направляйте стиснене повітря та не здувайте пил в напрямку людей або тварин.

У жодному разі не користуйтеся пристроєм у потенційно вибухонебезпечній атмосфері.

Ризик лопання. Не надувайте занадто сильно. Дотримуйтеся інструкцій виробника, наданих разом із виробом. Не встановлюйте на інструменті вихідний тиск, який перевищує вказаний на предметі максимальний тиск надування.

Під час роботи у жодному разі не блокуйте та не закривайте вихід повітря.
Перевіряйте повітряний шланг на ознаки зношення чи пошкодження перед кожним використанням. Перевіряйте надійність підключення всього допоміжного приладдя.
Пристроєм можуть користуватися діти, які досягли 8-річного віку, та старші, а також люди з обмеженими фізичними, сенсорними, розумовими можливостями або з недостатнім досвідом та/або з недостатніми знаннями, якщо вони перебувають під наглядом або були проінструктовані стосовно безпечного використання приладу та усвідомили пов'язану з цим небезпеку.

Дітям не можна гратися з приладом.

Чищення та технічне обслуговування, що виконуються користувачем, не можна довіряти дітям без нагляду.
Пошкодження негайно усунути в авторизованій спеціальній майстерні.
Після 10 хвилин безперервної роботи необхідно зробити перерву щонайменше на 10 хвилин, щоб дати пристрою охолонути.
Перед будь-якими роботами на приладі вийняти змінну акумуляторну батарею.
Батареї, придатні для багаторазової зарядки, перед зарядкою необхідно вийняти з пристрою. Розряджені батареї необхідно вийняти з пристрою та безпечно утилізувати.
Якщо передбачається тривале зберігання пристрою, батареї необхідно вийняти. З'єднувальні контакти не можна закорочувати.

ДОДАТКОВІ ІНСТРУКЦІЇ З ТЕХНІКИ БЕЗПЕКИ ТА ЕКСПЛУАТАЦІЇ

ПОПЕРЕДЖЕННЯ! Для запобігання небезпеці пожежі в результаті короткого замикання, травмам і пошкодженню виробів не занурюйте інструмент, змінний акумулятор або зарядний пристрій у рідину і не допускайте потрапляння рідини всередину пристроїв або акумуляторів. Корозійні і струмопровідні рідини, такі як солоний розчин, певні хімікати, вибілювальні засоби або продукти, що їх містять, можуть призвести до короткого замикання.
Не відкривати знімні акумуляторні батареї і зарядні пристрої та зберігати їх лише в сухих приміщеннях. Берегти від вологи.
Знімні акумуляторні батареї системи M18 заряджати лише зарядними пристроями системи M18. Не заряджати акумуляторні батареї інших систем.

ВИКОРИСТАННЯ ЗА ПРИЗНАЧЕННЯМ

Нагнітальний пристрій призначено для надування таких предметів, як автомобільні шини, мотоциклетні шини, шини інструментів для догляду за газонами, спортивне спорядження, повітряні матраци, пляжні іграшки та інші надувні предмети.
Не використовуйте цей інструмент для наповнення повітряних резервуарів або для створення ударних повітряних хвиль. Не використовуйте цей інструмент у якості дихального пристрою.
Не використовуйте цей інструмент для розпилювання хімікатів.
Не використовуйте цей продукт для будь-якої іншої мети; використовуйте його лише згідно зі вказаним цільовим призначенням.

ЗАЛИШКОВІ НЕБЕЗПЕКИ

Навіть при належному використанні не можна виключити всі залишкові ризики. При використанні можуть виникнути такі небезпеки, на які користувач повинен звернути особливу увагу:

- Травми внаслідок вібрації. Тримайте прилад за передбачені для цього руків'я і обмежуйте час роботи та експозиції.
- Шумовий вплив може погіршити слух. Носіть захисні навушники і обмежуйте тривалість експозиції.
- Травми очей, викликані частинками забруднень. Завжди надягайте захисні окуляри, щільні довгі штани, рукавиці і міцне взуття.
- Вдихання отруйного пилу.

ВКАЗІВКИ ЩОДО ЛІТІЙ-ІОННИХ АКУМУЛЯТОРІВ

Застосування літій-іонних акумуляторів

Знімну акумуляторну батарею, що не використовувалася тривалий час, перед використанням необхідно підзарядити.

Температура понад 50 °C зменшує потужність знімної акумуляторної батареї. Уникати тривалого нагрівання сонячними променями або системою обігріву.
З'єднувальні контакти зарядного пристрою та знімної акумуляторної батареї повинні бути чистими.
Для забезпечення оптимального строку експлуатації акумуляторні батареї після використання необхідно повністю зарядити.
Для забезпечення максимально можливого терміну експлуатації акумуляторні батареї після зарядки необхідно виймати з зарядного пристрою.

При зберіганні акумуляторної батареї понад 30 днів:
Зберігати акумуляторну батарею при температурі приблизно 27 °C в сухому місці.
Зберігати акумуляторну батарею в стані зарядки приблизно 30-50 %.
Кожні 6 місяців заново заряджати акумуляторну батарею.

Захист від перевантаження літій-іонних акумуляторів

У випадку перевантаження акумуляторної батареї внаслідок дуже високого споживання струму, наприклад, надмірно високого крутильного моменту, раптової зупинки або короткого замикання, електроінструмент вібрує 5 секунд, індикатор заряду блимає, електроінструмент самостійно вимикається.

Для повторного увімкнення відпустити кнопку вимикача і знов увімкнути. При надмірних навантаженнях акумуляторна батарея сильно перегрівається. В цьому випадку всі лампочки індикатора заряду блимають, доки акумуляторна батарея не охолоне. Можна продовжити роботу після того, як індикатор заряду згасне.

Транспортування літій-іонних акумуляторних батарей

Літій-іонні акумуляторні батареї підпадають під законоположення про перевезення небезпечних вантажів.

Транспортування таких акумуляторних батарей повинно відбуватися із дотриманням місцевих, національних та міжнародних приписів та положень.

споживачі можуть без проблем транспортувати ці акумуляторні батареї по вулиці.

Комерційне транспортування літій-іонних акумуляторних батарей експедиторськими компаніями підпадає під положення про транспортування небезпечних вантажів. Підготовку до відправлення та транспортування можуть здійснювати виключно особи, які пройшли відповідне навчання. Весь процес повинні контролювати кваліфіковані фахівці.

При транспортуванні акумуляторних батарей необхідно дотримуватись зазначених далі пунктів:

Переконайтеся в тому, що контакти захищені та ізольовані, щоб запобігти короткому замиканню.

Слідкуйте за тим, щоб акумуляторна батарея не переміщувалася всередині упаковки. Пошкоджені акумуляторні батареї, або акумуляторні батареї, що потекли, не можна транспортувати. Для отримання подальших вказівок звертайтесь до своєї експедиторської компанії.

ЧИСТКА

Завжди підтримувати чистоту вентиляційних отворів.

ОБСЛУГОВУВАННЯ

Використовувати тільки комплектуючі та запчастини Milwaukee. Деталі, заміна яких не описується, замінювати тільки в відділі обслуговування клієнтів Milwaukee (зверніть увагу на брошуру "Гарантія / адреси сервісних центрів").

У разі необхідності можна запросити креслення з зображенням вузлів машини в перспективному вигляді, для цього потрібно звернутися в ваш відділ обслуговування клієнтів або безпосередньо в Techtronic Industries GmbH, Max-Eyth-Straße 10, 71364 Winnenden, Німеччина, та вказати тип машини та шестизначний номер на фірмовій табличці з даними машини.

ПОШУК І УСУНЕННЯ НЕСПРАВНОСТЕЙ

Якщо точність індикації тиску знижується або для інфлятора відображається фактичне значення більше нуля, коли він не підключений до будь-якого об'єкта, можливо, відбулося зміщення датчика тиску через перепад висоти над рівнем моря або під дією інших факторів.

Для скидання:

Не маючи нічого підключеного до нагнітача, утримуйте ▬ та кнопку накачування протягом 3 секунд, щоб скинути тиск.

СИМВОЛИ

	Уважно прочитайте інструкцію з експлуатації перед введенням приладу в дію.
	УВАГА! ПОПЕРЕДЖЕННЯ! НЕБЕЗПЕЧНО!
	Перед будь-якими роботами на приладі вийняти змінну акумуляторну батарею.
	Під час роботи з машиною завжди носити захисні окуляри.
	Користуйтеся засобами захисту органів слуху.
	Ризик лопання.
	Електроприлади, батареї/акумулятори заборонено утилізувати разом з побутовим сміттям. Електричні прилади і акумулятори слід збирати окремо і здавати в спеціалізовану компанію для утилізації відповідно до норм охорони довкілля. Зверніться до місцевих органів або до вашого дилера, щоб отримати адреси пунктів вторинної переробки та пунктів прийому.
V	Напруга
⎓	Постійний струм
CE	Європейський знак відповідності
UK CA	Британський знак відповідності
001	Український знак відповідності
EAC	Євроазіатський знак відповідності

الرموز

	يرجى قراءة التعليمات بعناية قبل بدء تشغيل الجهاز.
	تنبيه! تحذير! خطر!
	انزع البطارية قبل التعامل مع الجهاز.
	ارتدِ دائماً نظارات الوقاية عند استخدام الجهاز.
	ارتد واقيات الأذن.
	خطر الانفجار.
	يحظر التخلص من الأجهزة الكهربائية والبطاريات/البطاريات القابلة للشحن في القمامة المنزلية. يجب جمع الأجهزة الكهربائية والبطاريات القابلة للشحن منفصلة وتسليمها للتخلص منها بشكل لا يضر بالبيئة لدى شركة أعادة استغلال. الرجاء الاستفسار لدى الهيئات المحلية أو لدى التجار المتخصصين عن مواقع إعادة الاستغلال ومواقع الجمع.
V	الجهد الكهربي
⎓	التيار المستمر
CE	علامة التوافق الأوربية
UK CA	علامة التوافق البريطانية
001	علامة التوافق الأوكرانية
EAC	علامة التوافق الأوربية الأسيوية

نقل بطاريات الليثيوم

تخضع بطاريات الليثيوم أيون لشروط قوانين نقل السلع الخطرة.

ويجب نقل هذه البطاريات وفقاً للأحكام والقوانين المحلية والوطنية والدولية.

يمكن للمستخدم نقل البطاريات برأ دون الخضوع لشروط أخرى.

يخضع النقل التجاري لبطاريات الليثيوم أيون عن طريق الغير إلى قوانين نقل السلع الخطرة. يتعين أن يقوم أفراد مدربون جيداً بالإعداد لعملية النقل والقيام بها بصحبة خبراء مثلهم.

متى تُنقل البطاريات:

عند التأكد من حماية أطراف توصيل البطارية وعزلها تجنباً لحدوث قصر بالدائرة.

عند التأكد من حماية حزمة البطارية من الحركة داخل صندوق التعبئة. يُرجى عدم نقل البطاريات التي بها تشققات أو تسربات. يُرجى البحث مع شركة الشحن عن نصيحة أخرى

التنظيف

يجب أن تكون فتحات تهوية الجهاز نظيفة طوال الوقت.

الصيانة

استخدم فقط ملحقات ميلوكي وكذلك قطع غيار ميلوكي. إذا كانت المكونات التي يجب تغييرها غير مذكورة، يرجى الاتصال بأحد عملاء صيانة ميلوكي (انظر قائمة عناوين الضمان/الصيانة الخاصة بنا).

عند الحاجة يمكن طلب رمز انفجار الجهاز بعد ذكر طراز الآلة والرقم السداسي المذكور على بطاقة طاقة الآلة لدى جهة خدمة العملاء أو مباشرة لدى شركة
Techtronic Industries GmbH
Max-Eyth-Straße 10
71364 Winnenden
ألمانيا

استكشاف الأخطاء وإصلاحها

إذا أصبحت دقة الضغط ضعيفة، أو كانت قراءة القيمة الفعلية للمنفاخ أكبر من الصفر في حالة عدم التوصيل بأي غرض، فقد يكون مستشعر الضغط قد انحرف بسبب الارتفاع أو بسبب أي عامل آخر.

لإعادة الضبط:

مع عدم وجود أي شيء متصل بالمنفاخ ، استمر في الضغط على زر ▬ و لمدة 3 ثوانٍ لإعادة ضبط الضغط.

البيانات الفنية	M18 BI
الطراز	المنفاخ
إنتاج عدد	4835 39 01 XXXXXX MJJJJ
فولطية البطارية	18 V ⎓
الدخل المقدر	270 W
الحد الأقصى من ضغط التشغيل	150 PSI; 10,30 bar; 1030 kPa
تيار كمية الهواء @ 0 PSI / 0 bar / 0 kPa	38,8 l/min
طول خرطوم الضغط	92 cm
الوزن وفقا لنهج EPTA رقم 01/2014 (Li-Ion 2,0 Ah ... 12,0 Ah)	3,25 ... 4,78 kg
درجة حرارة البيئة المحيطة المنصوح بها من أجل التشغيل	-18 ... +50 °C
البطاريات المنصوح بها	M18B...; M18HB...
جهاز الشحن المنصوح به	M12-18...; M1418C6

معلومات الضوضاء: القيم التي تم قياسها محددة وفقا للمعايير الأوروبية EN 60335
مستويات ضوضاء الجهاز، ترجيح أ بشكل نموذجي كالتالي:

مستوى ضغط الصوت / الارتياب في القياس	81,89 dB (A) / 1 dB (A)
مستوى شدة الصوت / الارتياب في القياس	89,88 dB (A) / 1 dB (A)

ارتد واقيات الأذن!

معلومات الاهتزاز: قيم الذبذبات الإجمالي (مجموع الكميات الموجهة في المحاور الثلاثة) محددة وفقا للمعايير الأوروبية EN 60335.

قيمة انبعاث الذبذبات a_h / الارتياب في القياس	1,720 m/s² / 1,5 m/s²

⚠ تحذير! اقرأ دليل الإرشادات بعناية قبل استخدام الجهاز. اقرأ جميع تحذيرات السلامة وجميع التعليمات، بما فيها.

قد يؤدي عدم مراعاة التعليمات المدرجة أدناه إلى التعرُّض للإصابة بصدمة كهربية أو الحريق و/ أو إصابة خطيرة.

تحذير: ينبغي توجيه المشغلين على نحو ملائم بشأن استخدام تلك الماكينات.

احتفظ بجميع التنبيهات والتعليمات للرجوع إليها مستقبلا.

تحذيرات السلامة المتعلقة بالمنفاخ

ارتدِ دائمًا نظارات واقية وواقي للأذن عند استخدام الجهاز.

لا تترك الجهاز في حالة العمل بدون مراقبة.

تجنب توجيه أي هواء مضغوط أو نفخ أي غبار تجاه الأشخاص أو الحيوانات.

لا تستخدم الجهاز في غرف ذات أجواء انفجارية محتملة.

خطر الانفجار. لا تفرط في النفخ. اتبع كافة تعليمات الشركة المصنعة للمعدات. لا تعيّن الأداة إلى ضغط مخرج أكبر من أقصى ضغط محدد للمعدات التي يتم نفخها.

تجنب إعاقة أو سد مخرج الهواء خلال التشغيل.

تحقق من عدم تعرض خرطوم الهواء للتآكل أو التلف قبل كل استخدام. تحقق من أن جميع وصلات الملحقات آمنة.

لا يجب استخدام هذا الجهاز بواسطة أشخاص (بما في ذلك الاطفال) ذوي قدرات جسدية أو عقلية أو حسية محدودة أو ذوي خبرة أو معرفة غير كافية بها إلا فى حالة ما إذا تم الإشراف عليهم من قِبَل أشخاص مسئولين عن أمنهم أو توجيه تعليمات استخدام الجهاز بأمان لهم.

يجب الإشراف على الأطفال لضمان عدم عبثهم بالجهاز.

لا يُسمح للأطفال بتنظيف الجهاز أو صيانته دون إشراف.

يجب إصلاح الأجزاء التالفة فوراً من خلال ورشة عمل معتمدة.

بعد التشغيل المستمر لمدة 10 دقائق، يجب أخذ راحة قصيرة تصل إلى 10 دقائق على الأقل لترك الجهاز يبرد.

انزع البطارية قبل التعامل مع الجهاز.

يجب نزع البطاريات القابلة للشحن مرة أخرى من الجهاز قبل الشحن. يجب نزع البطاريات الفارغة من الجهاز والتخلص منها بشكل مأمون. إذا كان سيتم تخزين الجهاز لفترة طويلة، فينبغي نزع البطاريات من الجهاز. لا يجوز تلامس أطراف التوصيل.

إرشادات أمان وعمل إضافية

تحذير! تحذير! لتجنب أخطار الحريق أو الإصابة أو الإضرار بالمنتج التي تنجم عن الماس الكهربائي، لا تغمر الأداة أو البطارية القابلة للاستبدال أو جهاز الشحن في السوائل وأحرص على أن لا تصل السوائل إلى داخل الجهاز والبطارية. السوائل المؤدية للتآكل أو الموصلة للتيار الكهربائي، مثل الماء المالح ومركبات كيماوية معينة ومواد التبيض أو المنتجات التي تشتمل على مواد تبيض، يمكن أن تؤدي إلى حدوث ماس كهربائي.

لا تقم أبدا بفتح قفل البطارية والشواحن ولا تخزنهم إلا في غرف جافة. وحافظ عليها جاف طوال الوقت.

استخدم فقط شواحن System M18 لشحن بطاريات System M18 . لاتستخدم بطاريات من أنظمة أخرى.

شروط الاستخدام المحدَّدة

المنفاخ مصمم لنفخ معدات مثل إطارات السيارات والدراجات وإطارات معدات العشب والمعدات الرياضية والمراتب الهوائية وألعاب الشاطئ والقوارب المطاطية الأخرى.

لا تستخدم هذه الأداة لملء خزانات الهواء أو الصدمات. لا تستخدم هذه الأداة كجهاز تنفس. لا تستخدم هذه الأداة لرش المواد الكيميائية.

لا تستخدم المنتج بأي طريقة غير الموضحة للاستخدام المقصود.

المخاطر المتبقية

أيضاً عند الاستخدام الصحيح لا يمكن استبعاد جميع المخاطر المتبقية. عند الاستعمال قد تنشأ المخاطر التالية التي يجب على المستخدم مراعاتها بشكل خاص.

- الإصابات الناجمة عن الاهتزازات. أمسك الجهاز من المقابض المخصصة لذلك وحدد أوقات العمل وخطة العمل.
- يمكن أن تسبب الضوضاء في أضرار سمعية. لذا يرج ارتداء واقي للسمع وقم بتحديد فترة العمل.
- إصابات العين الناجمة عن جزيئات القذورات. ارتدي دائماً نظارة واقية، وبنطلون طويل وقفازات وحذاء واقي
- استنشاق الأتربة السامة.

إرشادات خاصة ببطاريات أيون الليثيوم القابلة للشحن

استخدام بطاريات أيون الليثيوم القابلة للشحن

يجب إعادة شحن البطارية غير المستخدمة لفترة قبل الاستخدام.

تقلل درجات الحرارة التي تتجاوز °50سيلزيوس (°122فهرنهايت) من أداء البطارية. تجنب التعرض الزائد للحرارة أو أشعة الشمس (خطر التسخين)..
يجب الحفاظ على محتويات الشواحن و البطاريات نظيفة.
للحصول على فترة استخدام مثالية، يجب شحن البطاريات تماما، بعد الاستخدام.
للحصول على أطول عمر ممكن للبطارية، انزع البطارية من الشاحن بمجرد شحنها تماما.
لتخزين البطارية أكثر من 30 يوم:
خزن البطارية بحيث تكون درجة الحرارة أقل من °27 سليزيوس وبعيدا عن أي رطوبة
خزن البطارية مشحونة بنسبة تتراوح بين % 50- 30
اشحن البطارية كالمعتاد، وذلك كل ستة أشهر من التخزين.

حماية بطاريات أيون الليثيوم القابلة للشحن من التحميل الزائد

في حالات العزم العالي، أو إعاقة الحركة أو التوقف المفاجئ أو القصور في الدائرة الكهربائية الذي ينتج عنه سحب لقدر كبير من التيار الكهربائي، ستصدر الأداة ذبذبات لمدة 5 ثوان، وسيضيء مقياس الوقود ثم تتوقف عن العمل.

لإعادة الضبط، حرر الزناد. في الظروف القصوى للعمل، قد ترتفع درجة الحرارة الداخلية للبطارية ارتفاعاً شديداً. إذا حدث ذلك، سيضيء مقياس الوقود حتى تنخفض درجة حرارة البطارية. بعد انطفاء الأضواء، يمكنك متابعة العمل.

EC DECLARATION OF CONFORMITY

We declare as the manufacturer under our sole responsibility that the product described under "Technical Data" fulfills all the relevant regulations and directives listed below and that the following harmonized standards have been used.

EG-KONFORMITÄTSERKLÄRUNG

Wir erklären als Hersteller in alleiniger Verantwortung, dass das unter „Technische Daten" beschriebene Produkt alle nachstehend aufgeführten relevanten Verordnungen und Richtlinien erfüllt und dass die folgenden harmonisierten Normen angewandt wurden.

DÉCLARATION CE DE CONFORMITÉ

Nous déclarons en tant que fabricant et sous notre seule responsabilité, que le produit décrit dans « Données techniques » est conforme à toutes les réglementations et directives pertinentes mentionnées ci-après et que les normes harmonisées suivantes ont été appliquées.

DICHIARAZIONE CE DI CONFORMITÀ

In qualità di produttore dichiariamo sotto la nostra esclusiva responsabilità che il prodotto descritto nei "Dati tecnici" è conforme a tutti i regolamenti e tutte le direttive pertinenti elencati qui di seguito e che sono state usate le seguenti norme armonizzate.

DECLARACIÓN CE DE CONFORMIDAD

Declaramos como fabricante y bajo nuestra responsabilidad que el producto descrito bajo "Datos técnicos" está en conformidad con todos los reglamentos y directivas detallados a continuación y que se han utilizado las siguientes normas armonizadas.

DECLARAÇÃO CE DE CONFORMIDADE

Como fabricante, declaramos sob responsabilidade exclusiva, que o produto descrito sob "Dados Técnicos" corresponde com todos os regulamentos relevantes e directivas abaixo que as seguintes normas harmonizadas foram utilizadas.

EG-VERKLARING VAN OVEREENSTEMMING

Wij als fabrikant verklaren in uitsluitende verantwoording dat het onder 'Technische gegevens' beschreven product aan alle onderstaand vermelde relevante verordeningen en richtlijnen voldoet en dat de volgende geharmoniseerde normen werden toegepast.

EF-OVERENSSTEMMELSESERKLÆRING

Vi erklærer som producent og eneansvarlig, at produktet, der er beskrevet under "Tekniske data", opfylder kravene i alle relevante forordninger og direktiver som nævnt nedenfor og at nedenstående harmoniserede standarder er blevet anvendt.

EF-SAMSVARSERKLÆRING

Som produsent erklærer vi under eget ansvar at produktet som beskrives under «Teknisk data» oppfyller alle relevante forordninger og direktiver som står oppført nedenfor og at de følgende harmoniserte standarder har blitt brukt.

EG-FÖRSÄKRAN ÖVERENSSTÄMMELSE

Vi som tillverkare förklarar under eget ansvar, att den produkt som beskrivs under "Tekniska data" överensstämmer med alla de nedan angivna relevanta förordningarna och direktiven och att de följande harmoniserade normen har tillämpats.

EY-VAATIMUSTENMUKAISUUSVAKUUTUS

Vakuutamme valmistajan ominaisuudessa yksinvastuullisesti, että kohdassa "Tekniset tiedot" kuvattu tuote täyttää kaikki seuraavassa luetellut sitä koskevat asetukset ja direktiivit ja että seuraavia harmonisoituja standardeja on sovellettu.

ΔΗΛΩΣΗ ΣΥΜΜΟΡΦΩΣΗΣ ΕΚ

Ως κατασκευαστής δηλώνουμε υπεύθυνα ότι το προϊόν που περιγράφεται στο κεφάλαιο «Τεχνικά Χαρακτηριστικά», πληροί όλους τους κανονισμούς κι όλες τις οδηγίες που αναφέρονται σχετικά παρακάτω, και για το οποίο έχουν εφαρμοστεί τα ακόλουθα εναρμονισμένα πρότυπα.

AT UYGUNLUK BEYANI

Üretici sıfatıyla tek sorumlu olarak "Teknik Veriler" bölümünde tarif edilen ürünün aşağıda sıralanan bütün ilgili yönetmelik ve direktiflere uygun olduğunu ve aşağıdaki uyumlaştırılmış standartların kullanıldığını beyan etmekteyiz.

ES PROHLÁŠENÍ O SHODĚ

My jako výrobce prohlašujeme na svou vlastní odpovědnost, že produkt popsaný v části „Technické údaje" splňuje všechna příslušná nařízení a směrnice uvedené níže a že byly použity následující harmonizované normy.

ES VYHLÁSENIE O ZHODE

My ako výrobca vyhlasujeme na vlastnú zodpovednosť, že produkt popísaný v časti „Technické údaje" spĺňa všetky príslušné nariadenia a smernice uvedené nižšie a že boli použité nasledujúce harmonizované normy.

DEKLARACJA ZGODNOŚCI WE

Jako producent oświadczamy na naszą wyłączną odpowiedzialność, że produkt opisany w punkcie „Dane techniczne" odpowiada wszystkim poniższym istotnym rozporządzeniom oraz dyrektywom, a także iż zastosowano poniższe zharmonizowane normy.

EK-MEGFELELŐSÉGI NYILATKOZAT

Gyártóként egyedüli felelősséggel kijelentjük, hogy a „Műszaki Adatok" alatt leírt termék megfelel a következőkben felsorolt minden releváns rendeletnek és irányelvnek, és hogy a következő harmonizált szabványok kerültek használatra.

ES-IZJAVA O SKLADNOSTI

Mi kao proizvođač izjavljujemo na osobnu odgovornost, da je proizvod, opisan pod "Tehnički podaci", sukladan sa svim relevantnim propisima i u nastavku navedenim smjernicama i harmoniziranim normativima dokumenata.

IZJAVA O SUKLADNOSTI

Mi kao proizvođač izjavljujemo na osobnu odgovornost, da proizvod opisan pod "Tehnički podaci", ispunjava sve u nastavku navedene relevantne odredbe i smjernice i da su sljedeće harmonizirane norme bile primijenjene.

EK ATBILSTĪBAS DEKLARĀCIJA

Mēs kā ražotājs un vienīgā atbildīgā persona apliecinām, ka "Tehniskajos datos" raksturotais produkts atbilst visiem attiecīgajiem noteikumiem un vadlīnijām, kas uzskaitītas turpmāk, un ka ir izmantoti šādi saskaņotie standarti.

EB ATITIKTIES DEKLARACIJA

Gamintojo vardu atsakingai pareiškiame, kad gaminys, aprašytas skyriuje „Techniniai duomenys", atitinka visus toliau išvardytų susijusių reglamentų, direktyvų ir darniųjų standartų taikomus reikalavimus.

EÜ VASTAVUSDEKLARATSIOON

Kinnitame tootjana ainuisikuliselt vastutades, et jaotises „Tehnilised andmed" kirjeldatud toode on kooskõlas allpool nimetatud direktiivide asjaomaste eeskirjade ja ühtlustatud normdokumentidega ning et on kasutatud järgmisi ühtlustatud standardeid.

ДЕКЛАРАЦИЯ СООТВЕТСТВИЯ ЕС

Мы как производитель под собственную ответственность заявляем о том, что описанное в разделе «Технические характеристики» изделие отвечает всем нижеперечисленным соответствующим предписаниям и директивам и что в отношении него применяются следующие гармонизированные стандарты.

ДЕКЛАРАЦИЯ ЗА СЪОТВЕТСТВИЕ НА ЕО

В качеството си на производител декларираме на собствена отговорност, че продуктът, описан в „Технически данни", отговаря на всички изброени по-нататък приложими регламенти и директиви и че са използвани посочените хармонизирани стандарти.

DECLARAŢIE DE CONFORMITATE CE

În calitate de producător declarăm pe propria răspundere că produsul descris la "Date tehnice" este în concordanţă cu toate regulamentele și directivele relevante de mai jos și că au fost utilizate următoarele norme armonizate.

ЕК-ДЕКЛАРАЦИЈА ЗА СООБРАЗНОСТ

Како производител, изјавуваме под целосна одговорност дека производот опишан во „Технички податоци" подолу е во согласност со сите релевантни одредби и регулативи наведени подолу и дека се користени следниве усогласени стандарди.

ДЕКЛАРАЦІЯ ЄС ПРО ВІДПОВІДНІСТЬ

Як виробник, ми заявляємо на власну відповідальність, що виріб, описаний у розділі "Технічних даних", відповідає всім застосовним положенням директив і приписам перерахованим нижче, і що щодо нього були використані наступні гармонізовані стандарти.

إقرار المطابقة وفقاً للوائح الاتحاد الأوروبي

بموجب هذا نقر نحن كشركة منتجة وعلى مسؤوليتنا المنفردة، أن المنتج الموصوف تحت "البيانات الفنية" يطابق جميع الأوامر والتوجيهات الهامة المذكورة فيما يلي وقد جرى فيها استخدام معايير التوافق التالية.

2011/65/EU (RoHS)
2014/30/EU
2006/42/EC

EN 60335-1:2012+A11:2014+A13:2017+A1:2019
+A14:2019+A2:2019+A15:2021
EN ISO 12100:2010
EN IEC 55014-1:2021
EN IEC 55014-2:2021
EN IEC 63000:2018
EN 62233:2008

Winnenden, 2021-08-18

Alexander Krug
Managing Director

Authorized to compile the technical file

Bevollmächtigt die technischen Unterlagen zusammenzustellen.

Autorisé à compiler la documentation technique.

Autorizzato alla preparazione della documentazione tecnica

Autorizado para la redacción de los documentos técnicos.

Autorizado a reunir a documentação técnica.

Gemachtigd voor samenstelling van de technische documenten

Autoriseret til at udarbejde de tekniske dokumenter.

Autorisert til å utarbeide den tekniske dokumentasjonen

Befullmäktigad att sammanställa teknisk dokumentation.

Valtuutettu kokoamaan tekniset dokumentit.

Εξουσιοδοτημένος να συντάξει τον τεχνικό φάκελο.

Teknik evrakları hazırlamakla görevlendirilmiştir.

Zplnomocněn k sestavování technických podkladů.

Splnomocnený zostaviť technické podklady.

Upełnomocniony do zestawienia danych technicznych

Műszaki dokumentáció összeállításra felhatalmazva

Pooblaščen za izdelavo spisov tehnične dokumentacije.

Ovlašten za formiranje tehničke dokumentacije.

Pilnvarotais tehniskās dokumentācijas sastādīšanā.

Įgaliotas parengti techninius dokumentus.

On volitatud koostama tehnilist dokumentatsiooni.

Уполномочен на составление технической документации.

Упълномощен за съставяне на техническата документация

Împuternicit să elaboreze documentaţia tehnică.

Ополномоштен за составување на техничката документација.

Уповноважений із складання технічної документації.

معتمدة للمطابقة مع الملف الفني

Techtronic Industries GmbH
Max-Eyth-Straße 10
71364 Winnenden
Germany

GB-DECLARATION OF CONFORMITY

We declare as the manufacturer under our sole responsibility that the product described under "Technical Data" fulfills all the listed below relevant regulations and that the following designated standards have been used.

S.I. 2008/1597 (as amended)
S.I. 2016/1091 (as amended)
S.I. 2012/3032 (as amended)

BS EN 60335-1:2012+A15:2021
BS EN ISO 12100:2010
BS EN IEC 55014-1:2021
BS EN IEC 55014-2:2021
BS EN IEC 63000:2018
BS EN 62233:2008

Winnenden, 2021-08-18

Alexander Krug
Managing Director

Techtronic Industries GmbH
Max-Eyth-Straße 10
71364 Winnenden
Germany

Authorized to compile the technical file:

Techtronic Industries (UK) Ltd
Fieldhouse Lane
Marlow Bucks SL7 1HZ
UK

Copyright 2021

Techtronic Industries GmbH
Max-Eyth-Straße 10
71364 Winnenden
Germany
+49 (0) 7195-12-0
www.milwaukeetool.eu

Techtronic Industries (UK) Ltd
Fieldhouse Lane
Marlow Bucks SL7 1HZ
UK

(09.21)
4931 4259 70