DK

Brugsanvisning

Pressgun Press Booster PT2

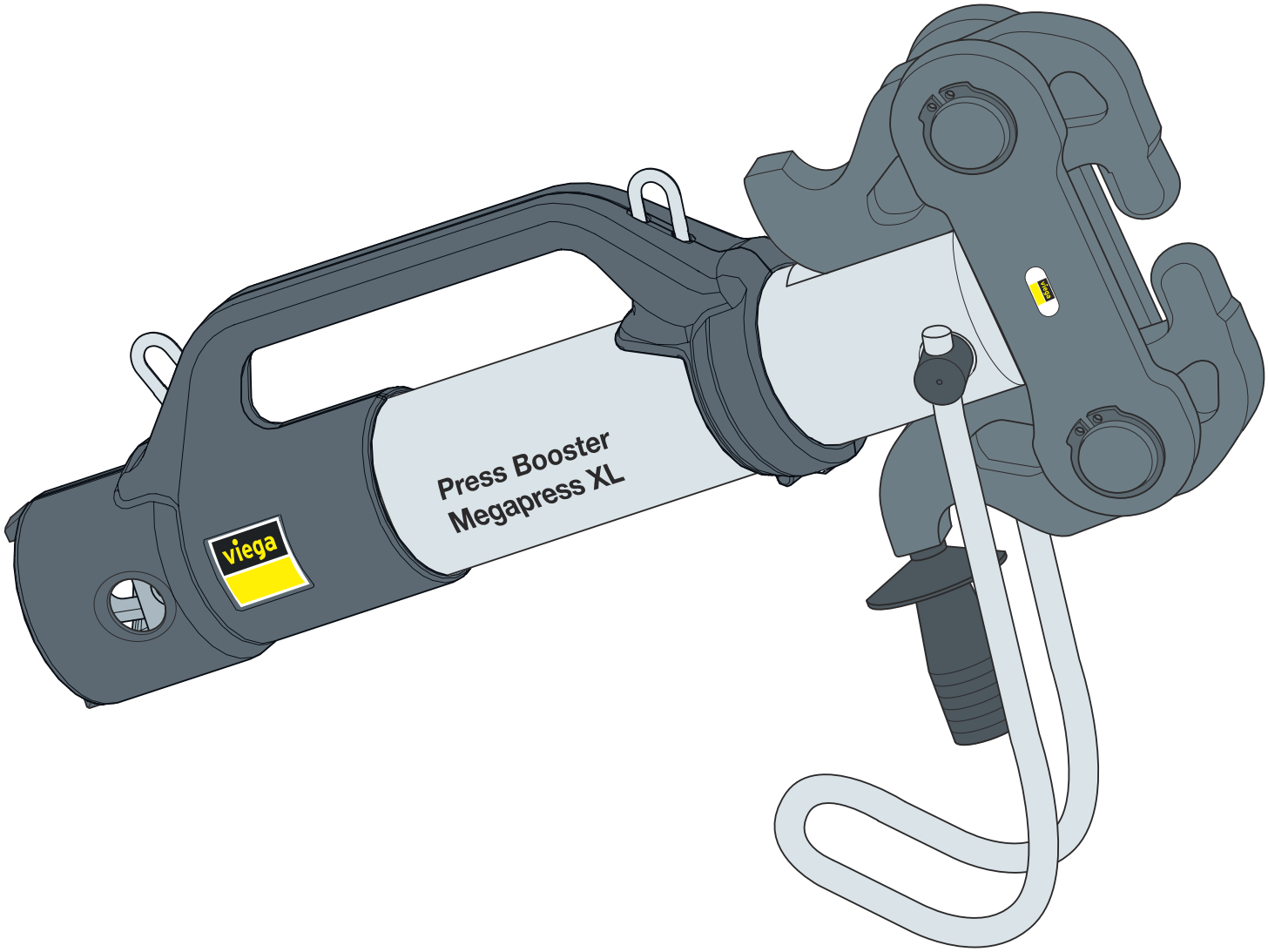

til Megapress XL

Model
4296.4XL

viega

Indholdsfortegnelse

1 **Om denne brugsanvisning** 3

1.1 Målgrupper 3
1.2 Mærkning af anvisninger og sikkerhedssymboler 3
1.3 Bemærkninger om denne sprogversion 4
1.4 Anvisning til brug af korte skrivemåder 4

2 **Produktinformation** 6

2.1 Standarder og bestemmelser 6
2.2 Korrekt anvendelse 6
2.2.1 Anvendelsesområder 6

2.3 Produktbeskrivelse 7
2.3.1 Oversigt 7
2.3.2 Tekniske data 8
2.3.3 Funktionsmåde 9

3 **Håndtering** 10

3.1 Transport og opbevaring 10
3.2 Forberedelse af presværktøj 10
3.3 Presning 12
3.4 Afbrydelse af presning 15
3.5 Afhjælpning af fejl 16
3.6 Service og vedligeholdelse 17
3.6.1 Rengøring af presværktøjer 17
3.6.2 Udførelse af kontroller 17
3.6.3 Inspektion og vedligeholdelse 18

3.7 Bortskaffelse 18

4 **Tillæg** 19

4.1 Garanti 19
4.2 EF-overensstemmelseserklæring 20
4.3 Servicepartner 21

1 Om denne brugsanvisning

Dette dokument er rettighedsbeskyttet, yderligere informationer fås på: *viega.com/legal*.

1.1 Målgrupper

Oplysningerne i denne brugsanvisning retter sig mod følgende personalegrupper:

- Fagfolk inden for varme og sanitet

For personer, som ikke har ovennævnte uddannelse eller kvalifikationer, er montering, installation og eventuel vedligeholdelse af dette produkt ikke tilladt. Denne indskrænkning gælder ikke for anvisninger vedrørende betjeningen.

Anvendelsen af Viega produkter skal foregå under overholdelse af de alment anerkendte tekniske regler og af Viegas brugsanvisninger.

1.2 Mærkning af anvisninger og sikkerhedssymboler

Advarsler og oplysninger adskiller sig fra den øvrige tekst og er mærket med relevante piktogrammer.



FARE!
Advarer om mulige livsfarlige kvæstelser.



ADVARSEL!
Advarer om mulige alvorlige kvæstelser.



FORSIGTIG!
Advarer om mulige kvæstelser.



BEMÆRK!
Advarer om mulige materielle skader.



Yderligere henvisninger og tips.

Advarsler og symboler

Følg advarslerne og symbolerne på Press Booster:

	**Generelt faresymbol** For at undgå personskade eller livsfare skal alle anvisninger med dette symbol følges.
	**Fare for, at hænder, fingre eller andre kropsdele kommer i klemme**
	**Overhold brugsanvisningen** Læs brugsanvisningen og sikkerhedsanvisningerne omhyggeligt inden ibrugtagning.
	**Anvend øjenværn** Brug beskyttelsesbriller med sideskærm for at undgå skader.

1.3 Bemærkninger om denne sprogversion

Denne brugsanvisning indeholder vigtige oplysninger om produkt- og systemvalg, montering og ibrugtagning samt om tilsigtet anvendelse og, hvis det er nødvendigt, om vedligeholdelse. Disse oplysninger om produkterne, deres egenskaber og anvendelsesteknikker er baseret på de aktuelt gældende standarder i Europa (f.eks. EN) og/eller i Tyskland (f.eks. DIN/DVGW).

Nogle passager i teksten kan henvise til tekniske forskrifter i Europa/Tyskland. Disse forskrifter gælder som anbefalinger for andre lande, såfremt der ikke forefindes nogen tilsvarende nationale krav. De relevante nationale love, standarder, forskrifter, normer samt andre tekniske forskrifter har højeste prioritet fremfor de tyske/europæiske retningslinjer i denne brugsanvisning. Oplysninger, der gives her, er ikke bindende for andre lande og områder og bør, som allerede nævnt, betragtes som en hjælp.

1.4 Anvisning til brug af korte skrivemåder

Af hensyn til en bedre læsbarhed anvendes følgende korte skrivemåder i brugsanvisningen:

Betegnelse	Kort form
Viega systempresmaskine som f.eks. Pressgun 6 Plus	Presmaskine
Viega Pressgun-Press Booster	Press Booster

Betegnelse	Kort form
Viega Megapress XL-presfittings	Presfittings
Viega systempresbakker	Presbakker
Viega systempresringe	Presringe
Viega systempresværktøj	Presværktøj Kombination af f.eks.: ■ Presmaskine og presbakke ■ Presmaskine og Press Booster

2 Produktinformation

2.1 Standarder og bestemmelser

Standarderne og bestemmelserne nedenfor gælder for Tyskland og Europa og skal betragtes som en hjælp.

Bestemmelser fra afsnit: Tekniske data

Gyldighedsområde / bemærkning	Bestemmelser gældende i Tyskland
Vibrationsemissionsværdi	IEC 60745-1

2.2 Korrekt anvendelse

2.2.1 Anvendelsesområder

Press Boosteren er en preskraftforstærker. Sammen med en Viega Pressgun 6 Plus (eller lignende systempresmaskiner, se nedenfor) og de tilhørende Viega Megapress XL systempresringe udgør Press Booster et komplet systempresværktøj. Med systempresværktøjet er det muligt at presse Megapress XL forbindelsesstykke op til en størrelse på 4 tommer eller 114,3 mm.
Press Boosteren er certificeret i hele sit funktionsomfang.

Egnede systempresmaskiner:

Viega	Nussbaum
Viega type II	Nussbaum type 2
Viega PT3-H	Nussbaum type 3
Viega PT3-EH	
Viega Pressgun 4E	Nussbaum type 5
Viega Pressgun 4B	Nussbaum type 5A
Viega Pressgun 5	Nussbaum T6
Viega Pressgun 6 Plus	Nussbaum T7

Egnede systempresringe

- Presring til Megapress XL (model: 4296.1XL)

BEMÆRK!
For at undgå forvekslinger med Viega presringe til andre Viega pressystemer er både trækbakken til Press Boosteren og Megapress XL presringene mærket med „Z3“.

2.3 Produktbeskrivelse

2.3.1 Oversigt

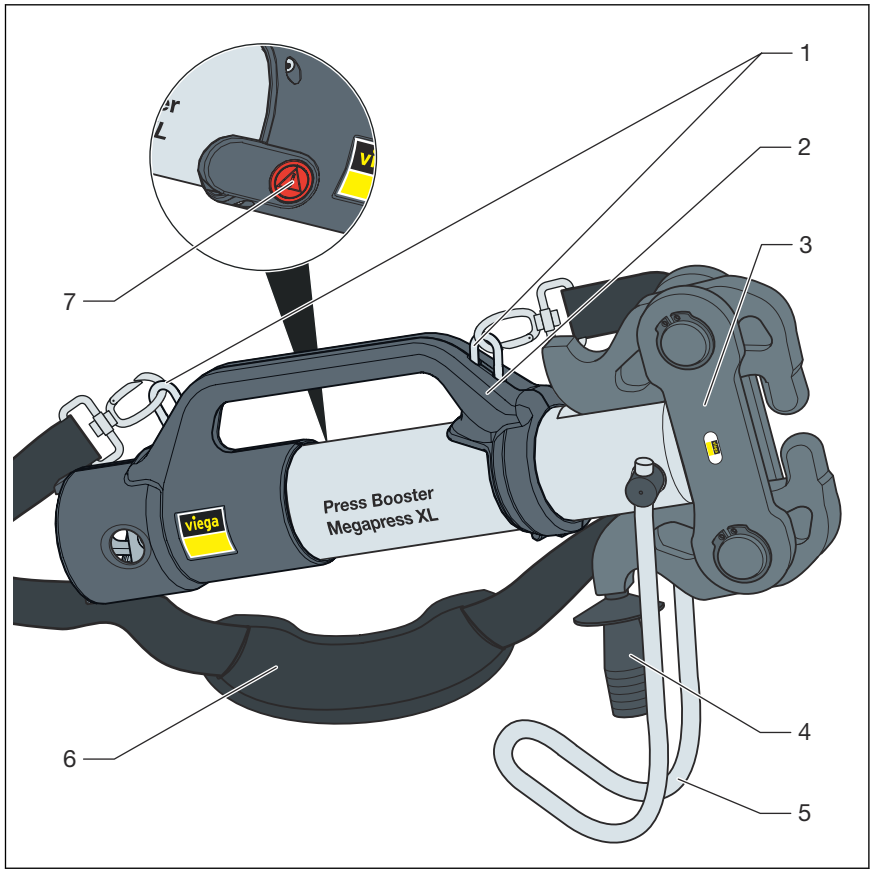

Fig. 1: Oversigt

1 - Fastgørelsesøjer til skulderselen
2 - Bærebøjle
3 - Trækbakke
4 - Styregreb
5 - Beskyttelsesbøjle
6 - Skuldersele
7 - Knap til manuel oplåsning

Systemomfang

Megapress XL værktøjssystemet består af følgende komponenter:

Værktøjssæt

Sæt	Artikel-nummer
Press Booster og presring 2½ tomme i kufferten	762056
Presring 3 tommer og 4 tommer i kufferten	762063

Enkeltkomponenter

Komponenter	Artikel-nummer
Press Booster	753924
Presring 2½ tomme / 76,1 mm	753870
Presring 3 tommer / 88,9 mm	753887
Presring 4 tommer / 114,3 mm	753900
Skuldersele	762117

2.3.2 Tekniske data

Drev [eksternt]	Presmaskiner iht. oplistning ↳ *Kapitel 2.2.1 »Anvendelsesområder« på side 6*
Driftstemperatur	-5–50 °C
Tilladt opbevaringstemperatur	0–45 °C
Tilladt luftfugtighed	0–80 %
Mål [L x B x H]	ca. 500 x 300 x 80 mm
Vægt af Press Booster	ca. 9 kg
Vægt af presring 2½ tomme (73 mm, US rørstandard)	ca. 2,7 kg
Vægt af presring 2½ tomme / 76,1 mm	ca. 2,7 kg
Vægt af presring 3 tommer / 88,9 mm	ca. 3,2 kg
Vægt af presring 4 tommer / 114,3 mm	ca. 4,5 kg

Vibrationsemissionsværdien bestemmes på grundlag af gældende bestemmelser og kan anvendes til sammenligning med andre el-værktøjer, se også »*Bestemmelser fra afsnit: Tekniske data« på side 6*. Ved brugen af Press Boosteren afhænger den faktiske værdi af, hvilken presmaskine (maskintype) der anvendes.
I kombination med Pressgun 5 er vibrationsemissionsværdien f.eks. < 2,5 m/s^2.

2.3.3 Funktionsmåde

Press Boosteren fungerer som preskraftforstærker i kombination med en Viega systempresmaskine.

Press Boosteren skal i reglen bruge to presninger fra den drivende presmaskine til at udføre en komplet presning til Megapress XL-presfittings.

Under den første presning kører presmaskinen Press Boosterens rulleholder fremad, trykker trækbakkens kuglehoveder ind i presringens påsætningspunkter og opbygger dermed et tryk. Lige derefter følger den anden presmaskinepresning, der fuldender presningen og lader Press Boosteren køre tilbage automatisk.

Til den næste presning er et tilbagestillingsslag evt. nødvendigt for at køre presmaskinen og Press Boosteren tilbage i deres startposition.

Så snart Press Boosteren åbner automatisk, er presningen afsluttet korrekt. Hvis Press Boosterens trækbakke ikke kan åbnes helt med grebet, efter presningen er afsluttet og presringen taget af, så start presmaskinen igen, og udfør på den måde et tilbagestillingsslag, se *Kapitel 3.3 »Presning« på side 12*.

Når den første presning er afsluttet, kan Press Boosteren på grund af låsningen ikke mere løsnes fra presringen, før presningen er afsluttet.

Hvis det er nødvendigt at afbryde presningen, så se *Kapitel 3.4 »Afbrydelse af presning« på side 15*.

3 Håndtering

3.1 Transport og opbevaring

Beskyt Press Boosteren mod følgende ydre påvirkninger:

- Stød
- Væde og fugt
- Støv og snavs
- Frost og ekstrem varme
- Kemikalieopløsninger og -dampe

Press Boosteren og presringene skal rengøres inden uden brug eller længere opbevaring *Kapitel 3.6.1 »Rengøring af presværktøjer« på side 17*.
Opbevar Press Boosteren og presringene i den medfølgende kuffert.

3.2 Forberedelse af presværktøj

Placering af Press Booster på presmaskine

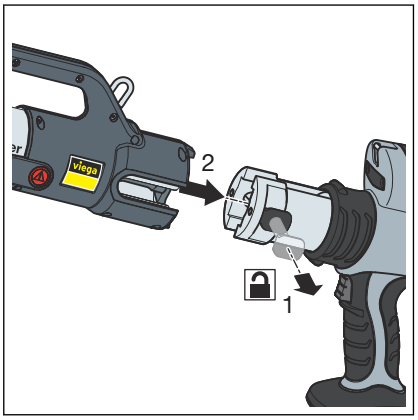

- Træk presmaskinens låsebolt ud (1).
- Skub Press Boosteren over presbakkeholderen (2).

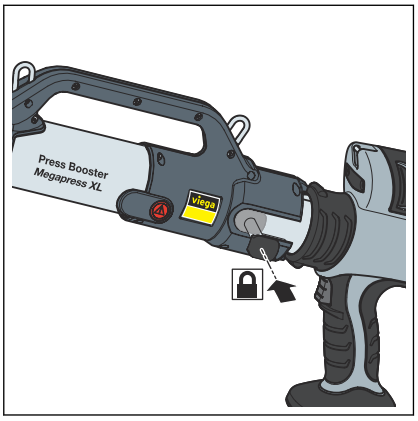

- Skub presmaskinens låsebolt helt ind.

Brug af skuldersele

Skulderselen gør det lettere at arbejde i højden, hvor man gentagne gange skal lægge presværktøjet fra sig for at udføre andre opgaver (f.eks. placering eller flytning af presringe).

Alt efter den anvendte presmaskine kan skulderstroppen fastgøres direkte på presmaskinens eksisterende fastgørelsespunkter (fx Pressgun 6 Plus) eller med den medfølgende ekstra spænderem. Med fastgørelsen til presmaskine og Press Booster opnås en sikker bæreposition og en optimal ergonomi.

BEMÆRK!
Spænderemmen må ikke skride. Stram altid spænderemmen.

Følgende oversigtsbilleder viser for hver egnet presmaskinetype en eksakt position til fastgørelse af spænderemmen:

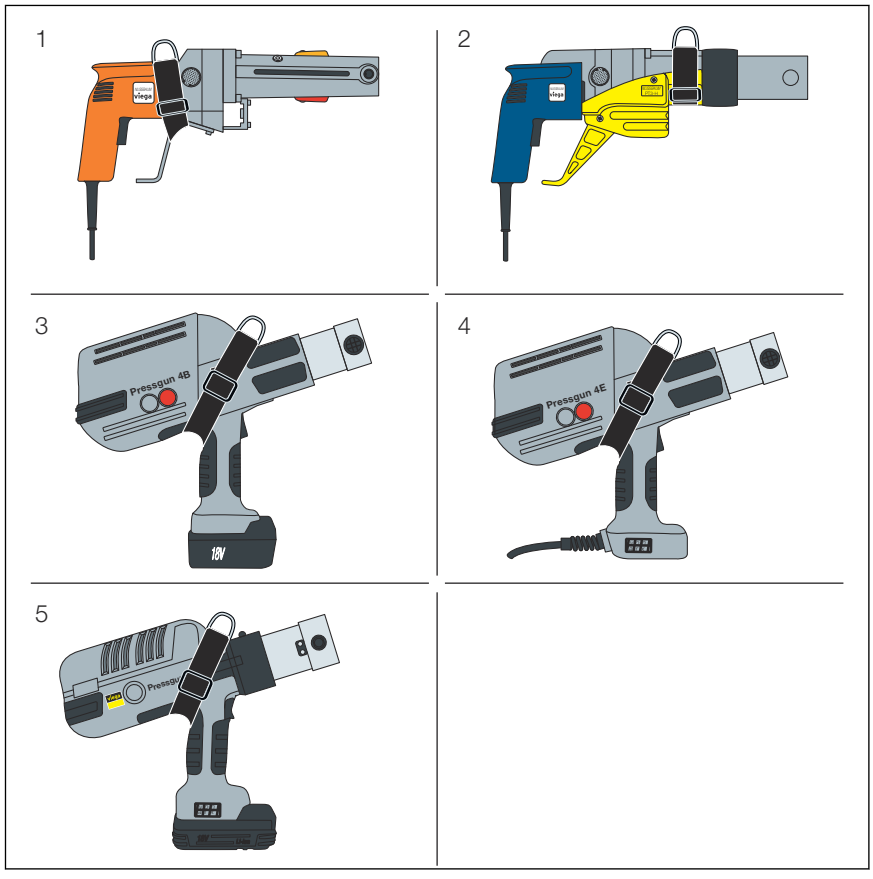

Fig. 2: Spænderemmens position på Viega presmaskiner

1 Viega PT2
2 Viega PT3-H / Viega PT3-EH
3 Viega Pressgun 4B
4 Viega Pressgun 4E
5 Viega Pressgun 5

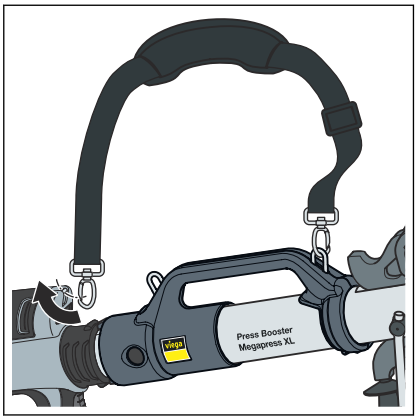

- Fastgør sele-enderne til Press Boosteren og presmaskinen med låsene.

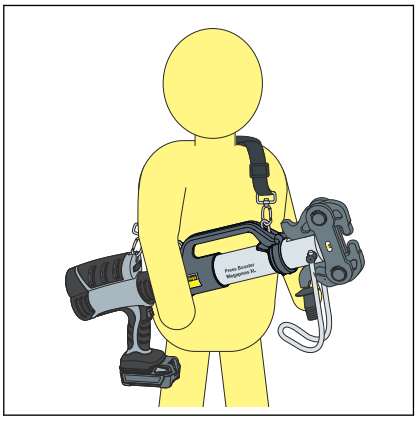

- Hæng presværktøjet om skulderen med skulderselen.
  - I denne position kan presværktøjet transporteres sikkert.

3.3 Presning

FORSIGTIG!
Risiko for fastklemning
Der er fare for, at fingre og hænder kan komme i klemme.

- Hold presværktøjet fast med begge hænder på de dertil beregnede flader under presningen.

BEMÆRK!
Fastgør presseværktøjet
Hvis en presning udføres uden presring, kan Press Boosteren gå i baglås.

- Udfør ikke presning **uden** presring.

BEMÆRK!
Materielle skader på grund af beskadiget presring
Bruges en beskadiget, forkert dimensioneret eller slidt presring, kan det medføre forkerte presninger.

- Kontroller presringene for synlige fejl og mangler inden brugen.
- Anvend kun fejlfrie presringe i passende størrelse.

Følg brugsanvisningen til den anvendte presmaskine og Megapress XL-rørsystemet.

Forudsætninger:

- Presfittingens dimension stemmer overens med presringens dimension.

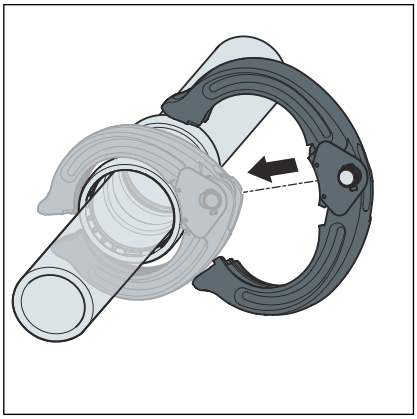

- Åbn presringen, og placer den omkring det pågældende pressested på presfittingen.

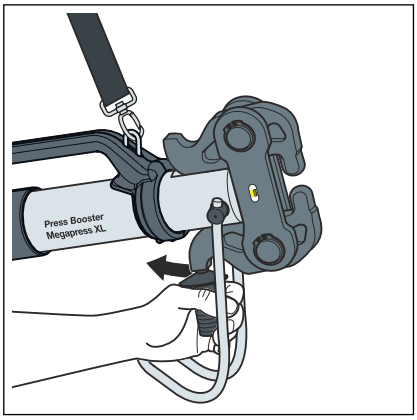

- Træk grebet på trækbakken tilbage.
  - Trækbakken åbnes.

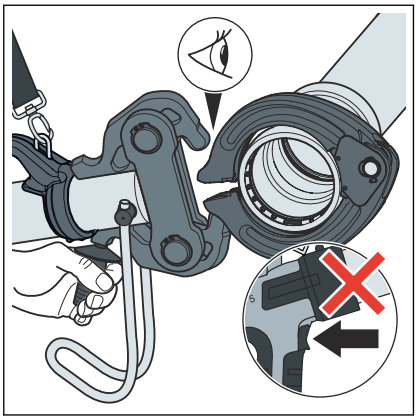

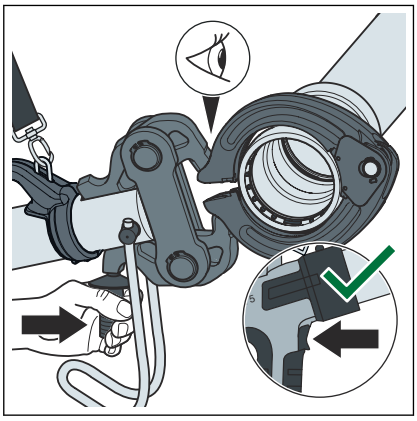

- Før den åbnede trækbakke på presringen.
- Sæt trækbakkens kuglehoveder ind i presringens påsætningspunkter.

  BEMÆRK! Sørg for, at kuglehovederne sidder korrekt i presringens påsætningspunkter.
- Tryk grebet fremad.

  ▷ Trækbakken lukkes.

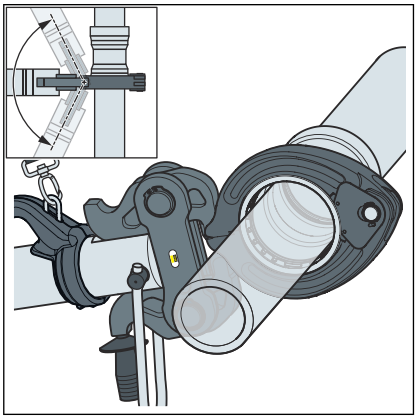

- Justér Press Boosteren således, at den står sikkert under presningen.
- Udfør den første presning med presmaskinen.

  INFO! Når den første presning er afsluttet, kan Press Boosteren på grund af låsningen ikke mere løsnes fra presringen. Hvis det alligevel er nødvendigt at afbryde presningen, så se *Kapitel 3.4 »Afbrydelse af presning« på side 15*.
- Udfør med det samme derefter den anden presning med presmaskinen.

  ▷ Megapress XL-presfittingen er presset sammen med stålrøret.

  Låsningen af Press Boosteren åbnes automatisk.

Hvis presningen ikke er afsluttet efter to presseslag med presmaskinen, og hvis Press Boosteren ikke åbnes automatisk, så udfør et yderligere presseslag. Hvis Press Boosteren ikke åbner af sig selv, kan det tyde på, at der skal udføres service, se *Kapitel 3.6.3 »Inspektion og vedligeholdelse« på side 18*.

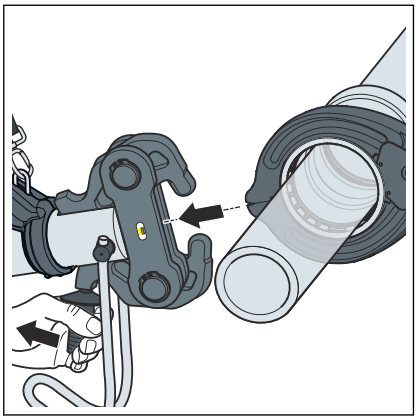

Åbn trækbakken med grebet, og tag Press Boosteren af presringen.

INFO! Hvis Press Boosterens trækbakke ikke kan åbnes helt med grebet, så start presmaskinen igen (tilbagestillingsslag). Presmaskinen og Press Boosteren kører efter en kort opstart af presmaskinen helt tilbage til deres startpositioner.

3.4 Afbrydelse af presning

Løsning af Press Boosteren fra presringen

Hvis presningen ikke kan afsluttes fuldstændigt, er der mulighed for at løsne Press Boosteren fra presringen manuelt.

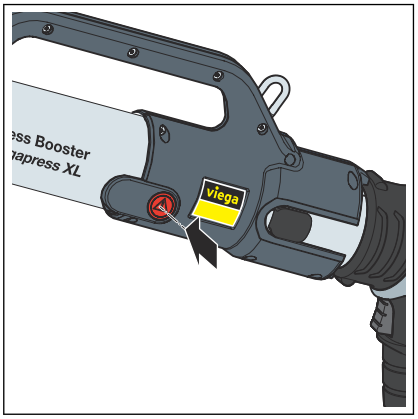

Hold tasten til manuel oplåsning inde, indtil stemplet er kørt helt tilbage, og trækbakken er komplet aflastet.

INFO! Eventuelt er det her også nødvendigt at tilbagestille presmaskinen på samme måde.

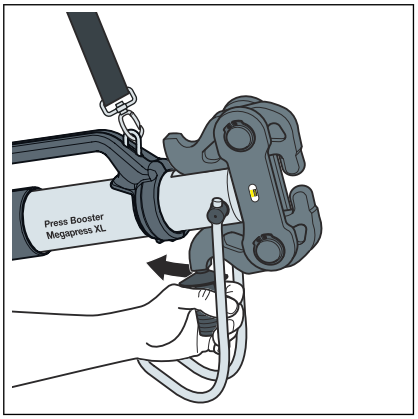

Træk grebet på trækbakken tilbage.

Trækbakken åbnes.

Forsættelse af afbrudt presning

Megapress XL-presfittings, der ikke er presset fuldstændigt, kan presses færdigt på et senere tidspunkt. Dette må kun gøres i undtagelsestilfælde og angår presfittings, hvor presningen er blevet afbrudt mellem den første og anden presning, og presringen er blevet løsnet manuelt.

Vær på grund af den længere frigang især opmærksom på følgende punkter før og under den færdige presnings første pressevandring:

- Trækbakkens kuglehoveder skal ligge korrekt i presringens påsætningspunkter.
- Presringen må ikke hælde til siden, når den slutter til presfittingen.

Forudsætninger:

- Presfittingen og presværktøjet er ikke beskadiget.

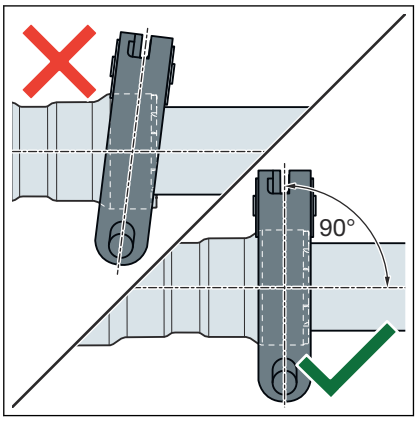

➥ Sæt igen presringen på presfittingen.

INFO! Under den færdige presning skal presringen ikke sættes nøjagtigt på den samme position på presfittingen som ved den første presning, så længe den korrekte aksiale placering af presringen på fittingen og den rette vinkel mellem presring og rørledningsakse er sikret.

➥ Udfør komplet presning med Press Boosteren.

3.5 Afhjælpning af fejl

Kontroller følgende fejlkilder i tilfælde af driftsforstyrrelser:

Fejl	Årsag	Udbedring
Trækbakken kan kun aktiveres trægt.	Trækbakken er snavset.	Rengør trækbakken, se ↳ *Kapitel 3.6.1 »Rengøring af presværktøjer« på side 17*.
Press Boosterens trækbakke kan ikke åbnes langt nok til, at den kan sættes på den åbne presring (ikke presset presfitting).	Press Boosteren kunne ikke køre tilbage til startpositionen.	Start presmaskinen en enkelt gang for at udføre et tilbagestillingsslag.
Der startes en presning på presmaskinen. Press Boosteren udfører ikke presseslaget.	Press Boosteren er defekt.	Send Press Boosteren til den nærmeste servicepartner for inspektion og vedligeholdelse.
Press Boosteren har brug for tre presseslag og kan tages af presringen.	Press Boosteren og/eller presmaskinen er snavset.	Rengør og smør Press Boosteren og/eller presmaskinen, se ↳ *Kapitel 3.6.1 »Rengøring af presværktøjer« på side 17*. Følg rengøringsanvisningerne til presmaskinen.
	Presmaskinen er inkompatibel eller defekt.	Anvend en anden presmaskine, se ↳ *»Egnede systempresmaskiner:« på side 6*. Hvis fejlen fortsat er der, så kontakt din servicepartner.

Fejl	Årsag	Udbedring
Press Boosteren stopper ikke efter det 3. presseslag. Den kan løsnes fra presringen med den manuelle tilbagestilling.		Send Press Boosteren til den nærmeste servicepartner for inspektion og vedligeholdelse.
Press Boosteren stopper ikke efter det 3. presseslag. Den kan **ikke** løsnes fra presringen med den manuelle tilbagestilling.		Kontakt den tekniske rådgivning hos Viega.

3.6 Service og vedligeholdelse

3.6.1 Rengøring af presværktøjer

- Rengør Press Boosteren for snavs og metalliske rester med en klud.
- Behandl leddene og de bevægelige komponenter med olie til vedligeholdelse (art.-nr. 667 924).
- Smør kuglehovederne med den vedlagte pasta Molykote G-n Plus (art.-nr. 794 910).
- Sprøjt derefter trækbakken over med lidt olie til vedligehold (art.-nr. 667 924), og tør den af med en fnugfri klud efter en kort kontakttid.

3.6.2 Udførelse af kontroller

Udfør regelmæssige kontroller for at opnå en fejlfri drift:

- Kontroller efter hver brug trækbakkernes kuglehoveder og presringenes påsætningspunkter for skader og synlig slitage.
- Kontroller, at presbakkerne og presringene går let.
- Udfør en prøvepresning med isat presfitting, og kontroller pressestedet for gratdannelse.

BEMÆRK!
Kontakt en autoriseret servicepartner i tilfælde af fejl eller skader på trækbakken. Udfør ikke selv reparationsarbejde.

3.6.3 Inspektion og vedligeholdelse

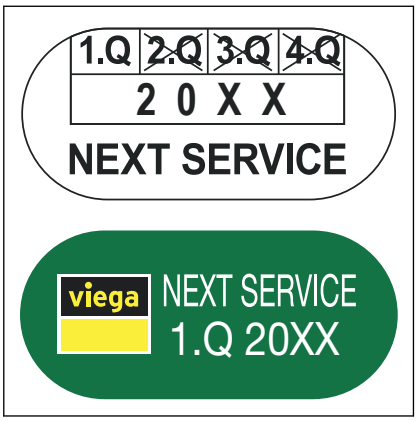

Fig. 3: Varianter af serviceklistermærket (eksempelvisning)

- oppe: variant 1
- nede: variant 2, fra 2019, med årligt skiftende farvetone

På Press Boosteren er der et klistermærke med næste vedligeholdelsestidspunkt. Overhold vedligeholdelsestidspunkterne, så sikkerheden og funktionen er sikret.
Vedligeholdelsesintervallet er 20.000 presninger eller hvert andet år, alt efter hvad der sker først.

Hvis Press Boosteren har brug for tre presseslag eller mere til en presning, bedes du hurtigt og uafhængigt af vedligeholdelsesintervallet henvende dig til servicepartneren i dit land.

3.7 Bortskaffelse

Presværktøjer må ikke bortskaffes som skrot eller med husholdningsaffaldet. Når Press Boosteren skal bortskaffes på miljørigtig vis, skal den sendes til din nærmeste servicepartner eller overdrages til et genbrugsfirma.

4 Tillæg

4.1 Garanti

Garantifristen for Viega systemværktøj såsom presværktøj, presbakker, presringe, Steptec stanse, rørskærer, kalibreringsudstyr etc. retter sig efter de nationale lovmæssige bestemmelser i det pågældende land. Den gælder dog mindst to år efter køb og risikoovergang.

Opbevar kvitteringen i tilfælde af en reparation i garantiperioden. Garantien gælder ikke ved ukorrekt og uprofessionel brug. Hvis en mangel kan føres tilbage til ukorrekt og uforsvarlig brug af presmaskinen, eller hvis der er slitage på sliddelene, som følger bestemmelserne, kan der ikke gøres krav i henhold til garantien.

4.2 EF-overensstemmelseserklæring

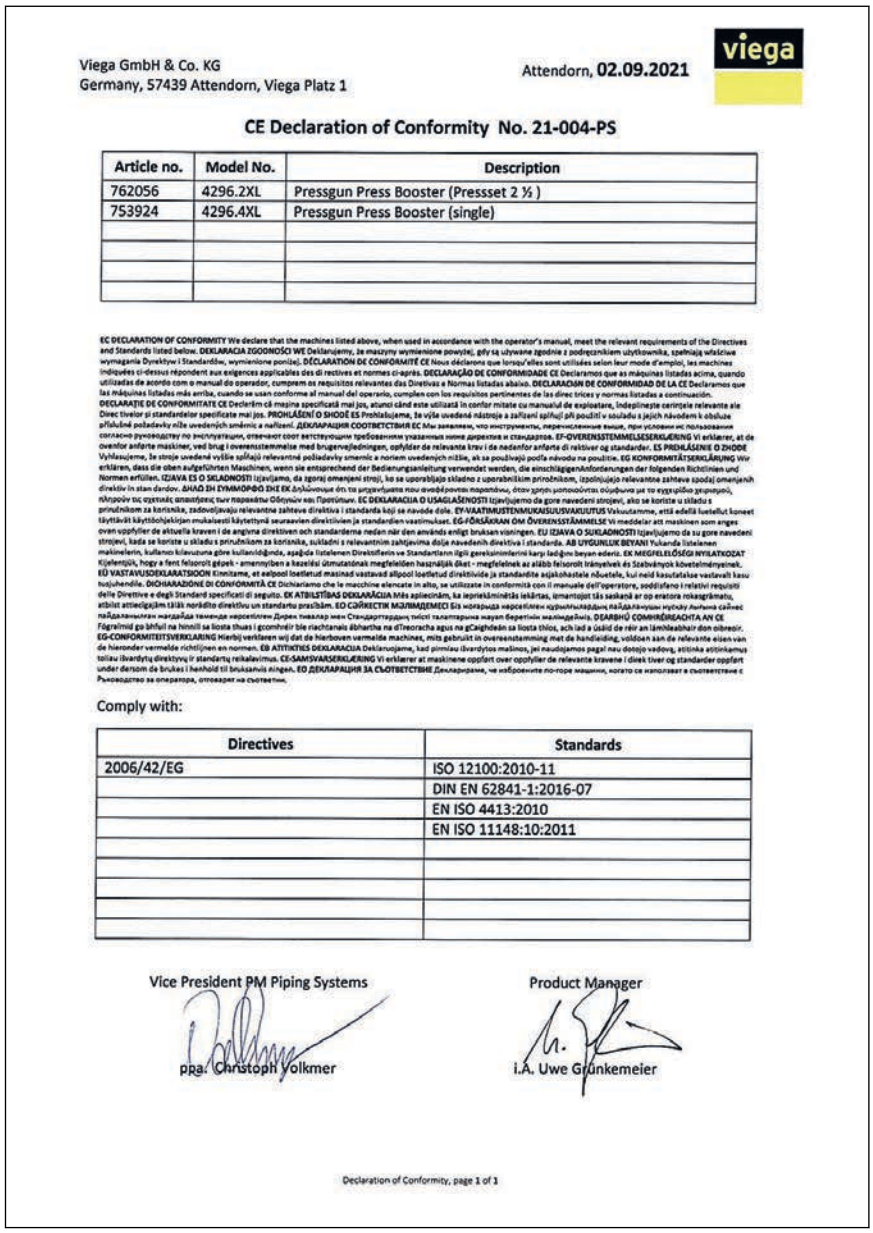

Viega GmbH & Co. KG
Germany, 57439 Attendorn, Viega Platz 1

Attendorn, **02.09.2021**

CE Declaration of Conformity No. 21-004-PS

Article no.	Model No.	Description
762056	4296.2XL	Pressgun Press Booster (Pressset 2 ½)
753924	4296.4XL	Pressgun Press Booster (single)

EC DECLARATION OF CONFORMITY We declare that the machines listed above, when used in accordance with the operator's manual, meet the relevant requirements of the Directives and Standards listed below. **DEKLARACJA ZGODNOŚCI WE** Deklarujemy, że maszyny wymienione powyżej, gdy są używane zgodnie z podręcznikiem użytkownika, spełniają właściwe wymagania Dyrektyw i Standardów, wymienione poniżej. **DÉCLARATION DE CONFORMITÉ CE** Nous déclarons que lorsqu'elles sont utilisées selon leur mode d'emploi, les machines indiquées ci-dessus répondent aux exigences applicables des directives et normes ci-après. **DECLARAÇÃO DE CONFORMIDADE CE** Declaramos que as máquinas listadas acima, quando utilizadas de acordo com o manual do operador, cumprem os requisitos relevantes das Diretivas e Normas listadas abaixo. **DECLARACIÓN DE CONFORMIDAD DE LA CE** Declaramos que las máquinas listadas más arriba, cuando se usan conforme al manual del operario, cumplen con los requisitos pertinentes de las direc trices y normas listadas a continuación. **DECLARAȚIE DE CONFORMITATE CE** Declarăm că mașina specificată mai jos, atunci când este utilizată în confor mitate cu manualul de exploatare, îndeplinește cerințele relevante ale Direc tivelor și standardelor specificate mai jos. **PROHLÁŠENÍ O SHODĚ ES** Prohlašujeme, že výše uvedené nástroje a zařízení splňují při použití v souladu s jejich návodem k obsluze příslušné požadavky níže uvedených směrnic a nařízení. **ДЕКЛАРАЦИЯ СООТВЕТСТВИЯ ЕС** Мы заявляем, что инструменты, перечисленные выше, при условии их использования согласно руководству по эксплуатации, отвечают соот ветствующим требованиям указанных ниже директив и стандартов. **EF-OVERENSSTEMMELSESERKLÆRING** Vi erklærer, at de ovenfor anførte maskiner, ved brug i overensstemmelse med brugervejledningen, opfylder de relevante krav i de nedenfor anførte di rektiver og standarder. **ES PRIHLÁSENIE O ZHODE** Vyhlasujeme, že stroje uvedené vyššie spĺňajú relevantné požiadavky smerníc a noriem uvedených nižšie, ak sa používajú podľa návodu na použitie. **EG KONFORMITÄTSERKLÄRUNG** Wir erklären, dass die oben aufgeführten Maschinen, wenn sie entsprechend der Bedienungsanleitung verwendet werden, die einschlägigen Anforderungen der folgenden Richtlinien und Normen erfüllen. **IZJAVA ES O SKLADNOSTI** Izjavljamo, da zgoraj omenjeni stroji, ko se uporabljajo skladno z uporabniškim priročnikom, izpolnjujejo relevantne zahteve spodaj omenjenih direktiv in stan dardov. **ΔΗΛΩΣΗ ΣΥΜΜΟΡΦΩΣΗΣ ΣΤΗΣ ΕΚ** Δηλώνουμε ότι τα μηχανήματα που αναφέρονται παραπάνω, όταν χρησι μοποιούνται σύμφωνα με το εγχειρίδιο χειρισμού, πληρούν τις σχετικές απαιτήσεις των παρακάτω Οδηγιών και Προτύπων. **EC DEKLARACIJA O USAGLAŠENOSTI** Izjavljujemo da gore navedeni strojevi, ako se koriste u skladu s priručnikom za korisnike, zadovoljavaju relevantne zahteve direktiva i standarda koji se navode dole. **EY-VAATIMUSTENMUKAISUUSVAKUUTUS** Vakuutamme, että edellä luetellut koneet täyttävät käyttöohjekirjan mukaisesti käytettynä seuraavien direktiivien ja standardien vaatimukset. **EG-FÖRSÄKRAN OM ÖVERENSSTÄMMELSE** Vi meddelar att maskinen som anges ovan uppfyller de aktuella kraven i de angivna direktiven och standarderna nedan när den används enligt bruksan visningen. **EU IZJAVA O SUKLADNOSTI** Izjavljujemo da su gore navedeni strojevi, kada se koriste u skladu s priručnikom za korisnika, sukladni s relevantnim zahtjevima dolje navedenih direktiva i standarda. **AB UYGUNLUK BEYANI** Yukarıda listelenen makinelerin, kullanıcı kılavuzuna göre kullanıldığında, aşağıda listelenen Direktiflerin ve Standartların ilgili gerekliliklerini karşı ladığını beyan ederiz. **ЕК MEGFELELŐSÉGI NYILATKOZAT** Kijelentjük, hogy a fent felsorolt gépek - amennyiben a kezelési útmutatónak megfelelően használják őket - megfelelnek az alább felsorolt irányelvek és Szabványok követelményeinek. **EÜ VASTAVUSDEKLARATSIOON** Kinnitame, et eelpool loetletud masinad vastavad allpool loetletud direktiividele ja standardite asjakohastele nõuetele, kui neid kasutatakse vastavalt kasu tusjuhendile. **DICHIARAZIONE DI CONFORMITÀ CE** Dichiariamo che le macchine elencate in alto, se utilizzate in conformità con il manuale dell'operatore, soddisfano i relativi requisiti delle Direttive e degli Standard specificati di seguito. **EK ATBILSTĪBAS DEKLARĀCIJA** Mēs apliecinām, ka iepriekšminētās iekārtas, izmantojot tās saskaņā ar op eratora rokasgrāmatu, atbilst attiecīgajām tālāk norādīto direktīvu un standartu prasībām. **ЕО СЪЙРЕКТИ МАЛИМДЕМЕСІ** Біз жоғарыда көрсетілген құрылғылардың пайдаланушы нұсқау ларына сәйкес пайдаланылған жағдайда төменде көрсетілген Дәрек тикалар мен Стандарттардың тиісті талаптарына жауап беретінін мәлімдейміз. **DEARBHÚ COMHRÉIREACHTA AN CE** Fógraímid go bhfuil na hinnill sa liosta thuas i gcomhréir ble riachtanais ábhartha na dTreoracha agus na gCaighdeán sa liosta thíos, ach iad a úsáid de réir an lámhleabhair don oibreoir. **ЕО-СЪОТВЕТСТВЕНОСТ ДЕКЛАРАЦИЯ** Декларираме, че изброените по-горе машини, когато се използват в съответствие с Ръководство за оператора, отговарят на съответни.

Comply with:

Directives	Standards
2006/42/EG	ISO 12100:2010-11
	DIN EN 62841-1:2016-07
	EN ISO 4413:2010
	EN ISO 11148:10:2011

Vice President PM Piping Systems

ppa. Christoph Volkmer

Product Manager

i.A. Uwe Grünkemeier

Declaration of Conformity, page 1 of 1

Fig. 4: EF-overensstemmelseserklæring

4.3 Servicepartner

Lande-forkor-telse	Firma	Adresse / kontakt
AT	König & Landl GmbH	Döblinger Hauptstrasse 15, 1190 Wien https://www.koenig-landl.at / office@koenig-landl.at +43 1 4797484-13
AU	Nepean Boltmaster	42 Borec Rd, Penrith NSW 2750 +61 (2) 4722 3034 / sales@nepbolt.com.au
	Allied Power Tools	12/76 Rushdale St, Knoxfield, VIC 3180 +61 (3) 9764 2911/ sales@alliedpowertools.com.au
BE	OMICRON-Benelux	Grote Steenweg 116, 3454 Rummen-Geetbets +32 (11) 58 43 50 / info@omicronwt.com
CN	德房家(中国)管道系统有限公司	无锡市锡山区万全路 30 号平谦国际现代产业园 P 栋 400 0688 668/ tao.wu@viega.cn
	Viega (China) Plumbing Systems Co., Ltd.	Building P, Pingqian International Modern Industrial Park, No. 30 Wanquan Road, Xishan District, Wuxi, China (214107) 400 0688 668/ tao.wu@viega.cn
CZ / SK	Mátl & Bula	Stará pošta 750, 66461 Rajhrad u Brna +420 5 4723 0048 / info@matl-bula.cz
DE	Hans-Joachim Voigt & Sohn	Nordlichtstrasse 48/50, 13405 Berlin +49 (30) 413 4041 / info@voigtundsohn.de
	Hamburger-Hochdruck-Hydraulik GmbH	Billwerder Billdeich 601c, 21033 Hamburg +49 (40) 7511 900 / Service@HHHydraulik.com
	Hamburger-Hochdruck-Hydraulik GmbH – Süd	Neue Gautinger Str. 21, 82110 Germering, +49 (89) 130 111 03 / Service@HHHydraulik.com
DK	Scherer`s Elektro	Valhøjs Alle 171, 2610 Rodovre +45 (44) 843738 / steffen@scel.dk
ES	Tecno Izquierdo	Avda. del Manzanares 222, 28026 Madrid +34 (914) 759158 / tecno.izquierdo@telefonica.net
FR	Plasti Pro	245 boulevard de l'Europe, 62118 Monchy-le-Preux +33 (361) 47 40 45 / contact@sarl-plastipro.fr
FI	Sähköhuolto Tissari Oy	Poijutie 3, 70460 Kuopio +358 44 3038400 / info@sht.fi
GR	Ergon Equipment A.E.T.E.	102 Kleisthenous & Papafiessa Str, 153 44 Athens +30 (210) 604945 4 / astathis@ergon.com.gr

Lande-forkor-telse	Firma	Adresse / kontakt
IT	Elmes KG	Via Artigianale Nord, 6, 39044 Neumarkt +39 (0471) 813399 / info@elmes.it
IT	O.R.E. s.r.l.	Via Sassonia, 16/G, 47900 Rimini +39 (0541) 741003 / info@oreutensili.com
JP	Toyo Kiko Inc.	717-5 Shimokuya-machi, 378-0061 Numata-shi +81 (278) 24 41 77 / r.adachi@toyo-fit.co.jp
NO	Grønvold Maskinservice A/S	Brobekkveien 104 A, 0613 Oslo +47 (23) 05 06 40 / Terje@gronvoldmaskin.no
NL	MG Service	Canadabaan 2, 5388 RT Nistelrode +31 (412) 617 299 / info@mgservice.nl
RU	KONTURS-SDM	Московская область, Солнечногорский район, Ленинградское шоссе, 34 км., стр. 15 (полигон МАДИ) +7 (499) 155 07 11 / info@konturs-sdm.ru
SE	AGB Service	Flottiljvägen 22, 39241 Kalmar +46 (0)480 281 74 / order@agbservice.se
SE	AGB Service	Rosstigen 2, 16952 Solna +46 (0)8 20 22 45 / order@agbservice.se
UK	MEP Hire	Unit K, Ashley Drive Bothwell, G71 8BS Glasgow +44 800 587 5121/ hire@mephire.co.uk
	Broughton Plant Hire & Sales	Unit 10, Trade City, Ashton Road, RM3 8UJ Romford, Essex +44 (1708) 383350 / hire@mbroughtonltd.co.uk

Viega A/S
info@viega.dk
viega.dk

DK • 2023-03 • VPN210300